T.1.1.1 Splošno

Investitor:	Direkcija Republike Slovenije za infrastrukturo, Ljubljana, Tržaška 19
Objekt:	Podaljšanje prepusta čez čez potok P3 na R2-225/1248 v km 7.9+7.50
Vrsta dokumentacije.:	PZI
Vrsta načrta :	Načrt podaljšanja ploščatega prepusta
Št. projekta :	416/18
Št. načrta :	300/19
Datum:	Februar 2019 **(po recenziji junij 2020)**

Direkcija RS za infrastrukturo je pristopila k izgradnji krožišča v kraju Prihova – občina Nazarje, na mestu obstoječega štirikrakega križišča regionalne ceste R1-225/1248 Radmirje – Mozirje ter lokalnih cest LC 782441 in LC 782481.

V sklopu izgradnje krožišča je potrebno izvesti podaljšanje obstoječega ploščatega prepusta čez potok P3 v km 7.9+7.50.

T.1.1.2 Podatki o objektu

Obstoječi prepust se nahaja v km 7.9+7.50 in prečka potok 3 v enem razponu 2,0 m. Svetli razpon prepusta merjeno pravokotno na strugo potoka znaša 2,0 m, svetla višina pa na najnižjem mestu znaša 1,51 m in tako presega minimalno zahtevano višino 1,35m.

Konstrukcijska os prepusta (os ceste) oklepa z osjo potoka 3 kot 58,01º.

Skupna širina obstoječega prepusta je 8,20 m. Skupna dolžina obstoječega prepusta znaša 9.43 m, merjeno po osi vodotoka

Podatki o obstoječem prepustu so prevzeti iz arhivskega projekta VIZURA d.o.o. Celje, št. 31/99-04, ter iz geodetskega posnetka obstoječega stanja

Predvideno je podaljšanje prepusta na dolvodni strani za L1=7.84 m, ter na gorvodni strani za L2=2.67 m

T.1.2. Podatki o cesti

T.1.2.1. Trasirni elementi ceste

Na mostu poteka os ceste v radiju R = 330.00 m.
Kot križanja osi ceste z osjo potoka znaša 58˚

T.1.2.2. Niveleta ceste

Niveleta na mostu poteka v naklonu tangente i = 1.00 %.
Prečni sklon je v območju mostu konstanten in znaša 2.50 %.
Prečni padci na hodnikih znašajo 2.00 %.

T.1.2.3. Prečni prerez objekta

Prečni prerez v cestem profilu 7

• vozišče levi pas	5,69 m
• vozišče desni pas	6.76 m
• levi hodnik za pešce	2.25 m
• desni hodnik za pešce	2.25 m
• obojestranski prostor za ograjo: 2 x 0,25 m =	0.50 m
Skupaj:	**17,45 m.**

T.1.2.4. Hidrotehnični pogoji

Hidrotehnične pogoje je za projektiranje podaljšanja prepusta smo prevzeli iz arhivskega projekta iz leta 1999. Elaborat je izdelalo PUV Celje.
V elaboratu je predpisan minimalni dopustni svetli profil prepusta in pogoje ureditve struge potoka 3.
V hidravličnem elaboratu je bila obravnavana svetla odprtina 2,0 x 1,35 m.

Ravno tako smo upoštevali HH elaborat IZVO-R d.o.o., št. G34/1-FR/14

T.1.2.5. Geotehnični pogoji

Geotehnične pogoje je za projektiranje prepusta prevzamemo iz arhivskega projekta osnovnega prepusta iz leta 1999. GG elaborat je izdelalo podjetje GEO s.p. Ljubljana; Sergej Venturini št 932/99 .

Geomehanske raziskave na območju objekta so pokazale, da bo objekt temeljen na raščenih prodno gruščnatih zemljinah. Plast prodno gruščnatih zemljin s samicami je debela preko 4,0 m in pod pogoji iz geomehanskega elaborata omogoča kvalitetno plitvo temeljenje ploščatega prepusta.

Zaradi neenakomerne sestave raščenih temeljnih tal (samice) je potrebno dno gradbene jame sanirati s slojem pustega betona debeline 20 cm. Dopustna nosilnost temeljnih tal je ocenjena na 140 kN/m2, robne napetosti pa se lahko še povečajo za 20%.

Izvleček iz GG poročila BLAN d.o.o. maj 2020

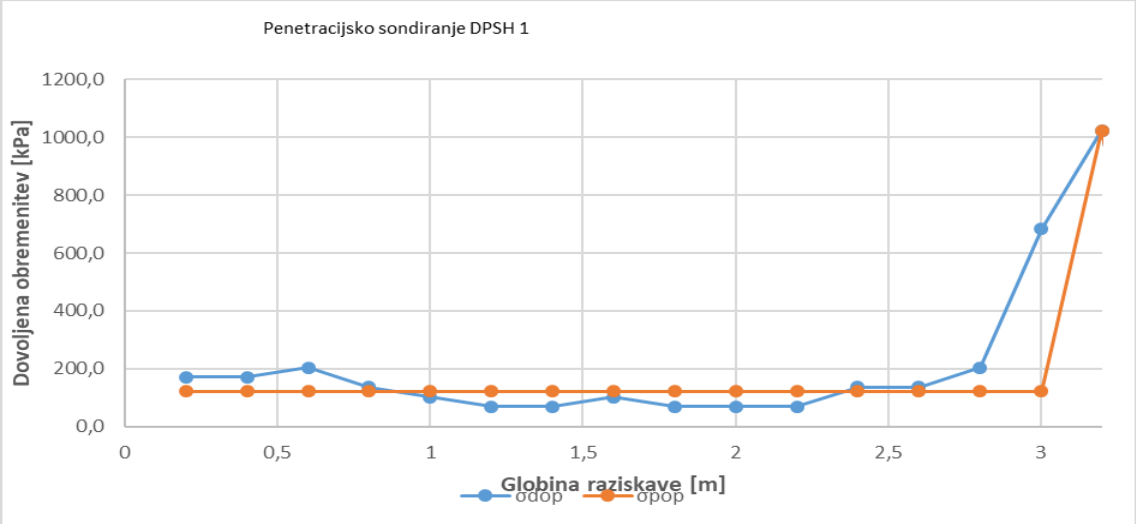

Globina (m)	C (kPa)	ϕ (°)	σ_c (kPa)	Mv	γ (kN/m³)
2.8	2	25.0	63	5.7 - 9.8	19
> 2.8	0	40	>250	>20	21

T.1.3. STATIČNA ZASNOVA IN DOKAZ STABILNOSTI OBJEKTA

Konstrukcija podaljšanja prepusta je zasnovana kot monoliten AB ploščati okvir debeline 30 cm
Prekladna konstrukcija in talna plošča so popolnoma vpete v stenasti podpori in tvorita z njimi prostorski okvir. Togost konstrukcije dodatno povečujejo razširitve temeljne plošče v smeri krilnih sten, v katere so krilne stene vpete. Krilne stene so obenem vpete v stene opornikov in v vozišču ploščo.

Statična analiza je izvedena na prostorskem modelu s programom TOWER.
Upoštevana sta standarda

- SIST EN 1990 DODATEK A2
- SIST EN 1991-2 (Prometna obtežba mostov) ,obtežni primer LM1.

Pri dokazu statične stabilnosti okvirne konstrukcije so analizirane projektne situacije v fazi uporabe objekta: obremenitve zaradi obtežb na končnem sistemu: stalna obtežba (krov, reologija, zemeljski pritiski), prometna obtežba, dodatna obtežba – temperaturni vplivi, ki so merodajne za dokaz statične stabilnosti konstrukcije.
Armatura v konstrukciji je izračunana po metodi mejnega stanja nosilnosti MSN s prevladujočimi vertikalnimi vplivi. Za kontrolo deformacij in izračun razpok je uporabljena navidezno stalna kombinacija obtežb, za mejno stanje uporabnosti - MSU.

T.1.4. OPIS OBJEKTA

T.1.4.1. Temeljenje

Pogoji temeljenja so podani v geomehanskem poročilu. Stene ploščatega prepusta in krilne stene so temeljene na AB temelji plošči širine 3.20.

Glede na to, da bodo temelji izvedeni na 20 cm debeli plasti pustega betona v raščenih prodnih zemljinah, so pričakovani posedki do 2,0 cm, ki se bodo večinoma izvršili že v času gradnje.
Temeljna plošča iz betona C30/37.

Izkope in izvedbo temeljev bo moral nadzirati in prevzeti pooblaščeni geomehanik z vpisom v gradbeni dnevnik.

T.1.4.2. Podporna in prekladna konstrukcija

Podporno konstrukcijo tvorita plitvotemeljeni AB steni opornikov z nastavki za krilne zidove, ki so v ploščati prepust polnovpeti. Steni opornikov in kril, ki ju tvorita AB steni debeline 30 cm in višine 2,0 do 2,3 m, sta vpeti v prekladno konstrukcijo in v talno ploščo. Zgoraj sta v skladu s prekladno konstrukcijo oblikovana z ustreznimi padci in nakloni za odvodnjavanje.
Oporniki in krila so izdelani iz betona C30/37,PV-II, XC4,XD3, XF1, BSt 500 B
Hidroizolacija betonskih površin v stiku z zemljino:

- 1 x hladni bitumenski premaz,
- 2 x vroči bitumenski premaz

Vozišča plošča je zasnovana kot monolitna AB plošča debeline 30 cm, ki se v celoti zabetonira na opažu na licu mesta. Prekladna konstrukcija je popolnoma vpeta v plitvotemeljene oporne stene in tvori z njimi ploščati okvir. Kot križanja je 58,01º.
Prekladna konstrukcija je izdelana iz C30/37, PV-II, XC4, XD1,XF2, BSt 500 B

Vse vidne robove je potrebno posneti s trikotno letvijo 3 x 3 cm, spodnji rob robnega venca pa z letvijo 5x 5 cm.

T.1.4.3. Zgornji ustroj vozišča

Nad vozišč no ploščo, pood HI, je predvidena plast 6 cm naklonskega betona, ki zagotavlja ustrezno odtekanje pronicajoče vode z zgornje površine vozišč ne plošče. Naklonski beton prilagoditi naklonu obstoječe vozišč ne plošče.

Horizontalna izolacija vozišč ne plošče:

- 2x epoksi premaz
- posip s kremenčevim peskom
- bitumenska lepilna zmes
- bitumenski trakovi debeline 4,5 mm

Nad hidroizolacijo se izvede zaščitni armirani betonski estrih debeline 6 cm.
Asfaltne plasti na vozišču:

- Bitumenski beton AC 11 surf PmB 45/80-65, A2 ... 4 cm
- Bitumiziran drobljenec AC 22 bin PmB 45/80-65, A2 ... 6 cm
- Bitumiziran drobljenec AC 32 base B 50/70, A2 ... 8 cm

Asfaltne plasti na pločniku:

- Bitumenski beton AC 8 surf B 70/100, A5 ... 5 cm

. **T.1.4.4. Robni venci**

Beton robnega venca mora biti marke C30/37. Odpornost na mraz s prisotnostjo soli mora biti XC4, XD3, XF4. Prav tako mora biti beton odporen na obrus. Posebno skrb je potrebno posvetiti negi betona.

T.1.4.5. Ograje

Obojestransko na objektu je tipska palična ograja z vertikalnimi polnili za pešce, višine 1.20 m, po SIST —EN 1317. Vsi jekleni deli ograj so vroče cinkani.

T.1.4.6. Prehodne plošče

Obojestransko sta je objektu izvedena cementna stabilizacija v skladu z TSC. Pod stabilizacijo je potrebno izvesti zasip in zbijanje skladno s TSC.

T.1.4.7. Odvodnjavanje mostu

Meteorne vode so speljane v sistem cestne kanalizacije.
Odvodnjavanje zgornje površine prepusta je zagotovljeno z naklonom zaščitnega betona na zgornji površini prepusta

T.1.4.8. Zasipi in brežine

Zasip za opornikom se izvaja simetrično (istočasno). Izvede se iz zmrzlinsko odpornega kamnitega materiala (prod ali drobljenec) D63, v slojih po 30 cm, s komprimiranjem do gostote 98% po Proctorju in modulom deformacije Ev2>80 MN/m2 v coni ˝A˝ in 95% po Proctorju ter modulom deformacije Ev2>45 MN/m2v coni ˝B˝. Zasip za opornikom se mora izvesti v skladu s TSC 07.109.
V celoti se lahko opornik zasuje po izdelavi vozišč ne plošče.
Nasipne brežine ceste se izvedejo v nagibu 1:1,5.

T.1.4.9. Ureditev struge

Potok P3 je v območju prepusta urejen po projektni dokumentaciji »Ureditev zalednih voda v območju Prihove« ki jo je izdel PUV Celje d.o.o., projekt je sestavni del projekta Vizura d.o.o. 31/99-04

Zaradi podaljšanja prepusta bo potrebno na novo oblikovati brežine potoka na vtočni strani.
Pri ureditvi bodo upoštevane zahteve iz zgoraj navedene projektne dokumentacije.
Dno struge v prepustu bo tlakovano z lomljencem fi 30 v betonu.

Znotraj prepusta so vidne naplavine, ki ih je potrebno odstraniti.

T.1.4.10. Komunalni vodi

Pred izvedbo del je potrebno zakoličiti vse komunalne vode v prisotnosti upravljalcev posameznih vodov.
Vsa dela v bližini komunalnih vodov izvajati pod nadzorom in po navodilih upravljalcev.

T.1.5. UPORABLJENI MATERIALI

Del konstrukcije	Oznaka
Podložni beton	C 12/15
Prehodna plošča	C 25/30, XC2
Temeljna plošča, stene in krila	C30/37,PV-II, XC4,XD1, XF1,
Prekladna konstrukcija	C30/37, PV-II, XC4, XD3,XF3
Hodniki z robnimi venci	C30/37, XC4, XD3, XF4

Vodotesen beton PV-II z globino omočenja max. 3 cm.
Zaščitne plasti betona: 5 cm temelji, 5 cm opornika s krili in prehodni plošči, 4,5 cm prekladna konstrukcija in hodniki z robnimi venci.
Armatura
Vsi konstrukcijski elementi mostu:
BSt 500 B
GA 240/360 (montažna armatura)
Beton v skladu z:

- SIST EN 206-1:2003, SIST EN 1026:2016, SIST EN 13670:2010/A101:2010

Jeklo v skladu z:

- SIST EN 10080:2005

T.1.6. IZVEDBA OBJEKTA

T.1.6.1 Gradbena jama

Med izkopom gradbene jame za temelje je potrebno preusmeriti potok 3 z začasnimi nasipi in cevmi.
Izkope in izvedbo temeljev bo moral nadzirati in prevzeti pooblaščeni geomehanik z vpisom v gradbeni dnevnik.

T.1.6.2 Temeljenje

Plitvo temeljenje se izvede na 20 cm debeli plasti podbetona.

T.1.6.3 Opaženje

Prekladna konstrukcija se izvede na fiksnem opažu na jekleni konstrukciji zmontirani na licu mesta.
Tehnološki projekt opažne konstrukcije izdela izvajalec, projekt pa da pred pričetkom del v potrditev projektantu in nadzornemu organu. Opaže za vse bistvene konstrukcije mora prevzeti geodet.
Vsi vidni deli okvirne konstrukcije so opaženi z opažem za vidni beton (opažne plošče). Pri tem je potrebno upoštevati navodila iz TSC 07.111 o smeri polaganja opažnih plošč. Vsi deli konstrukcije, ki so nevidni so opaženi s "surovim" opažem.
Za vidne površine velja razred vidne površine VB 2. Vsi deli konstrukcije, ki so nevidni, so opaženi s "surovim" opažem in zanje velja razred vidne površine VB 0.
Opaži morajo biti vodotesni, da se prepreči izlivanje cementnega mleka v okolico.

T.1.6.4 Betoniranje

Izbrani izvajalec mora pred pričetkom del izdelati projekt betona in ga dati v potrditev nadzornemu organu in projektantu.

T.1.6.5 Stikovanje starega in novega betona

Vse kontaktne površine med starim in novim betonom je potrebno premazati z emulzijo za boljši sprijem starega in novega betona.

V obstoječe stene in plošče bodo navrtane vrtine fi30/30 cm globine min 25 cm. V vrtine vgraditi sidra fi16 ter zaliti z ekspanzijsko malto ali z epoksidnimi smolami.

T.1.6.6. Varstvo pri delu

Izvajalec je dolžan, da s svojo organizacijo del zagotovi varnost pri delu. Izvajalec mora za uporabljene materiale pridobiti ustrezne ateste.

T.1.6.7. Ostalo

Izvajalec mora pri delu ravnati tako, da bo pri posegih v vodotok prihajalo do čim manjšega kaljenja vode in da bo preprečeno vsakršno onesnaževanje vode s cementnim mlekom ali mineralnimi olji.

Pri vseh delih mora izvajalec upoštevati določila Zakona o varnosti in zdravju pri delu, ter ostalo zakonodajo s področja varovanja okolja. Izvajalec mora izvajati dela skladno z načrtom in upoštevati vse omejitve in napotke vezane na varovanje naravnega okolja. Izvajalec je dolžan, da s svojo organizacijo del predvidi ustrezne ukrepe za zagotavljanje varnosti in zdravja pri delu.

Pri delih je potrebno dosledno upoštevati vse v projektni dokumentaciji predvidene postopke in zahteve soglasodajalcev, ki so podane v projektnih pogojih in niso posebej omenjene v tehničnem poročilu.

Pri odstranjevanju dotrajanih delov konstrukcije in ravnanju z njimi, mora izvajalec upoštevati zahteve, ki so podane v elaboratu ravnanja z gradbenimi odpadki, ki je sestavni del projekta.
Izvajalec mora za uporabljene materiale pridobiti ustrezne ateste.

Opaže za vse bistvene elemente konstrukcije mora prevzeti geometer.

Pri vseh fazah gradnje, katerih problematika se nanaša na geološko geomehansko problematiko, mora biti prisoten geomehanik.

Morebitne spremembe pri gradnji mora potrditi odgovorni projektant.

Celje, Februar 2019
po recenziji , junij 2020

Sestavil:
Branko Suzić, univ. dipl. inž. grad.

BRANKO SUZIĆ
univ. dipl. inž. grad.
IZS G-0818

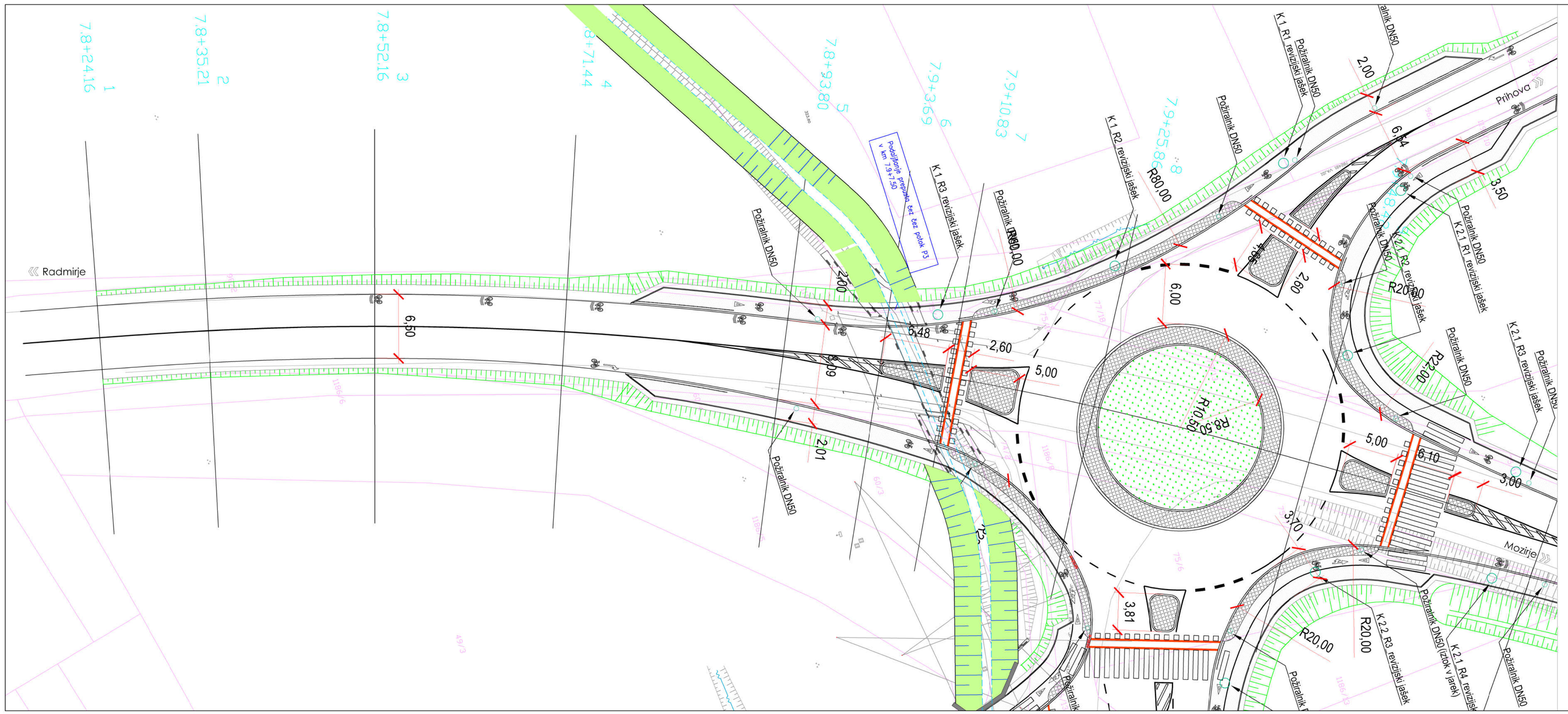

SITUACIJA OBJEKTA

PREDMET:	Ureditev križišča na regionalni cesti R1-225/1248 Radmirje – Mozirje v km 7+950 v kraju Prihova	ŠT. PROJEKTA	410/18
NAROČNIK:	RS, Ministrstvo za infrastrukturo, DRSI Tržaška cesta 19, 1000 Ljubljana		
ODGOVORNI VODJA PROJEKTA: Identifikacijska številka:	Peter Tovornik, univ.dipl.inž.grad. IZS G-3503		
OBJEKT:	Podaljšanje prepusta čez čez potok P3 na R2-225/1248 v km 7:9+7.50	ŠT. NAČRTA	300/19
VSEBINA LISTA:	SITUACIJA OBJEKTA	FAZA PROJEKTA:	PZI
ODGOVORNI PROJEKTANT: Identifikacijska številka:	Branko Suzič, univ.dipl.inž.grad. IZS G-0818	MERILO:	1:250
IZDELAL: Identifikacijska številka:	Branko Suzič, univ.dipl.inž.grad. IZS G-0818	DATUM:	FEBRUAR 2019 po recenziji junij 2020
		Šifra CC: 2141	LIST ŠTEVILKA: 1

SUBRA d.o.o. PROJEKTIRANJE - SVETOVANJE
Jenkova 24, 3000 Celje

Št. odseka :	Arhivska št :	Faza/objekt :	Šifra risbe :
1248	1248.0054.00	004.2160	G.202.


7,9+10,83
7
347,630
347,772
7,9+3,69
6
347,696
347,844
7,8+93,80
5
347,745
347,861
347,943
347,821
8,16
9,80
9,43
7,85
0,33
1,71
1,71
0,33
1,71
1,71
0,33
1,71
1,71

Prečni prerez prepusta 2–2

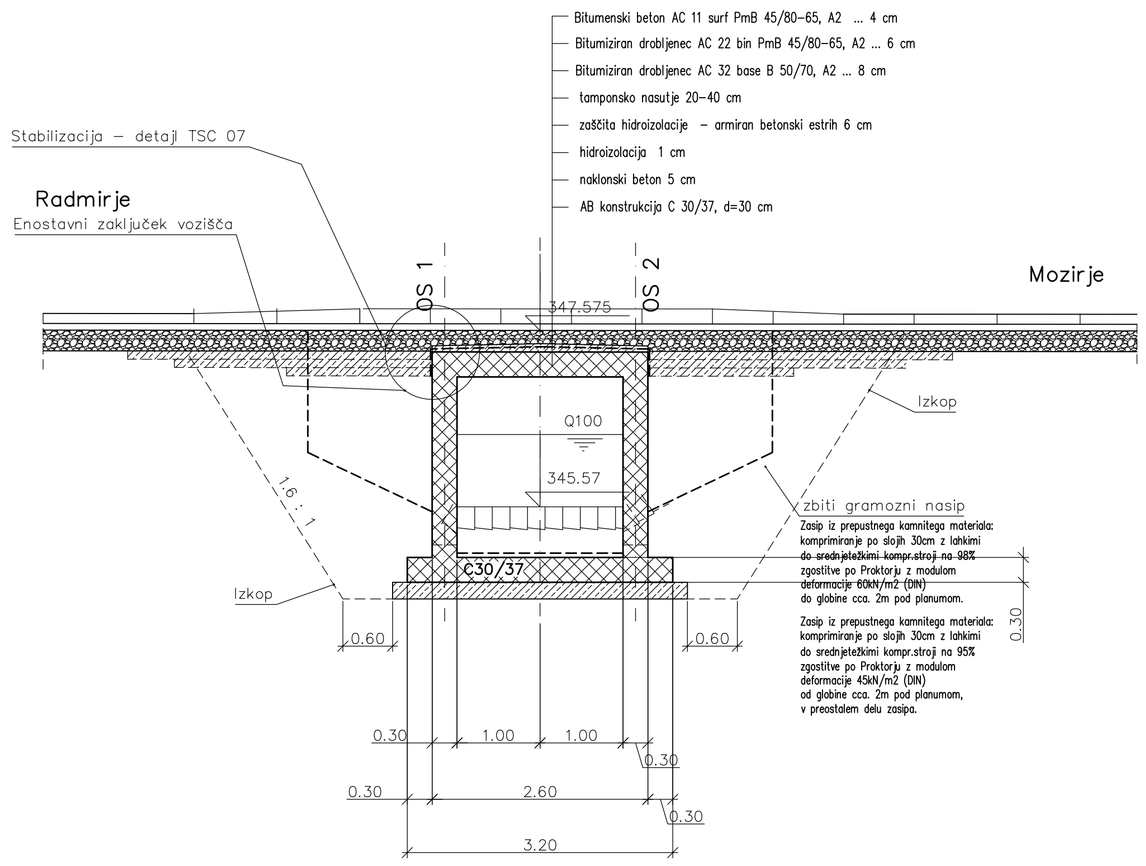

Vzdolžni prerez v osi prepusta 1–1

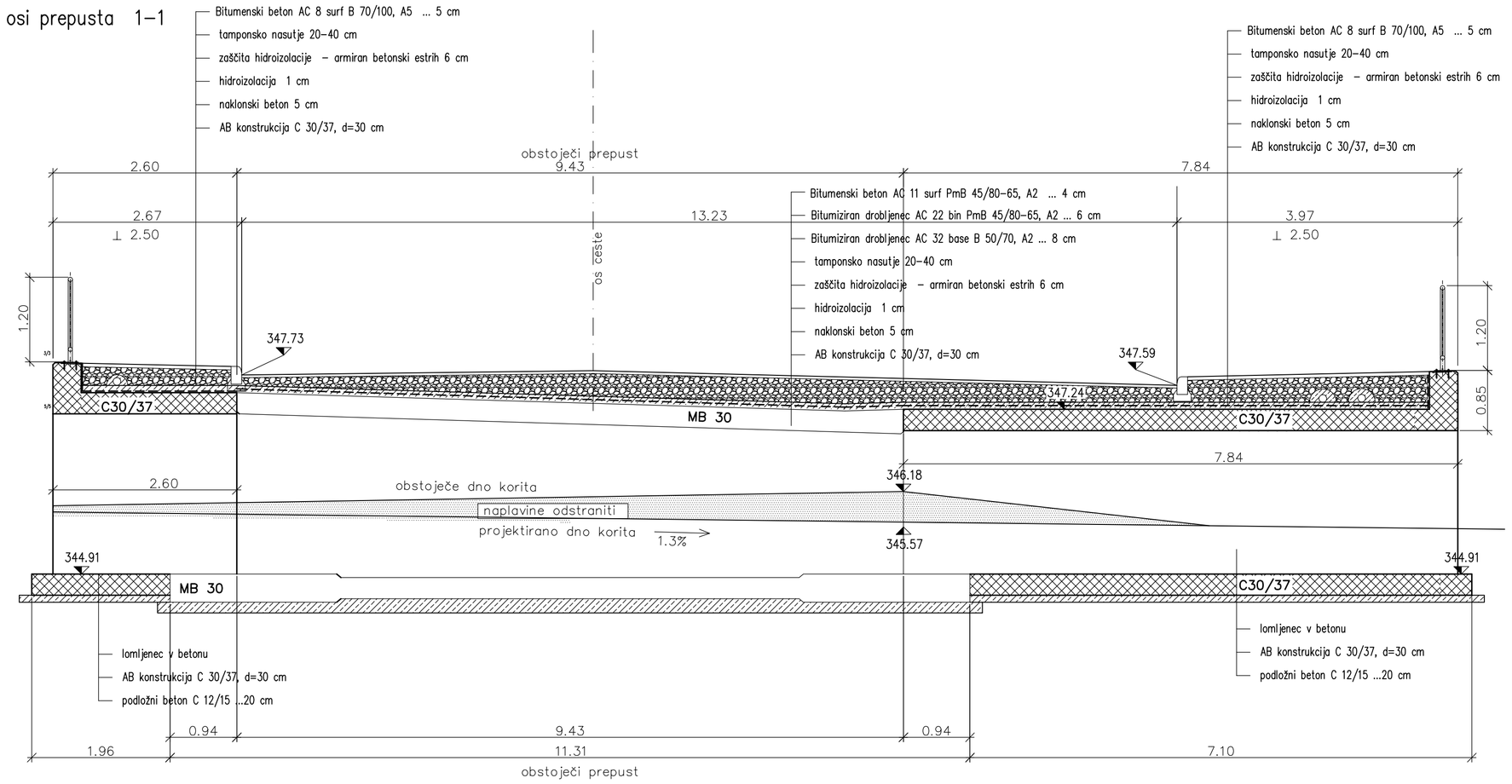

PREREZI PREPUSTA

NEPODBLAŠČENO KOPIRANJE IN RAZMNOŽEVANJE NI DOVOLJENO

PREDMET:	Ureditev kroižišča na regionalni cesti R1–225/1248 Radmirje – Mozirje v km 7+950 v kraju Prihova	ŠT. PROJEKTA 410/18	
NAROČNIK:	RS, Ministrstvo za infrastrukturo, DRSI Tržaška cesta 19, 1000 Ljubljana		
ODGOVORNI VODJA PROJEKTA: Identifikacijska številka:	Peter Tovornik, univ.dipl.inž.grad. IZS G–3503		
OBJEKT:	Podaljšanje prepusta čez čez potok P3 na R2–225/1248 v km 7.9+7.50	ŠT. NAČRTA 300/19	SUBRA Jenkova 24, 3000 Celje
VSEBINA LISTA:	PREREZI PREPUSTA		FAZA PROJEKTA: PZI
ODGOVORNI PROJEKTANT: Identifikacijska številka:	Branko Suzić, univ.dipl.inž.grad. IZS G–0818		MERILO: 1:25
IZDELAL: Identifikacijska številka:	Branko Suzić, univ.dipl.inž.grad. IZS G–0818		DATUM: FEBRUAR 2019 po recenziji junij 2020
		Šifra CC: 2141	LIST ŠTEVILKA: 3

Št. odseka :	Arhivska št :	Faza/objekt :	Šifra risbe :
1248	1248.0054.00	004.2160	G.240.

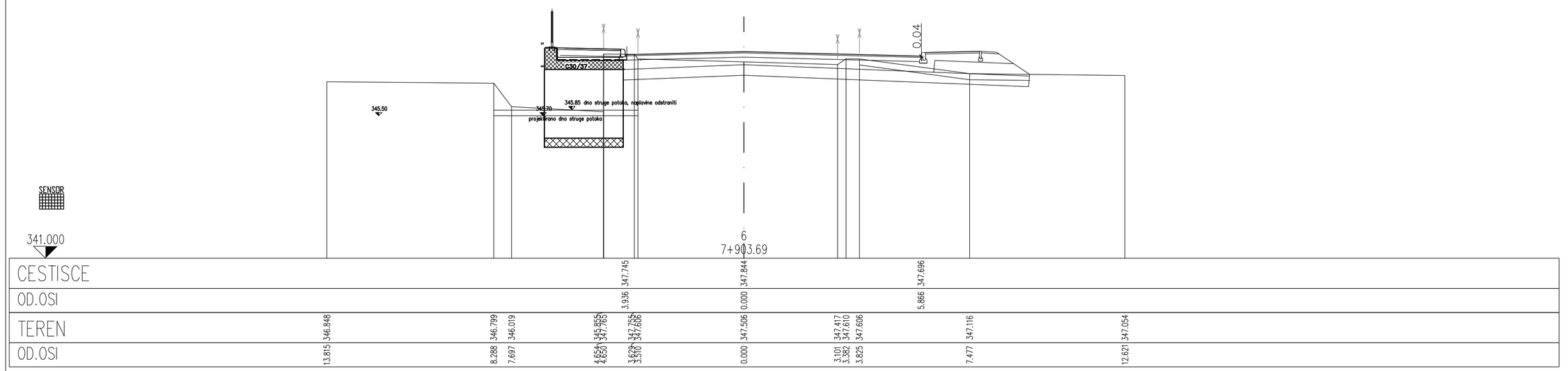
0.04
39.77
345.85 dno struge potoka, naplavine odstranili
345.70
projektirano dno struge potoka
345.50
SENSOR
341.000
6
7+903.69

| | | |

PROFIL-1: OS_R1
MERILO 1:500/100

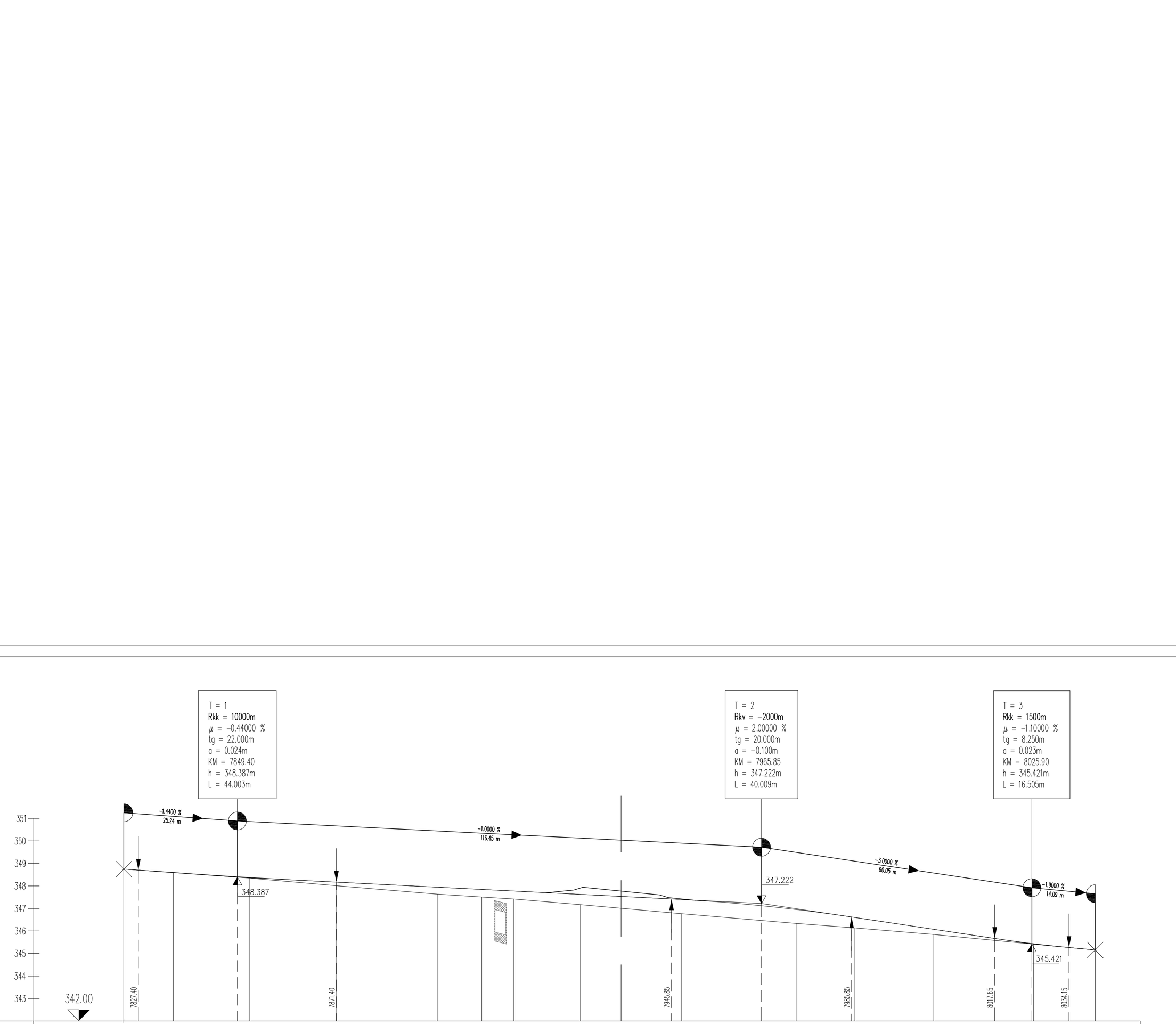

| | | |

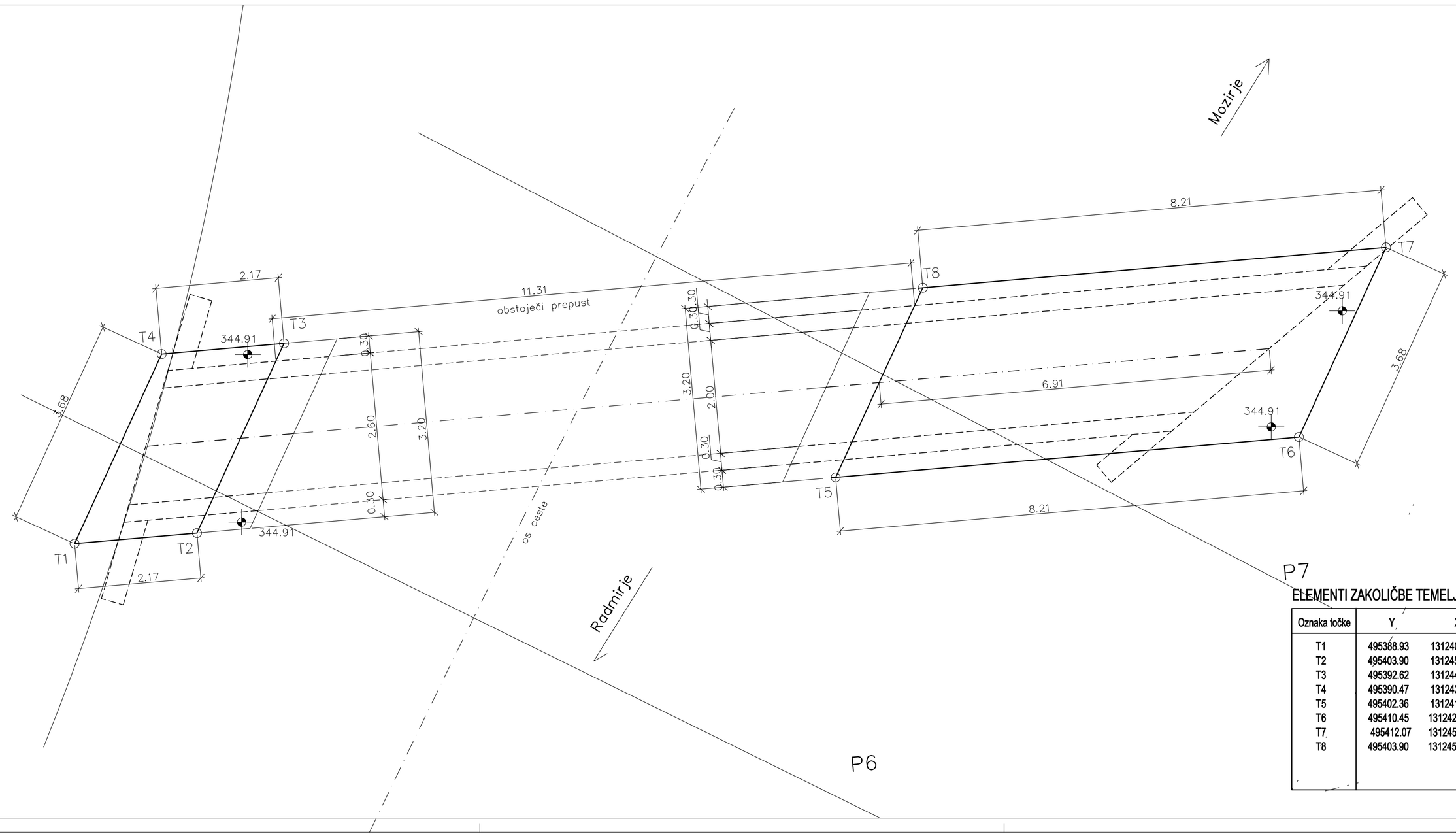

OPOMBA:

PO KONČANJU RUŠITVENIH DEL JE POTREBNO NA LICU MESTA PREVERITI DEJANSKE DIMENZIJE OBTOJEČE KONSTRUKCIJE!

NA PODLAGI DEJANSKIH DIMENZIJ, V SODELOVANJU S PROJEKTANTOM PO POTREBI KORIGIRATI OPAŽNE NAČRTE !

TEMELJNA TLA MORA OBVEZNO PREGLEDATI POOBLAŠČENI GEOMEHANIK!
VSAKO SPREMEMBO MORA ODOBRITI ODGOVORNI PROJEKTANT!
DELOVNE STIKE IZVESTI VODOTESNO PO PRINCIPU BELE KADI!

TEMELJNA PLOŠČA C25/30 XC2, Dmax=32mm,
ARMATURA B 500 B zaščitni sloj: 5cm

ELEMENTI ZAKOLIČBE TEMELJEV

Oznaka točke	Y	X
T1	495388.93	131240.56
T2	495403.90	131245.08
T3	495392.62	131244.10
T4	495390.47	131243.91
T5	495402.36	131241.73
T6	495410.45	131242.44
T7	495412.07	131245.79
T8	495403.90	131245.08

OPAŽNI NAČRT TEMELJEV

NEPOOBLAŠČENO KOPIRANJE IN RAZMNOŽEVANJE NI DOVOLJENO

PREDMET:	Ureditev križišča na regionalni cesti R1-225/1248 Radmirje – Mozirje v km 7+950 v kraju Prihova	ŠT. PROJEKTA	410/18
NAROČNIK:	RS, Ministrstvo za infrastrukturo, DRSI Tržaška cesta 19, 1000 Ljubljana		
ODGOVORNI VODJA PROJEKTA:	Peter Tovornik, univ.dipl.inž.grad.		
Identifikacijska številka:	IZS G-3503		
OBJEKT:	Podaljšanje prepusta čez čez potok P3 na R2-225/1248 v km 7.9+7.50	ŠT. NAČRTA	300/19
VSEBINA LISTA:	OPAŽNI NAČRT TEMELJEV		FAZA PROJEKTA: PZI
ODGOVORNI PROJEKTANT:	Branko Suzić, univ.dipl.inž.grad.		MERILO: 1:50
Identifikacijska številka:	IZS G-0818		
IZDELAL:	Branko Suzić, univ.dipl.inž.grad.		DATUM: FEBRUAR 2019
Identifikacijska številka:	IZS G-0818		po recenziji junij 2020
		Šifra cc: 2141	LIST ŠTEVILKA: 6

SUBRA INŽENIRING - PROJEKTIRANJE - NADZORI
Jenkova 24, 3000 Celje

Št. odseka :	Arhivska št :	Faza/objekt :	Šifra risbe :
1248	1248.0054.00	004.2160	G.261.1

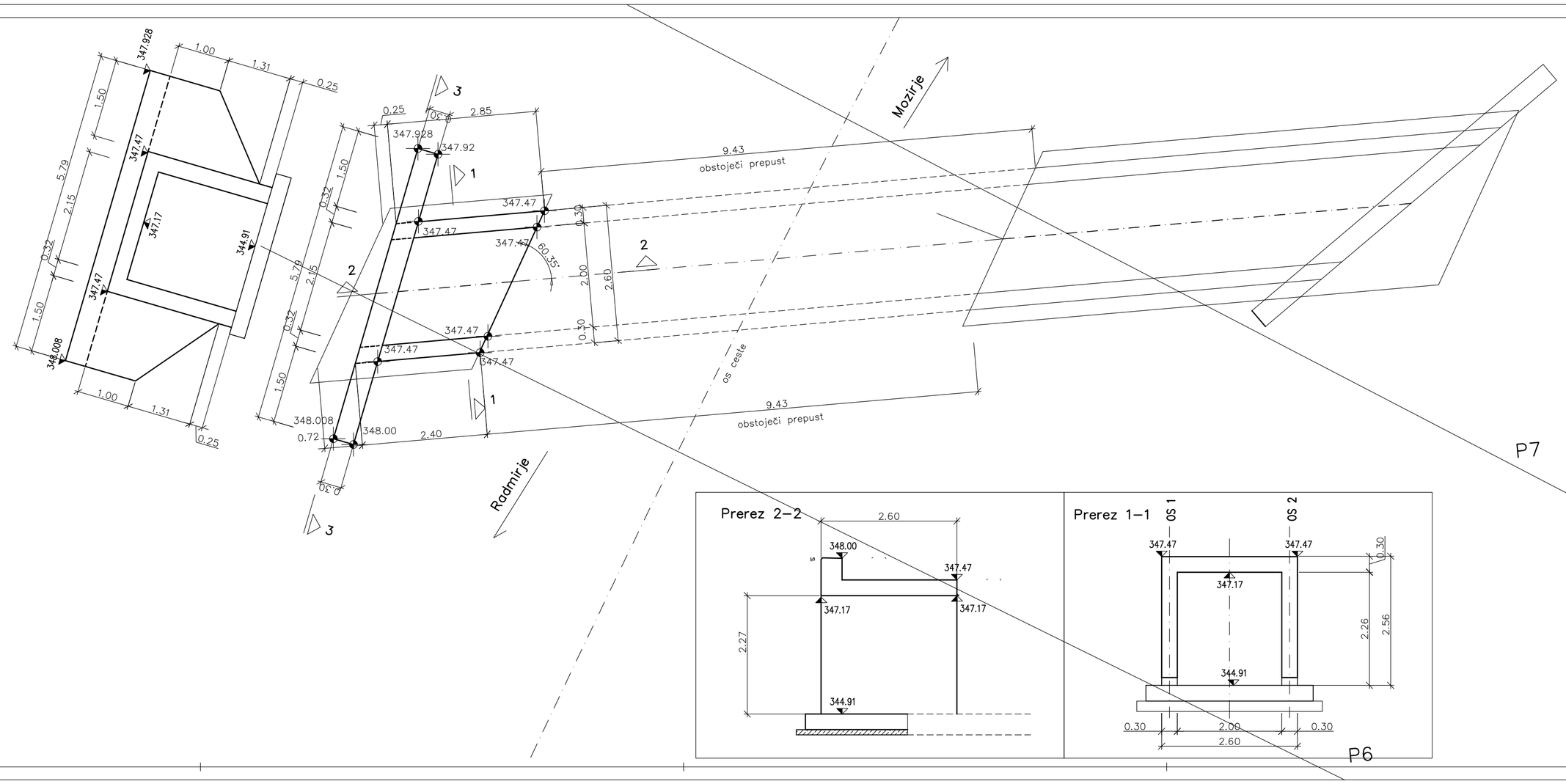

OPOMBA:
PO KONČANJU RUŠITVENIH DEL JE POTREBNO NA LICU MESTA PREVERITI DEJANSKE DIMENZIJE OBTOJEČE KONSTRUKCIJE!
NA PODLAGI DEJANSKIH DIMENZIJ, V SODELOVANJU S PROJEKTANTOM PO POTREBI KORIGIRATI OPAŽNE NAČRTE !
STENE IN KRILA GEODETSKO ZAKOLIČITI

OPOMBA:
Obstoječa krila delno porušiti !!!

TEMELJNA TLA MORA OBVEZNO PREGLEDATI POOBLAŠČENI GEOMEHANIK!
VSAKO SPREMEMBO MORA ODOBRITI ODGOVORNI PROJEKTANT!
DELOVNE STIKE IZVESTI VODOTESNO PO PRINCIPU BELE KADI!
OPORNIK C30/37 XC4,XD3, XF1, PV–II, Dmax=32mm, Poroznost P3
TEMELJNA PLOŠČA C25/30 XC2, Dmax=32mm,
ARMATURA B 500 B zaščitni sloj: 5cm

OPAŽNI NAČRT STEN in VOZIŠČNE PLOŠČE – gorvodno

NEPOOBLAŠČENO KOPIRANJE IN RAZMNOŽEVANJE NI DOVOLJENO

PREDMET:	Uredítev krožišča na regionalni cesti R1–225/1248 Radmirje – Mozirje v km 7+950 v kraju Prihova	ŠT. PROJEKTA 410/18	
NAROČNIK:	RS, Ministrstvo za infrastrukturo, DRSI Tržaška cesta 19, 1000 Ljubljana		
ODGOVORNI VODJA PROJEKTA: Identifikacijska številka:	Peter Tovornik, univ.dipl.inž.grad. IZS G–3503		
OBJEKT:	Podaljšanje prepusta čez čez potok P3 na R2–225/1248 v km 7.9+7.50	ŠT. NAČRTA 300/19	SUBRA Jenkova 24, 3000 Celje
VSEBINA LISTA:	OPAŽNI NAČRT STEN in VOZIŠČNE PLOŠČE – gorvodno		FAZA PROJEKTA: PZI
ODGOVORNI PROJEKTANT: Identifikacijska številka:	Branko Suzić, univ.dipl.inž.grad. IZS G–0818		MERILO: 1:50
IZDELAL: Identifikacijska številka:	Branko Suzić, univ.dipl.inž.grad. IZS G–0818		DATUM: FEBRUAR 2019 po recenziji junij 2020
		Šifra CC: 2141	LIST ŠTEVILKA: 7

Št. odseka :	Arhivska št :	Faza/objekt :	Šifra risbe :
1248	1248.0054.00	004.2160	G.261.2

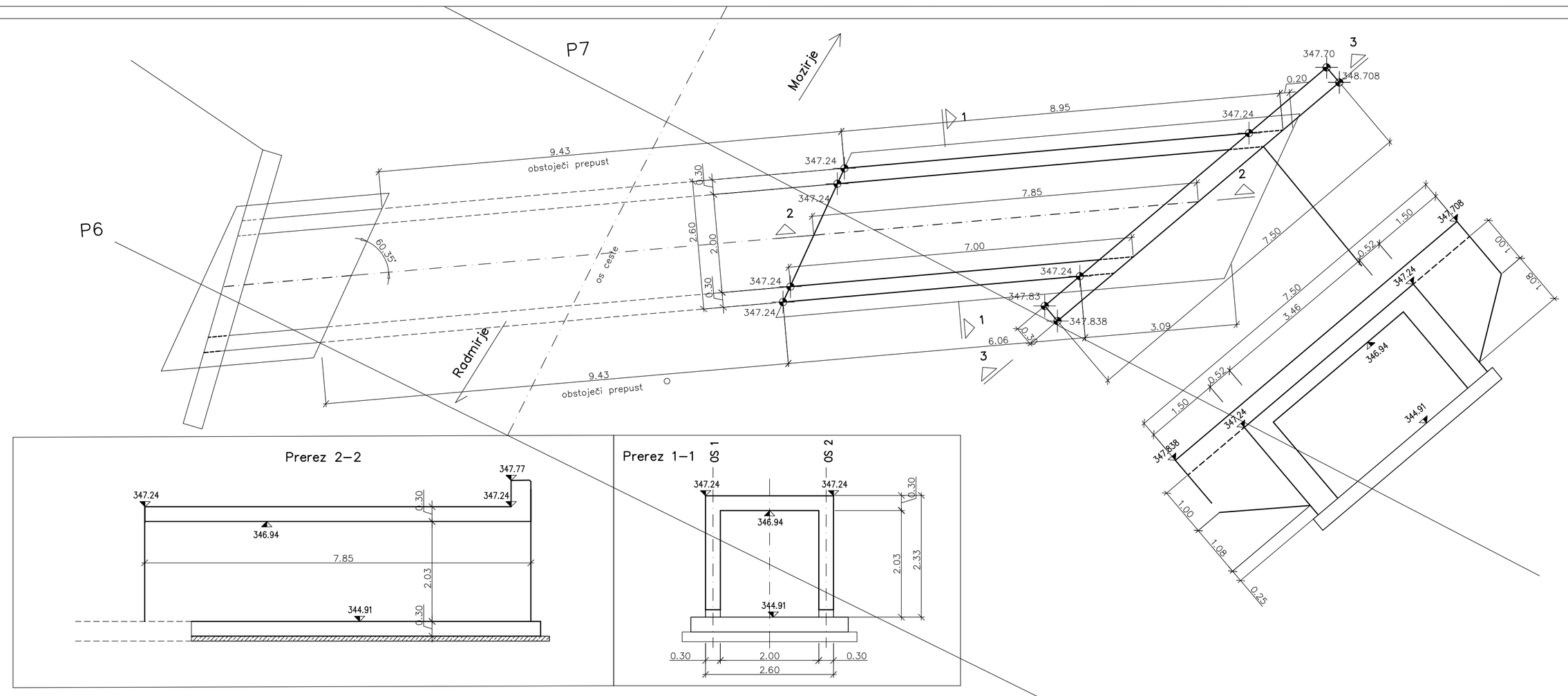

OPOMBA:
PO KONČANJU RUŠITVENIH DEL JE POTREBNO NA LICU MESTA PREVERITI DEJANSKE DIMENZIJE OBTOJEČE KONSTRUKCIJE!
NA PODLAGI DEJANSKIH DIMENZIJ, V SODELOVANJU S PROJEKTANTOM PO POTREBI KORIGIRATI OPAŽNE NAČRTE !
STENE IN KRILA GEODETSKO ZAKOLIČITI

OPOMBA:
Obstoječa krila delno porušiti !!!

TEMELJNA TLA MORA OBVEZNO PREGLEDATI POOBLAŠČENI GEOMEHANIK!
VSAKO SPREMEMBO MORA ODOBRITI ODGOVORNI PROJEKTANT!
DELOVNE STIKE IZVESTI VODOTESNO PO PRINCIPU BELE KADI!
OPORNIK C30/37 XC4,XD3, XF1, PV–II, Dmax=32mm, Poroznost P3
TEMELJNA PLOŠČA C25/30 XC2, Dmax=32mm,
ARMATURA B 500 B zaščitni sloj: 5cm

OPAŽNI NAČRT STEN in VOZIŠČNE PLOŠČE – dolvodno

NEPOOBLAŠČENO KOPIRANJE IN RAZMNOŽEVANJE NI DOVOLJENO

PREDMET:	Ureditev krožišča na regionalni cesti R1–225/1248 Radmirje – Mozirje v km 7+950 v kraju Prihova	ŠT. PROJEKTA 410/18	
NAROČNIK:	RS, Ministrstvo za infrastrukturo, DRSI Tržaška cesta 19, 1000 Ljubljana		
ODGOVORNI VODJA PROJEKTA: Identifikacijska številka:	Peter Tovornik, univ.dipl.inž.grad. IZS G–3503		
OBJEKT:	Podaljšanje prepusta čez čez potok P3 na R2–225/1248 v km 7.9+7.50	ŠT. NAČRTA 300/19	SUBRA Jenkova 24, 3000 Celje
VSEBINA LISTA:	OPAŽNI NAČRT STEN in VOZIŠČNE PLOŠČE – dolvodno		FAZA PROJEKTA: PZI
ODGOVORNI PROJEKTANT: Identifikacijska številka:	Branko Suzić, univ.dipl.inž.grad. IZS G–0818		MERILO: 1:50
IZDELAL: Identifikacijska številka:	Branko Suzić, univ.dipl.inž.grad. IZS G–0818		DATUM: FEBRUAR 2019 po recenziji junij 2020
		Šifra CC: 2141	LIST ŠTEVILKA: 8

Št. odseka :	Arhivska št :	Faza/objekt :	Šifra risbe :
1248	1248.0054.00	004.2160	G.261.3

Tloris

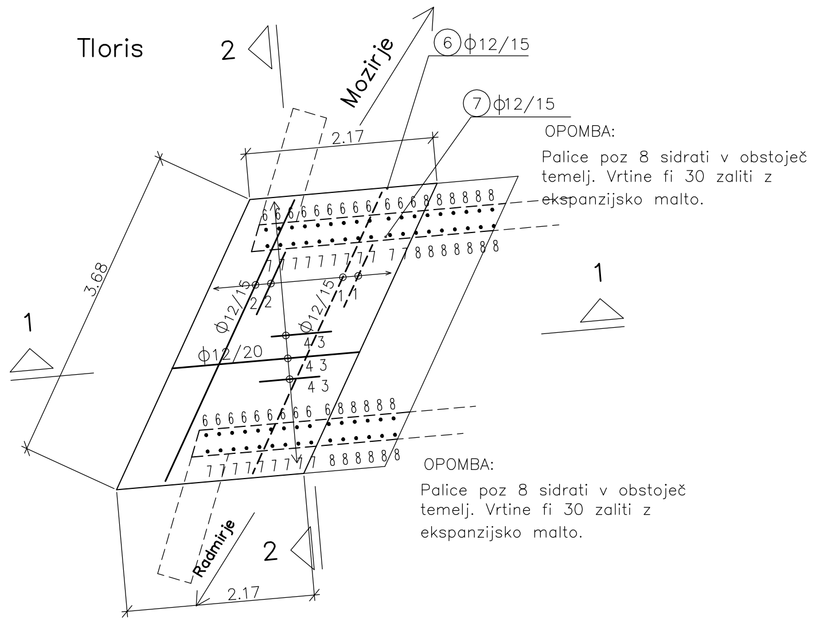

OPOMBA:
Palice poz 8 sidrati v obstoječ temelj. Vrtine fi 30 zaliti z ekspanzijsko malto.

OPOMBA:
Palice poz 8 sidrati v obstoječ temelj. Vrtine fi 30 zaliti z ekspanzijsko malto.

Prerez 1–1

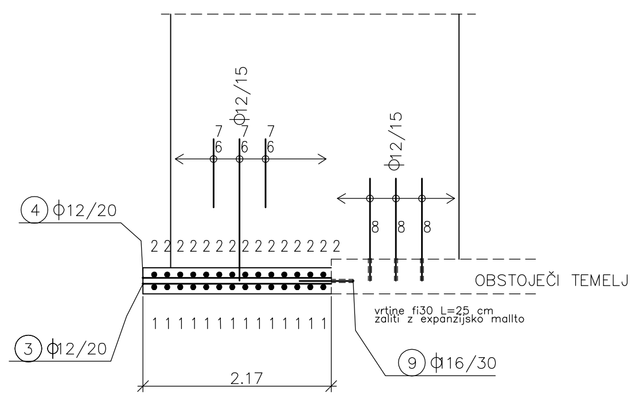

Prerez 2–2

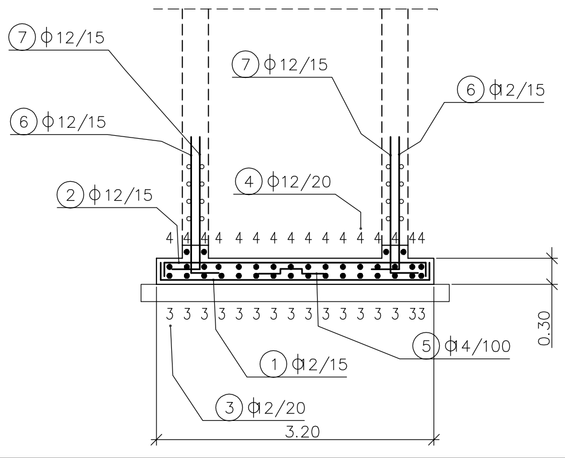

OZN	Φ	L (m)	kom	Σ L (m)			
				Φ 10	Φ 12	Φ 14	Φ 16
1	12	3.98	16		63.68		
2	12	3.98	16		63.68		
3	12	2.10	18		37.80		
4	12	2.10	18		37.80		
5	14	1.05	6			6.30	
6	12	1.70	25		42.50		
7	12	1.70	25		42.50		
8	12	1.45	32		46.40		
9	16	0.80	12				9.60
Σ L (m)				0.00	334.36	6.60	9.60
kg/m				0.633	0.92	1.242	1.621
Σ kg				0.00	307.61	8.18	15.55

do	Φ 12	(kg)	307.61
nad	Φ 12	(kg)	23.73
SKUPAJ		(kg)	332

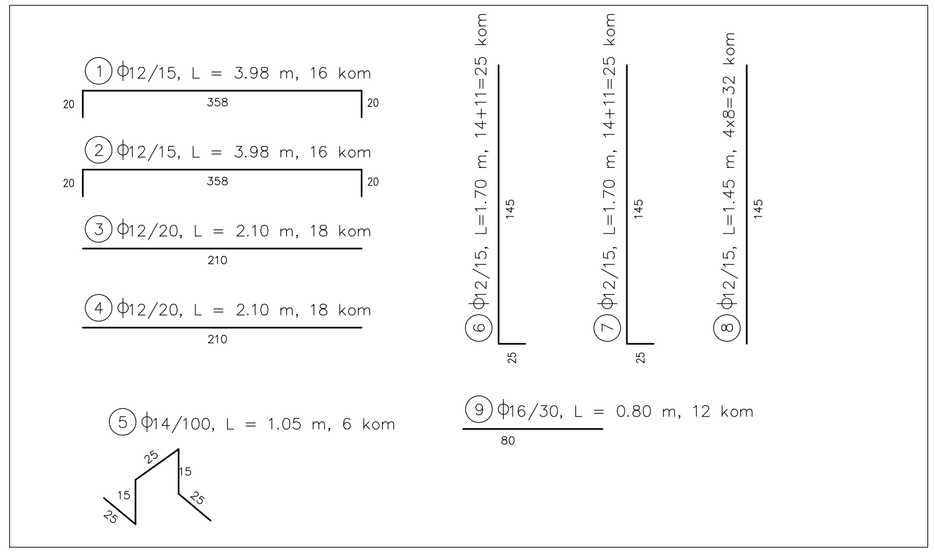

OPOMBA:
PO KONČANJU RUŠITVENIH DEL JE POTREBNO NA LICU MESTA PREVERITI DEJANSKE DIMENZIJE OBTOJEČE KONSTRUKCIJE!
NA PODLAGI DEJANSKIH DIMENZIJ, V SODELOVANJU S PROJEKTANTOM PO POTREBI KORIGIRATI ARMATURNE NAČRTE !

TEMELJNA TLA MORA OBVEZNO PREGLEDATI POOBLAŠČENI GEOMEHANIK!
VSAKO SPREMEMBO MORA ODOBRITI ODGOVORNI PROJEKTANT!
DELOVNE STIKE IZVESTI VODOTESNO PO PRINCIPU BELE KADI!

TEMELJNA PLOŠČA C25/30 XC2, Dmax=32mm,
ARMATURA B 500 B zaščitni sloj: 5cm

ARMATURNI NAČRT TEMELJEV – GORVODNO

NEPOOBLAŠČENO KOPIRANJE IN RAZMNOŽEVANJE NI DOVOLJENO

PREDMET:	Ureditev križišča na regionalni cesti R1-225/1248 Radmirje – Možirje v km 7+950 v kraju Prihova	ŠT. PROJEKTA	410/18
NAROČNIK:	RS, Ministrstvo za infrastrukturo, DRSI Tržaška cesta 19, 1000 Ljubljana		
ODGOVORNI VODJA PROJEKTA:	Peter Tovornik, univ.dipl.inž.grad.		
Identifikacijska številka:	IZS G-3503		
OBJEKT:	Podaljšanje prepusta čez čez potok P3 na R2-225/1248 v km 7.9+7.50	ŠT. NAČRTA	300/19
VSEBINA LISTA:	ARMATURNI NAČRT TEMELJEV – GORVODNO		FAZA PROJEKTA: PZI
ODGOVORNI PROJEKTANT:	Branko Suzić, univ.dipl.inž.grad.		MERILO: 1:50
Identifikacijska številka:	IZS G-0818		
IZDELAL:	Branko Suzić, univ.dipl.inž.grad.		DATUM: FEBRUAR 2019
Identifikacijska številka:	IZS G-0818		po recenziji junij 2020
		Šifra CC: 2141	LIST ŠTEVILKA: 9

SUBRA INŽENIRING - PROJEKTIRANJE - NADZOR
Jenkova 24, 3000 Celje

Št. odseka :	Arhivska št :	Faza/objekt :	Šifra risbe :
1248	1248.0054.00	004.2160	G.271.1

IZVLEČEK ARMATURE - ARMATURNI NAČRT TEMELJEV - GORVODNO

INVESTITOR:	RS, Ministrstvo za infrastrukturo, DRSI Tržaška cesta 19, 1000 Ljubljana
OBJEKT:	Podaljšanje prepusta čez čez potok P3 na R2-225/1248 v km 7.9+7.50
ŠT. PROJEKTA:	410/18
ŠT. NAČRTA:	300/19
ARMATURA:	S500 B

POZ.	OZNAKA	Ø	DOLŽINA	KOM.	OBLIKA	Ø							
						10	12	14	16				
	1	12	3,98	16	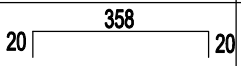		63.68						
	2	12	3.98	16	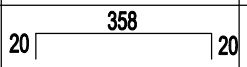		63.68						
	3	12	2.10	18	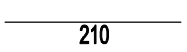		37.80						
	4	12	2.10	18	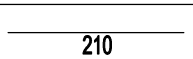		37.80						
	5	14	1.05	6	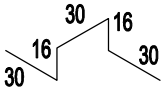			6.30					
	6	12	1.70	25	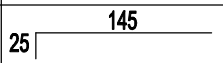		42.50						
	7	12	1.70	25	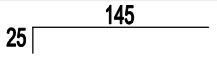		42.50						
	8	12	1.45	32	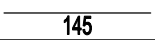		46.40						
	9	16	0.80	12					9.60				
					skupaj [m]		334.36	6.30	9.60				
					skupaj [kg]		307.61	8.18	15.55				
					skupaj do fi 12 mm [kg]	307.61							
					skupaj nad fi 12 mm [kg]	23.73							
					skupaj [kg]	332							

SESTAVIL:	Branko Suzić	Celje, feb 2019	PRILOGA ŠT.: 1 K LISTU 9

Tloris

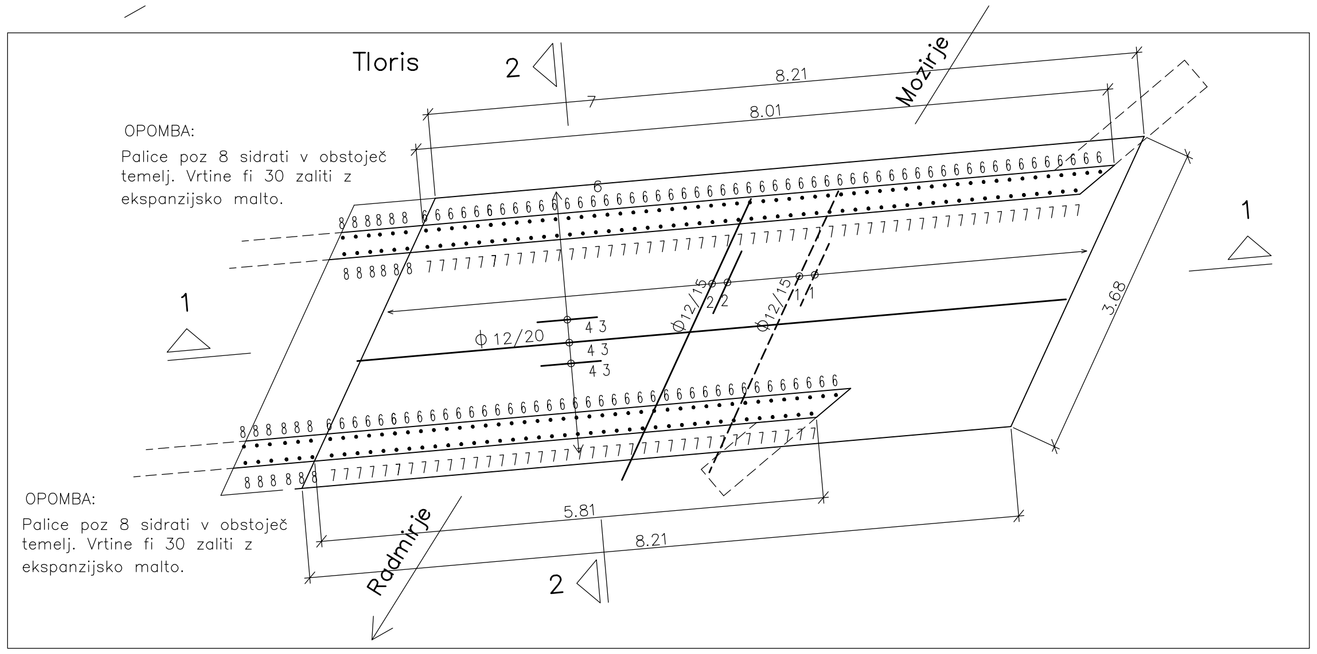

Prerez 1–1

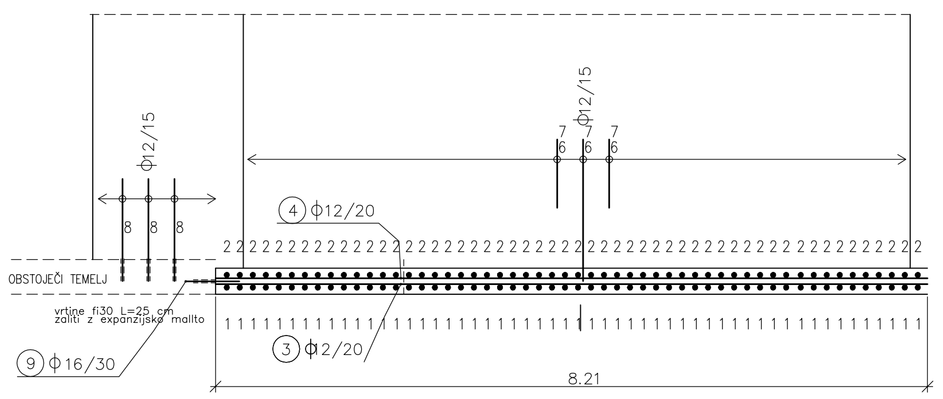

OPOMBA:
PO KONČANJU RUŠITVENIH DEL JE POTREBNO NA LICU MESTA PREVERITI DEJANSKE DIMENZIJE OBTOJEČE KONSTRUKCIJE!
NA PODLAGI DEJANSKIH DIMENZIJ, V SODELOVANJU S PROJEKTANTOM PO POTREBI KORIGIRATI ARMATURNE NAČRTE !

TEMELJNA TLA MORA OBVEZNO PREGLEDATI POOBLAŠČENI GEOMEHANIK!
VSAKO SPREMEMBO MORA ODOBRITI ODGOVORNI PROJEKTANT!
DELOVNE STIKE IZVESTI VODOTESNO PO PRINCIPU BELE KADI!

TEMELJNA PLOŠČA C25/30 XC2, Dmax=32mm,
ARMATURA B 500 B zaščitni sloj: 5cm

Prerez 2–2

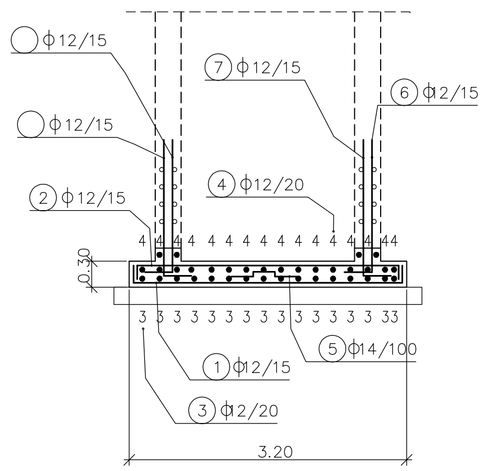

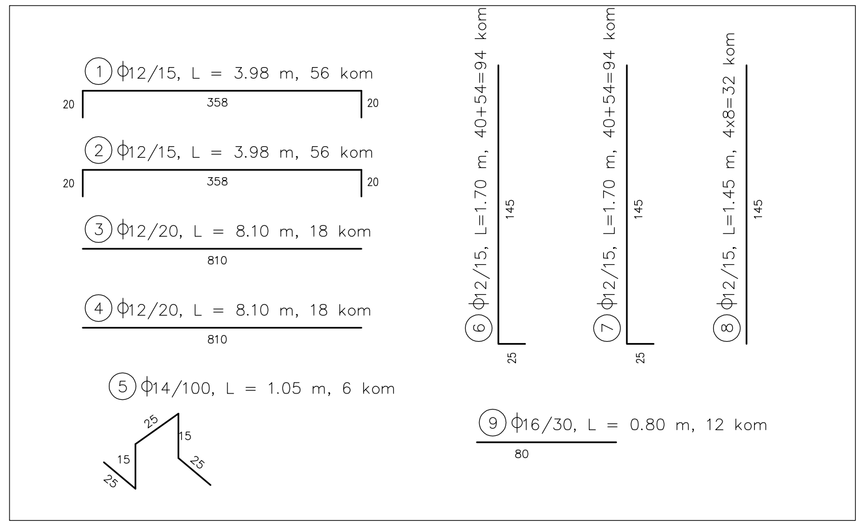

OZN	Φ	L (m)	kom	Σ L (m)			
				Φ 10	Φ 12	Φ 14	Φ 16
1	12	3.98	56		222.88		
2	12	3.98	56		222.88		
3	12	8.10	18		145.80		
4	12	8.10	18		145.80		
5	14	1.05	6			6.30	
6	12	1.70	94		159.80		
7	12	1.70	94		159.80		
8	12	1.45	32		46.40		
9	16	0.80	12				9.60
Σ L (m)				76.80	1103.36	6.60	9.60
kg/m				0.633	0.92	1.242	1.621
Σ kg				48.61	1015.10	8.18	15.55

do	Φ 12	(kg)	1015.10
nad	Φ 12	(kg)	23.73
SKUPAJ		(kg)	1039

ARMATURNI NAČRT TEMELJEV – DOLVODNO

NEPOOBLAŠČENO KOPIRANJE IN RAZMNOŽEVANJE NI DOVOLJENO

PREDMET:	Ureditev križišča na regionalni cesti R1-225/1248 Radmirje – Mozirje v km 7+950 v kraju Prihova	ŠT. PROJEKTA	410/18
NAROČNIK:	RS, Ministrstvo za infrastrukturo, DRSI Tržaška cesta 19, 1000 Ljubljana		
ODGOVORNI VODJA PROJEKTA:	Peter Tovornik, univ.dipl.inž.grad.		
Identifikacijska številka:	IZS G-3503		
OBJEKT:	Podaljšanje prepusta čez čez potok P3 na R2-225/1248 v km 7.9+7.50	ŠT. NAČRTA	300/19
			SUBRA INŽENIRING - PROJEKTIRANJE - NADZOR Jenkova 24, 3000 Celje
VSEBINA LISTA:	ARMATURNI NAČRT TEMELJEV – DOLVODNO		FAZA PROJEKTA: PZI
ODGOVORNI PROJEKTANT:	Branko Suzić, univ.dipl.inž.grad.		MERILO: 1:50
Identifikacijska številka:	IZS G-0818		
IZDELAL:	Branko Suzić, univ.dipl.inž.grad.		DATUM: FEBRUAR 2019
Identifikacijska številka:	IZS G-0818		po recenziji junij 2020
		Šifra CC:	2141
		LIST ŠTEVILKA:	10

Št. odseka :	Arhivska št :	Faza/objekt :	Šifra risbe :
1248	1248.0054.00	004.2160	G.271.2

IZVLEČEK ARMATURE - ARMATURNI NAČRT TEMELJEV - DOLVODNO

INVESTITOR:	RS, Ministrstvo za infrastrukturo, DRSI Tržaška cesta 19, 1000 Ljubljana
OBJEKT:	Podaljšanje prepusta čez čez potok P3 na R2-225/1248 v km 7.9+7.50
ŠT. PROJEKTA:	410/18
ŠT. NAČRTA:	300/19
ARMATURA:	S500 B

POZ.	OZNAKA	Ø	DOLŽINA	KOM.	OBLIKA	Ø 10	12	14	16				
	1	12	3,98	56	20 358 20		222.88						
	2	12	3.98	56	20 358 20		222.88						
	3	12	8.10	18	810		145.80						
	4	12	8.10	18	810		145.80						
	5	14	1.05	6	30 16 16 30 30			6.30					
	6	12	1.70	94	25 145		159,80						
	7	12	1.70	94	25 145		159.80						
	8	12	1.45	32	145		46.40						
	9	16	0.80	12	600				9.60				
					skupaj [m]		1103.36	6,30	9.60				
					skupaj [kg]		1015.10	8.18	15.55				
					skupaj do fi 12 mm [kg]	1015.10							
					skupaj nad fi 12 mm [kg]	23.73							
					skupaj [kg]	1039							

SESTAVIL:	Branko Suzić		Celje, feb 2019	PRILOGA ŠT.: 1 K LISTU 10

ARMATURNI NAČRT VOZIŠČNE PLOŠČE IN OPORNIKOV – GORVODNO

NEPOOBLAŠČENO KOPIRANJE IN RAZMNOŽEVANJE NI DOVOLJENO

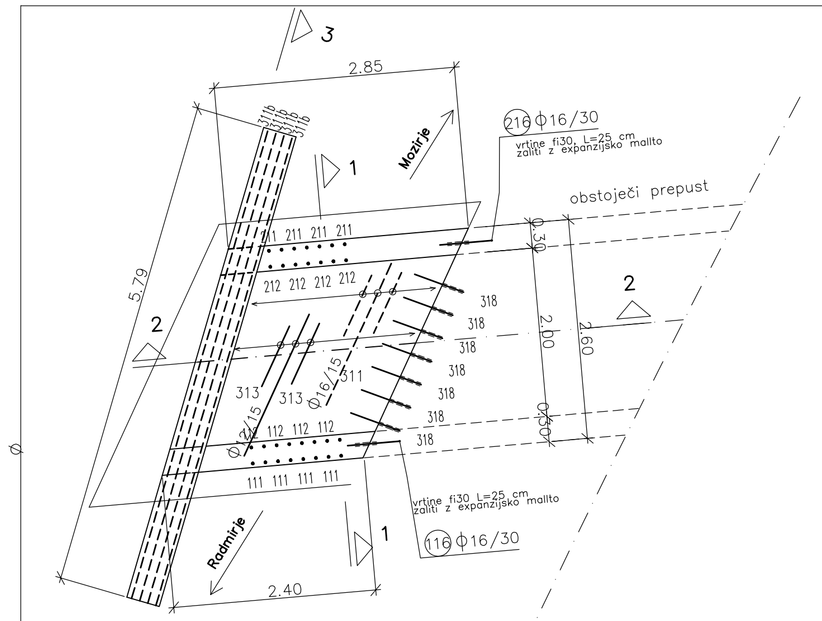

Prerez 2–2

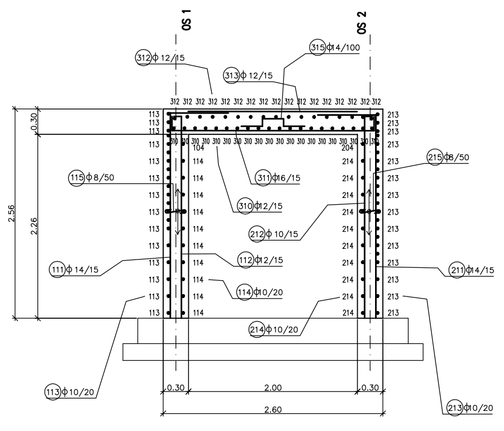

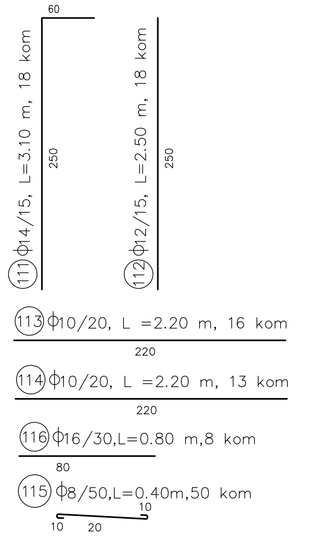

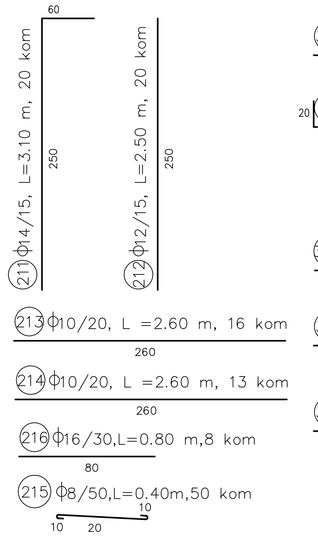

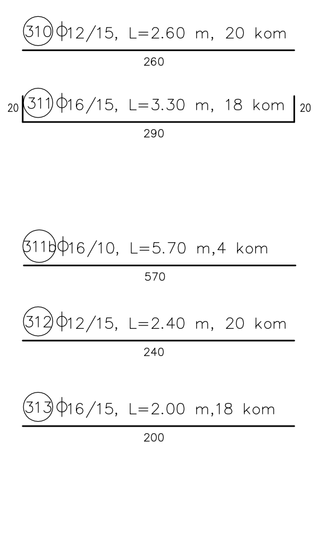

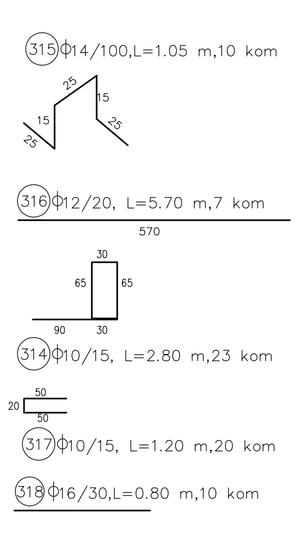

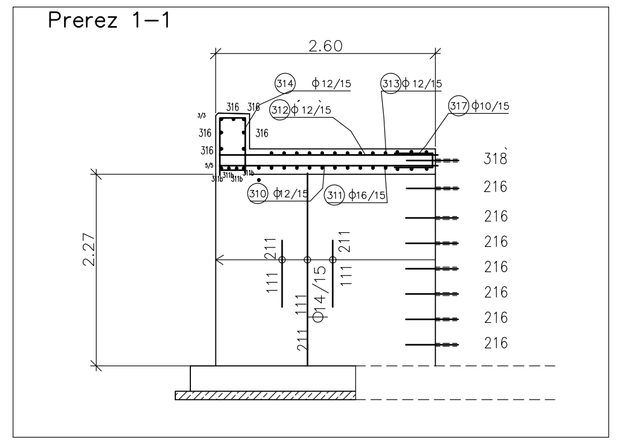

OZN	Φ	L (m)	kom	Σ L (m)			
				Φ 10	Φ 12	Φ 14	Φ 16
111	14	3,10	18			55,80	
112	12	2,50	18		45,00		
113	10	2,20	16	35,20			
114	10	2,20	13	28,60			
115	10	0.40	50	20,00			
116	16	0.80	8				6,40
211	14	3,10	60			55,80	
212	12	2,50	58		45,00		
213	10	2,60	15	42,60			
214	10	2,60	12	33,80			
215	10	0.40	50	20,00			
216	16	0.80	8				6,40
311	12	2,60	20		52,00		
311	16	3.30	18				59,40
311b	16	5,70	4				22,80
312	12	2,40	20		48,00		
313	16	2,00	18				36,00
314	10	2.80	23	64,40			
315	14	1.05	6			6,30	
316	12	7.45	7		39,90		
317	10	2.80	50	24.00			
318	16	0.80	10				8.00
Σ L (m)				267,60	229,90	117,90	139,00
kg/m				0.633	0.92	1.242	1.621
Σ kg				169,39	211,50	145,60	228,24

do	Φ 12	(kg)	380,89
nad	Φ 12	(kg)	374,44
SKUPAJ		(kg)	756

PREDMET:	Ureditev križišča na regionalni cesti R1-225/1248 Radmirje – Mazirje v km 7+950 v kraju Prihova	ŠT. PROJEKTA	410/18
NAROČNIK:	RS, Ministrstvo za infrastrukturo, DRSI Tržaška cesta 19, 1000 Ljubljana		
ODGOVORNI VODJA PROJEKTA: Identifikacijska številka:	Peter Tovornik, univ.dipl.inž.grad. IZS G-3503		
OBJEKT:	Podaljšanje prepusta čez čez potok P3 na R2-225/1248 v km 7.9+7.50	ŠT. NAČRTA	300/19
VSEBINA LISTA:	ARMATURNI NAČRT VOZIŠČNE PLOŠČE IN OPORNIKOV – GORVODNO	FAZA PROJEKTA:	PZI
ODGOVORNI PROJEKTANT: Identifikacijska številka:	Branko Suzić, univ.dipl.inž.grad. IZS G-0818	MERILO:	1:50
IZDELAL: Identifikacijska številka:	Branko Suzić, univ.dipl.inž.grad. IZS G-0818	DATUM:	FEBRUAR 2019 po recenziji junij 2020
		Šifra CC: 2141	LIST ŠTEVILKA: 11

SUZBRA INŽENIRING - PROJEKTIRANJE - SVETOVANJE
Jenkova 24, 3000 Celje

Št. odseka :	Arhivska št :	Faza/objekt :	Šifra risbe :
1248	1248.0054.00	004.2160	G.271.3

IZVLEČEK ARMATURE - ARMATURNI NAČRT VOZIŠČNE PLOŠČE in OPORNIKOV - GORVODNO

INVESTITOR:	RS, Ministrstvo za infrastrukturo, DRSI Tržaška cesta 19, 1000 Ljubljana
OBJEKT:	Podaljšanje prepusta čez čez potok P3 na R2-225/1248 v km 7.9+7.50
ŠT. PROJEKTA:	410/18
ŠT. NAČRTA:	300/19
ARMATURA:	S500 B

POZ.	OZNAKA	Ø	DOLŽINA	KOM.	OBLIKA	Ø 10	Ø 12	Ø 14	Ø 16				
	111	14	3,10	18	60 | 250			55.80					
	112	12	2.50	18	250		45.00						
	113	10	2,20	16	220	35.20							
	114	10	2,20	13	220	28.60							
	115	10	0.40	50	10 / 10 / 20	20.00							
	116	16	0.80	8	80				6.40				
	211	14	3,10	18	60 | 250			55.80					
	212	12	2.50	18	250		45.00						
	213	10	2,60	16	260	41,60							
	214	10	2,60	13	260	33,80							
	215	10	0.40	50	10 / 10 / 20	20.00							
	216	16	0.80	8	80				6.40				
	310	12	2,60	20	260		52,00						
	311	16	3.30	18	20 | 290 | 20				59,40				
	311b	16	5,70	4	570				22,80				
	312	12	2,40	20	240		48,00						
	313	16	2.00	18	200				36,00				
	314	10	2.80	23	30 / 65 65 / 90 30	64.40							
	315	14	1.05	6	30 16 / 16 30 / 30			6.30					
	316	12	5,70	7	570		39,90						
	317	10	1.20	20	50 / 20 / 50	24.00,							
	318	16	0.80	10	80				8.00				
					skupaj [m]	267,60	229,90	117,90	139,00				
					skupaj [kg]	169,39	211,50	146,05	228,24				
					skupaj do fi 12 mm [kg]	380,89							
					skupaj nad fi 12 mm [kg]	374,44							
					skupaj [kg]	756							

SESTAVIL:	Branko Suzić	Celje, feb 2019	PRILOGA ŠT.: 1 K LISTU 11

IZVLEČEK ARMATURE - ARMATURNI NAČRT VOZIŠČNE PLOŠČE in OPORNIKOV - DOLVODNO

INVESTITOR:	RS, Ministrstvo za infrastrukturo, DRSI Tržaška cesta 19, 1000 Ljubljana
OBJEKT:	Podaljšanje prepusta čez čez potok P3 na R2-225/1248 v km 7.9+7.50
ŠT. PROJEKTA:	410/18
ŠT. NAČRTA:	300/19
ARMATURA:	S500 B

POZ.	OZNAKA	Ø	DOLŽINA	KOM.	OBLIKA	Ø 10	Ø 12	Ø 14	Ø 16				
	101	14	2,85	46	60 | 225			131.10					
	102	12	2.25	48	225		108.00						
	103	10	6.70	15	670	100.5							
	104	10	6.95	12	695	83.40							
	105	10	0.40	50	10 / 10 / 20	20.00							
	106	16	0.80	8	80				6.40				
	201	14	2,85	60	60 | 225			171.00					
	202	12	2.25	58	225		130.50						
	203	10	8.90	15	890	133.50							
	204	10	8.65	12	865	103.80							
	205	10	0.40	50	10 / 10 / 20	20.00							
	206	16	0.80	8	80				6.40				
	300	12	8.65	20	865		173.00						
	301	16	3.30	30	20 | 290 | 20				99.00				
	301a	16	3.96	23	20 | 288-425 | 20				91.08				
	301b	16	7.45	4	745				29.80				
	302	12	8.65	20	865		173.00						
	303	16	2.00	30	200				60.00				
	303a	16	2.70	23	200-340				62.10				
	304	10	2.80	23	30 / 65 / 65 / 90 / 30	64.40							
	305	14	1.05	6	30 / 16 / 16 / 30 / 30			6.30					
	306	12	7.45	30	745		52,15						
	307	10	1.20	20	50 / 20 / 50	24.00,							
	308	16	0.80	10	80				8.00				
					skupaj [m]	549,60	636.65	308.40	362.78				
					skupaj [kg]	347,89	585.72	382.42	587.70				
					skupaj do fi 12 mm [kg]	933.61							
					skupaj nad fi 12 mm [kg]	970.12							
					skupaj [kg]	1904							

SESTAVIL:	Branko Suzić	Celje, feb 2019	PRILOGA ŠT.: 1 K LISTU 12

Pogled 1–1

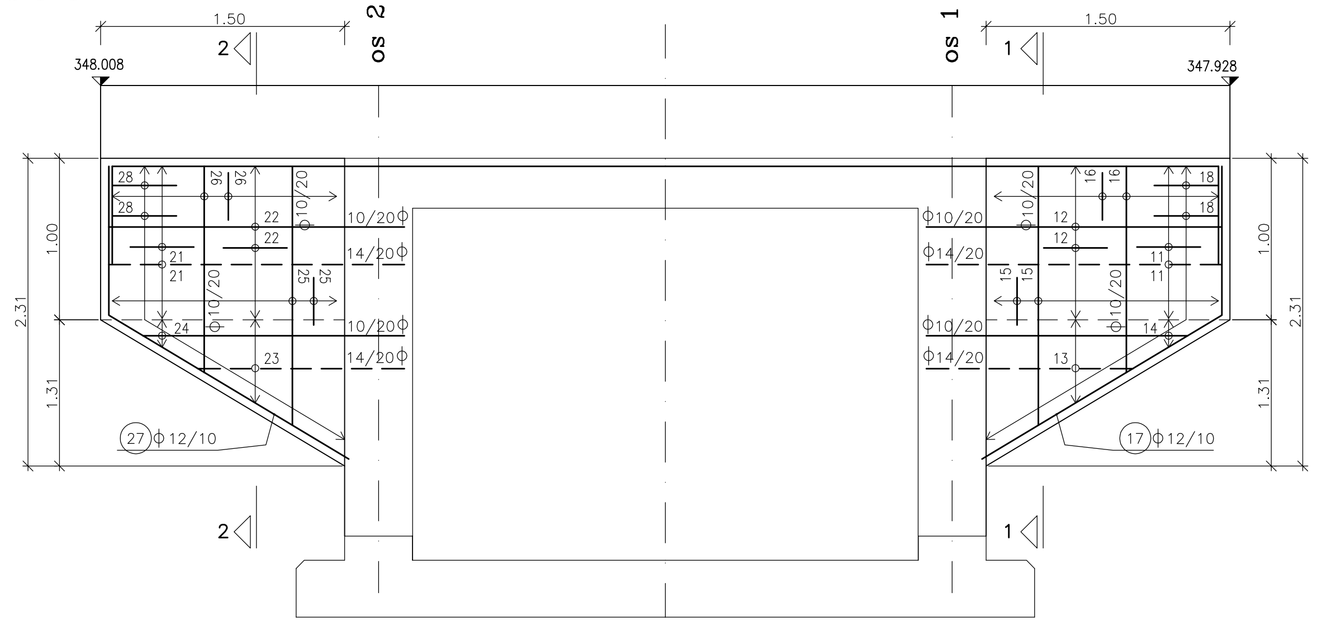

Prerez 2–2

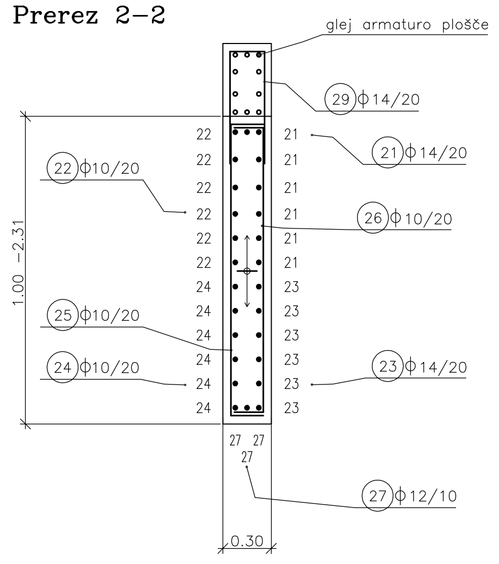

Prerez 1–1

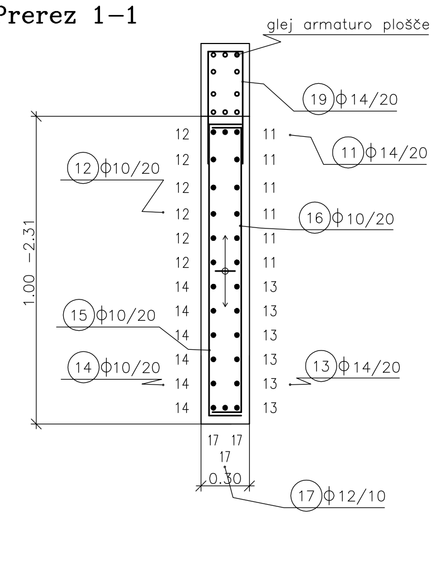

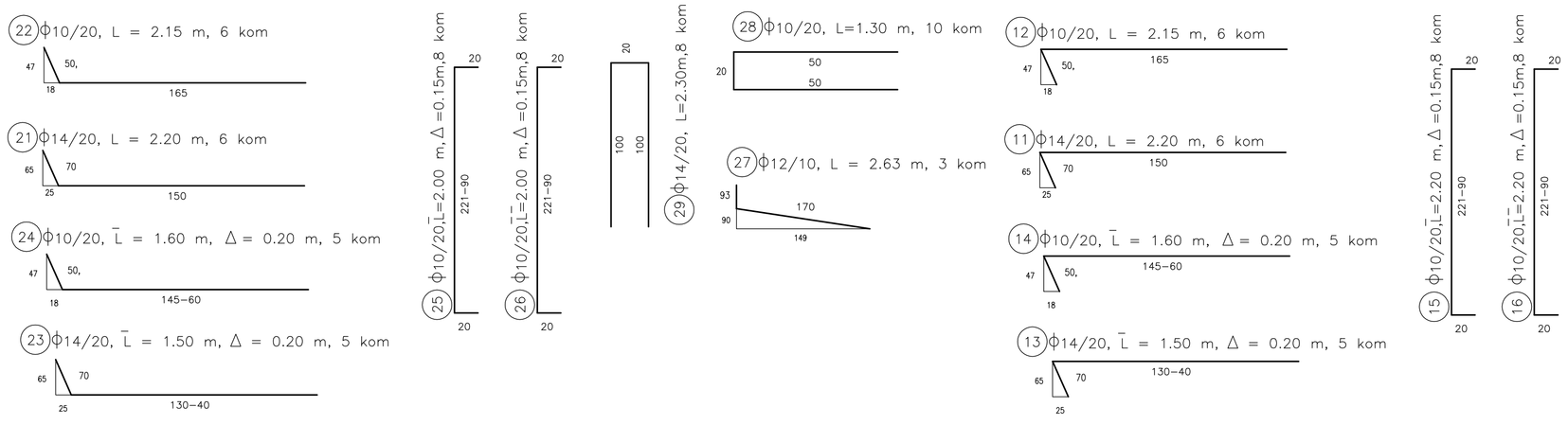

OZN	Φ	L (m)	kom	Σ L (m)			
				Φ 10	Φ 12	Φ 14	Φ 16
11	14	2.20,	6			13.20	
12	10	2.15	6	12.90			
13	14	1.50	5			7.50	
14	10	1.60	5	8.00			
15	10	2.00	8	16.00			
16	10	2.20	8	16.00			
17	12	2.63	3		7.89		
18	10	1.20	10	12.00			
19	14	2.20	8			17.60	
21	14	2.20,	6			13.20	
22	10	2.15	6	12.90			
23	14	1.50	5			7.50	
24	10	1.60	5	8.00			
25	10	2.00	8	16.00			
26	10	2.00	8	16.00			
27	12	2.63	3		7.89		
28	10	1.20	10	12.00			
29	14	2.20	8			17.60	
Σ L (m)				129.80	15.78	76.60	0.00
kg/m				0.633	0.92	1.242	1.621
Σ kg				82.16	14.52	95.14	0.00

do	Φ 12	(kg)	96.68
nad	Φ 12	(kg)	95.14
SKUPAJ		(kg)	192

OPOMBA:
PO KONČANJU RUŠITVENIH DEL JE POTREBNO NA LICU MESTA PREVERITI DEJANSKE DIMENZIJE OBTOJEČE KONSTRUKCIJE!
NA PODLAGI DEJANSKIH DIMENZIJ, V SODELOVANJU S PROJEKTANTOM PO POTREBI KORIGIRATI ARMATURNE NAČRTE !
STENE IN KRILA GEODETSKO ZAKOLIČITI

OPOMBA:
Obstoječa krila delno porušiti !!!

TEMELJNA TLA MORA OBVEZNO PREGLEDATI POOBLAŠČENI GEOMEHANIK!
VSAKO SPREMEMBO MORA ODOBRITI ODGOVORNI PROJEKTANT!
DELOVNE STIKE IZVESTI VODOTESNO PO PRINCIPU BELE KADI!
OPORNIK, VOZIŠČNA PLOŠČA C30/37 XC4,XD3, XF1, PV–II, Dmax=32mm, Poroznost P3
TEMELJNA PLOŠČA C25/30 XC2, Dmax=32mm,
ARMATURA B 500 B zaščitni sloj: 5cm

ARMATURNI NAČRT KONZOLNIH KRIL – GORVODNO

NEPOOBLAŠČENO KOPIRANJE IN RAZMNOŽEVANJE NI DOVOLJENO

PREDMET:	Ureditev križišča na regionalni cesti R1-225/1248 Radmirje – Možirje v km 7+950 v kraju Prihova	ŠT. PROJEKTA 410/18	
NAROČNIK:	RS, Ministrstvo za infrastrukturo, DRSI Tržaška cesta 19, 1000 Ljubljana		
ODGOVORNI VODJA PROJEKTA:	Peter Tovornik, univ.dipl.inž.grad.		
Identifikacijska številka:	IZS G-3503		
OBJEKT:	Podaljšanje prepusta čez čez potok P3 na R2–225/1248 v km 7.9+7.50	ŠT. NAČRTA 300/19	SUBRA Jenkova 24, 3000 Celje
VSEBINA LISTA:	ARMATURNI NAČRT KONZOLNIH KRIL GORVODNO		FAZA PROJEKTA: PZI
ODGOVORNI PROJEKTANT:	Branko Suzić, univ.dipl.inž.grad.		MERILO: 1: 25
Identifikacijska številka:	IZS G-0818		
IZDELAL:	Branko Suzić, univ.dipl.inž.grad.		DATUM: FEBRUAR 2019 po recenziji junij 2020
Identifikacijska številka:	IZS G-0818	Šifra cc: 2141	LIST ŠTEVILKA: 13

Št. odseka :	Arhivska št :	Faza/objekt :	Šifra risbe :
1248	1248.0054.00	004.2160	G.271.5

IZVLEČEK ARMATURE - KONZOLNIH KRIL - GORVODNO

INVESTITOR:	RS, Ministrstvo za infrastrukturo, DRSI Tržaška cesta 19, 1000 Ljubljana
OBJEKT:	Podaljšanje prepusta čez čez potok P3 na R2-225/1248 v km 7.9+7.50
ŠT. PROJEKTA:	410/18
ŠT. NAČRTA:	300/19
ARMATURA:	S500 B

POZ.	OZNAKA	Ø	DOLŽINA	KOM.	OBLIKA	Ø 10	Ø 12	Ø 14	Ø 16
	11	14	2.20	6	65 / 70 / 150 / 25			13.20	
	12	10	2.15	6	48 / 50 / 165 / 18	12.90			
	13	14	1.50	5	65 / 70 / 130-40 / 25			7.50	
	14	10	1.60	5	48 / 50 / 145-60 / 18	8.00			
	15	10	2.00	8	200-90 / 20 / 20	16.00			
	16	10	2.00	8	200-90 / 20 / 20	16.00			
	17	12	2.63	3	93 / 90 / 170 / 149		7.89		
	18	10	1.20	10	50 / 20 / 50	12.00			
	19	14	2.20	8	100 / 20 / 100			17.60	
	21	14	2.20	6	65 / 70 / 25 / 150			13.20	
	22	10	2.15	6	48 / 50 / 18 / 165	12.90			
	23	14	1.50	5	65 / 70 / 25 / 130-40			7.50	
	24	10	1.60	5	48 / 50 / 18 / 165	8.00			
	25	10	2.00	8	200-90 / 20 / 20	16.00			
	26	10	2.00	8	90 / 200-90 / 20 / 20	16.00			
	27	12	2.63	3	93 / 90 / 170 / 149		7.89		
	28	10	1.20	10	50 / 20 / 50	12.00			
	29	14	2.20	8	100 / 20 / 100			17.60	
					skupaj [m]	129.80	15.78	76.60	
						0.633	0.92	1.242	
					skupaj [kg]	82.16	14.52	95.14	
					skupaj do fi 12 mm [kg]	96.68			
					skupaj nad fi 12 mm [kg]	95.14			
					skupaj [kg]	192			

SESTAVIL:	Branko Suzić	Celje, feb 2019	PRILOGA ŠT.: 1/1 K LISTU 13

Pogled 1–1

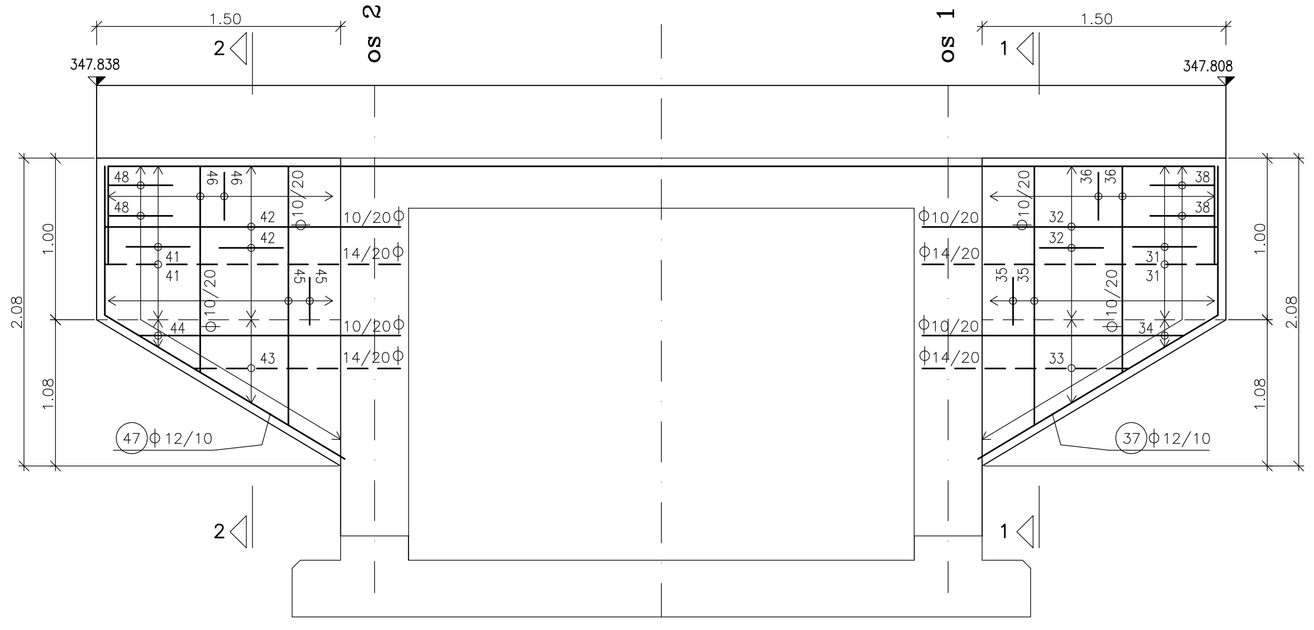

Prerez 2–2

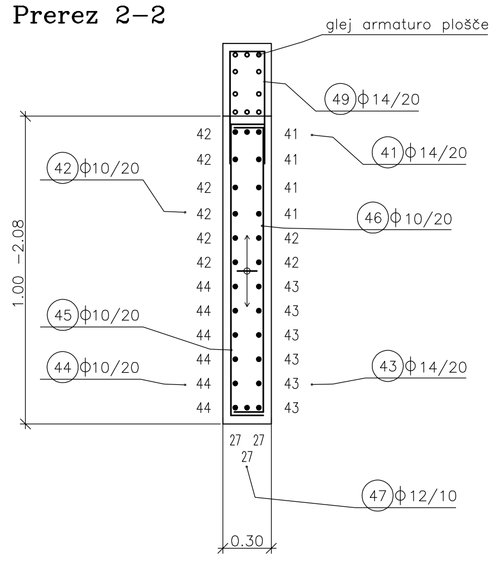

Prerez 1–1

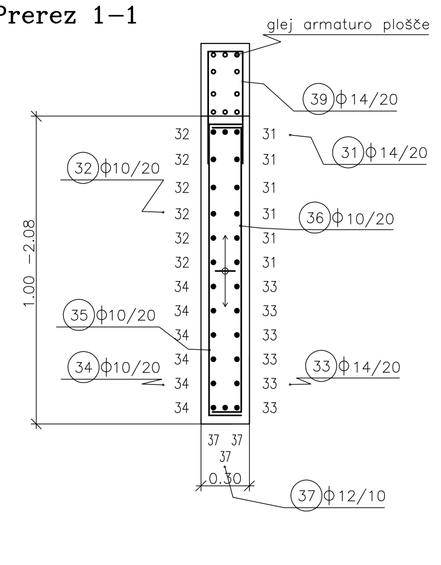

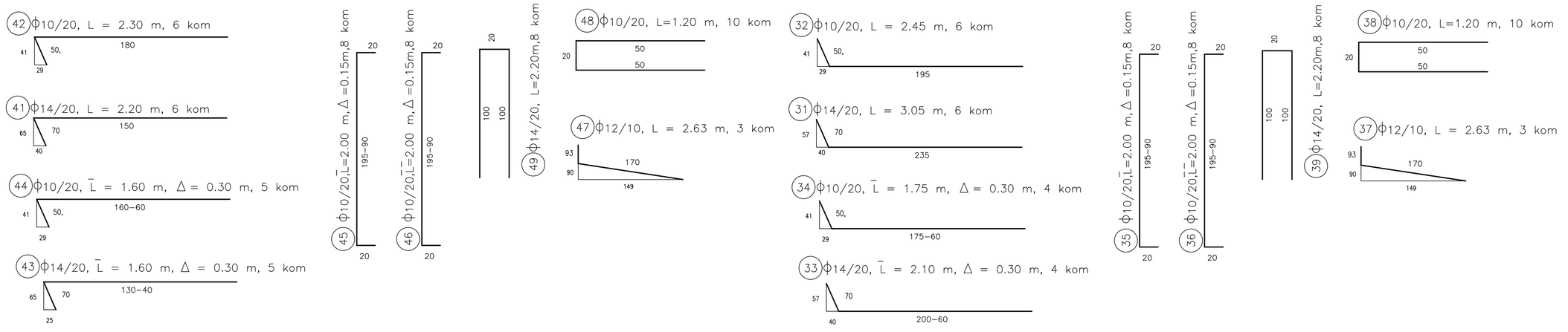

OZN	Φ	L (m)	kom	Σ L (m)			
				Φ 10	Φ 12	Φ 14	Φ 16
31	14	3.05	6			18.30	
32	10	2.45	6	14.70			
33	14	2.10	5			10.50	
34	10	1.75	5	8.75			
35	10	2.00	8	16.00			
36	10	2.00	8	16.00			
37	12	2.63	3		7.89		
38	10	1.20	10	12.00			
39	14	2.20	8			17.60	
41	14	2.20	6			13.20	
42	10	2.30	6	13.80			
43	14	1.60	5			8.00	
44	10	1.60	5	8.00			
45	10	2.00	8	16.00			
46	10	2.00	8	16.00			
47	12	2.63	3		7.89		
48	10	1.20	10	12.00			
49	14	2.20	8			17.60	
	Σ L (m)			133.25	15.78	85.20	0.00
	kg/m			0.633	0.92	1.242	1.621
	Σ kg			84.34	14.52	105.82	0.00

do	Φ 12	(kg)	98.87
nad	Φ 12	(kg)	105.82
SKUPAJ		(kg)	205

OPOMBA:
PO KONČANJU RUŠITVENIH DEL JE POTREBNO NA LICU MESTA PREVERITI DEJANSKE DIMENZIJE OBTOJEČE KONSTRUKCIJE!
NA PODLAGI DEJANSKIH DIMENZIJ, V SODELOVANJU S PROJEKTANTOM PO POTREBI KORIGIRATI ARMATURNE NAČRTE !
STENE IN KRILA GEODETSKO ZAKOLIČITI

OPOMBA:
Obstoječa krila delno porušiti !!!

TEMELJNA TLA MORA OBVEZNO PREGLEDATI POOBLAŠČENI GEOMEHANIK!
VSAKO SPREMEMBO MORA ODOBRITI ODGOVORNI PROJEKTANT!
DELOVNE STIKE IZVESTI VODOTESNO PO PRINCIPU BELE KADI!
OPORNIK, VOZIŠČNA PLOŠČA C30/37 XC4,XD3, XF1, PV–II, Dmax=32mm, Poroznost P3
TEMELJNA PLOŠČA C25/30 XC2, Dmax=32mm,
ARMATURA B 500 B zaščitni sloj: 5cm

ARMATURNI NAČRT KONZOLNIH KRIL – DOLVODNO

NEPOOBLAŠČENO KOPIRANJE IN RAZMNOŽEVANJE NI DOVOLJENO

PREDMET:	Ureditev križišča na regionalni cesti R1–225/1248 Radmirje – Mozirje v km 7+950 v kraju Prihova	ŠT. PROJEKTA	410/18
NAROČNIK:	RS, Ministrstvo za infrastrukturo, DRSI Tržaška cesta 19, 1000 Ljubljana		
ODGOVORNI VODJA PROJEKTA:	Peter Tovornik, univ.dipl.in2.grad.		
Identifikacijska številka:	IZS G–3503		
OBJEKT:	Podaljšanje prepusta čez čez potok P3 na R2–225/1248 v km 7.9+7.50	ŠT. NAČRTA	300/19
VSEBINA LISTA:	ARMATURNI NAČRT KONZOLNIH KRIL DOLVODNO	FAZA PROJEKTA:	PZI
ODGOVORNI PROJEKTANT:	Branko Suzić, univ.dipl.in2.grad.	MERILO:	1: 25
Identifikacijska številka:	IZS G–0818		
IZDELAL:	Branko Suzić, univ.dipl.in2.grad.	DATUM:	FEBRUAR 2019 po recenziji junij 2020
Identifikacijska številka:	IZS G–0818		
		Šifra CC: 2141	LIST ŠTEVILKA: 14

SUZERA, Jenkova 24, 3000 Celje

Št. odseka :	Arhivska št :	Faza/objekt :	Šifra risbe :
1248	1248.0054.00	004.2160	G.271.6

IZVLEČEK ARMATURE - KONZOLNIH KRIL - GORVODNO

INVESTITOR:	RS, Ministrstvo za infrastrukturo, DRSI Tržaška cesta 19, 1000 Ljubljana
OBJEKT:	Podaljšanje prepusta čez čez potok P3 na R2-225/1248 v km 7.9+7.50
ŠT. PROJEKTA:	410/18
ŠT. NAČRTA:	300/19
ARMATURA:	S500 B

POZ.	OZNAKA	Ø	DOLŽINA	KOM.	OBLIKA	Ø 10	Ø 12	Ø 14	Ø 16	Ø	Ø	Ø	Ø
	31	14	3.05	6	57 70 40 235			18.30					
	32	10	2.45	6	41 50 29 195	14.70							
	33	14	2.10	5	57 70 40 200-60			10.50					
	34	10	1.75	5	41 50 29 175-60	8.75							
	35	10	2.00	8	200-90 20 20	16.00							
	36	10	2.00	8	200-90 20 20	16.00							
	37	12	2.63	3	93 90 170 149		7.89						
	38	10	1.20	10	50 20 50	12.00							
	39	14	2.20	8	100 20 100			17.60					
	41	14	2.20	6	65 70 1.50 25			13.20					
	42	10	2.30	6	48 50 180 18	13.80							
	43	14	1.60	5	65 70 130-40 25			8.00					
	44	10	1.60	5	48 50 165 18	8.00							
	45	10	2.00	8	200-90 20 20	16.00							
	46	10	2.00	8	90 200-90 20 20	16.00							
	47	12	2.63	3	93 90 170 149		7.89						
	48	10	1.20	10	50 20 50	12.00							
	49	14	2.20	8	100 20 100			17.60					
					skupaj [m]	133.25	15.78	76.60					
						0.633	0.92	1.242					
					skupaj [kg]	84,35	14.52	105.82					
					skupaj do fi 12 mm [kg]	98.87							
					skupaj nad fi 12 mm [kg]	105.82							
					skupaj [kg]	205							

SESTAVIL:	Branko Suzić	Celje, feb 2019	PRILOGA ŠT.: 1/1 K LISTU 14

Ograja na gorvodnem robu



Element ograje "A" – kom 1 M 1:25
Pogled

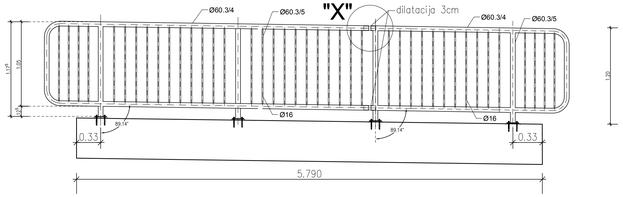

Element ograje "B" – kom 1 M 1:25
Pogled

Element ograje "A" – kom 1 M 1:25
Pogled

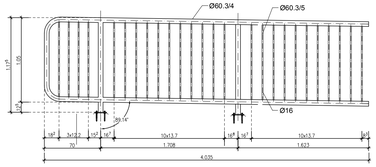

Element ograje "B" – kom 1 M 1:25
Pogled

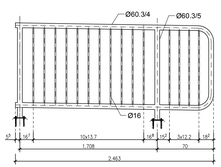

Ograja na dolvodnem robu

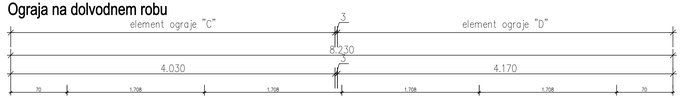

Element ograje "C" – kom 1 M 1:25
Pogled

Element ograje "D" – kom 1 M 1:25
Pogled

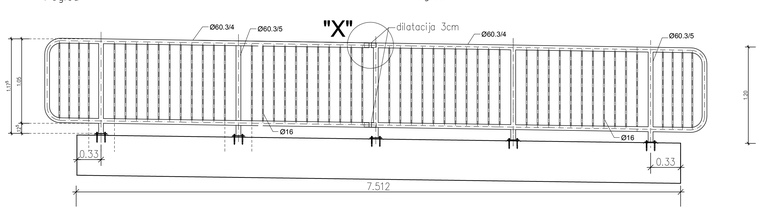

Element ograje "C" – kom 1 M 1:25
Pogled

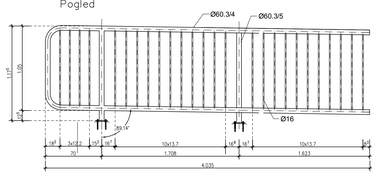

Element ograje "D" – kom 1 M 1:25
Pogled

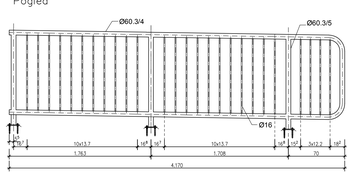

Detajl stebrička ograje

Prerez M 1:10

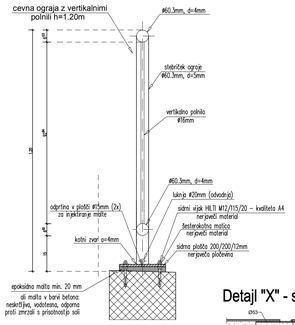

Detajl "X" - stikovanje ograje

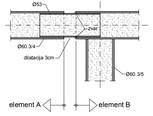

Tloris M 1:10

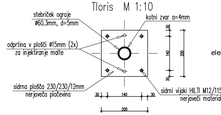

sidrne plošče 200/200/12mm..... 9 kom.
sidrni vijaki M12.....L=115mm..... 36 kom.

DELAVNIŠKI NAČRT OGRAJE

NEPOOBLŠČENO KOPIRANJE IN FOTOMEHANSKE IN DRUGE ZLORABE

PREDMET:	Ureditev kraščina na regionalni cesti R1-225/1248 Radmirje – Mozirje v km 7+950 v kraju Prihova	ŠT. PROJEKTA 410/18	
NAROČNIK:	RS, Ministrstvo za infrastruktura, DRSI Tržaška cesta 19, 1000 Ljubljana		
ODGOVORNI VODJA PROJEKTA: Identifikacijska številka	Peter Tovornik, univ.dipl.inž.grad. IZS G-3503		
OBJEKT:	Podaljšanje prepusta čez čez potok P3 na R2-225/1248 v km 7.9+7.50	ŠT. NAČRTA 300/19	SGP PIONIR Jenkova 24, 3000 Celje
VSEBINA LISTA:	DELAVNIŠKI NAČRT OGRAJE		FAZA PROJEKTA: PZI
ODGOVORNI PROJEKTANT: Identifikacijska številka	Branko Suzić, univ.dipl.inž.grad. IZS G-0818		MERILO: 1: 25, 10
IZDELAL: Identifikacijska številka	Branko Suzić, univ.dipl.inž.grad. IZS G-0818		DATUM: FEBRUAR 2019 po recenziji junij 2020
		Shra CC: 2141	LIST ŠTEVILKA: 15

Št. odseka :	Arhivska št. :	Faza/objekt :	Shra nabe :
1248	1248.0054.00	004.2160	G.240.

Naročnik:	**DRSC** **Direkcija R Slovenije za ceste Ljubljana, Tržaška 19** **Telefon: (061) 178-83-00**
Objekt:	**Ploščati prepust čez potok 3 pri Prihovi**
Faza projekta:	**PGD, PZI**

STATIČNI RAČUN

Vsebina:

1. Zasnova konstrukcije
2. Obtežba
3. Obremenitve
3.1 Obremenitve vozišče plošče - s programom "Morje"
3.2 Obremenitve temeljne plošče in sten opornika
4. Dimenzioniranje in kontrola razpok
4.1 Vozišča plošča
4.2 Stene opornika
4.3 Temeljna plošča
5. Krila

Celje, April 1999

Projektant:
Branko Suzić, univ. dipl. inž. gradb.

Odgovorni projektant:
Bojan Zakonjšek, univ. dipl. inž. gradb.

VIZURA d.o.o.
SLO - 3000 Celje
Jenkova 24 04

1248.0016.2.8.T.2.1.

1248.0016.00-0100

004.2161.T.1.2-1/74

1.0. ZASNOVA

PLOŠČATI PREPUST ČEZ POTOK 3 NA CESTI R1-225 JE ZASNOVAN KOT MONOLITEN AB ŠKATLAST OKVIR. KOT KRIŽANJA OSI POTOKA IN OSI KONSTRUKCIJE $\alpha \doteq 58°$.

SVETLI RAZPON OKVIRJA $L_o = 2.00$ m; VIŠINA STEN $H_{st} \cong 2.30$ m.

DEBELINA VOZIŠČNE PLOŠČE $D_{PL} = 30$ cm; DEBELINA STEN $D_{st} = 30$ cm. TEMELJNA PLOŠČA JE V POD STENAMI OPORNIKA DEBELA 30 cm, POD KRILI PA 40 cm.

KRILNE STENE ($d_{st} = 40$ cm) SO VPETE V STENI OPORNIKA IN TEMELJNO PLOŠČO

MATERIALI: BII MB30 OMO100

RA 400/500-2

PRIČNI PREREZ

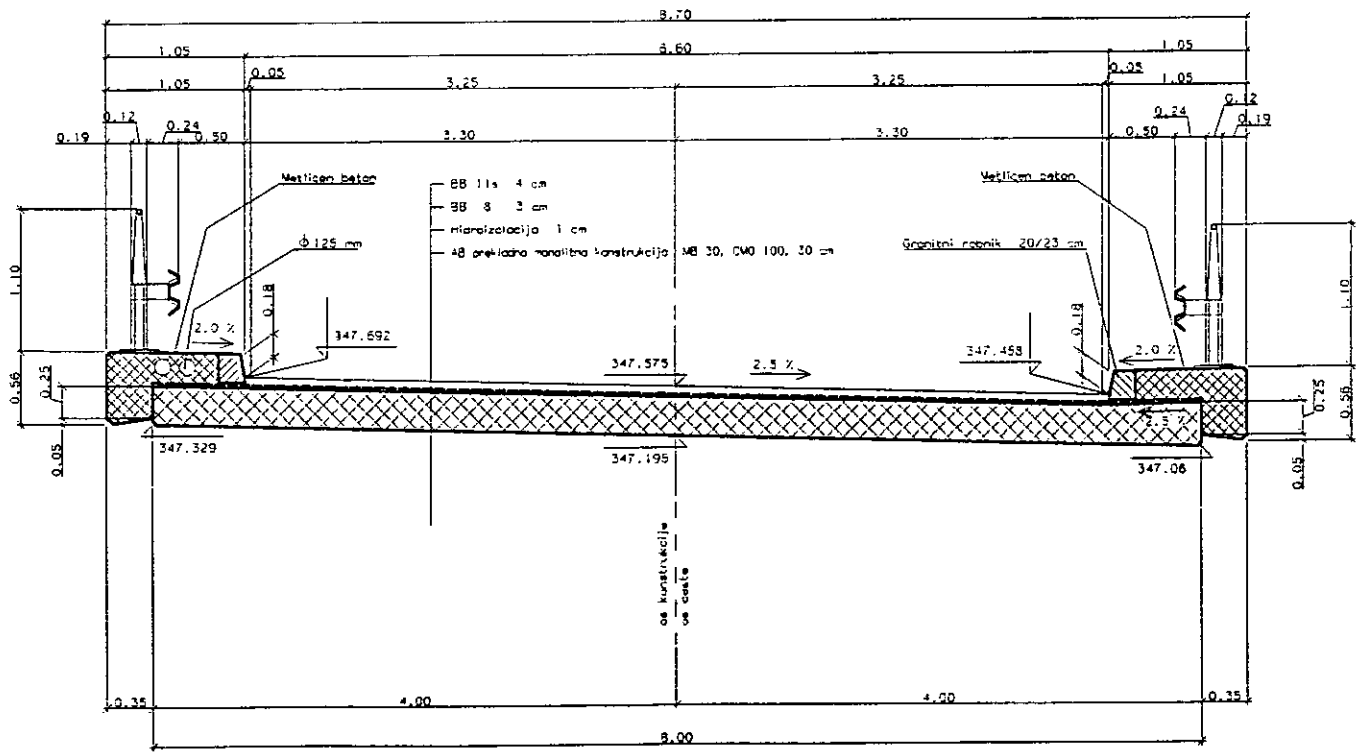

TLORIS PREPUSTA

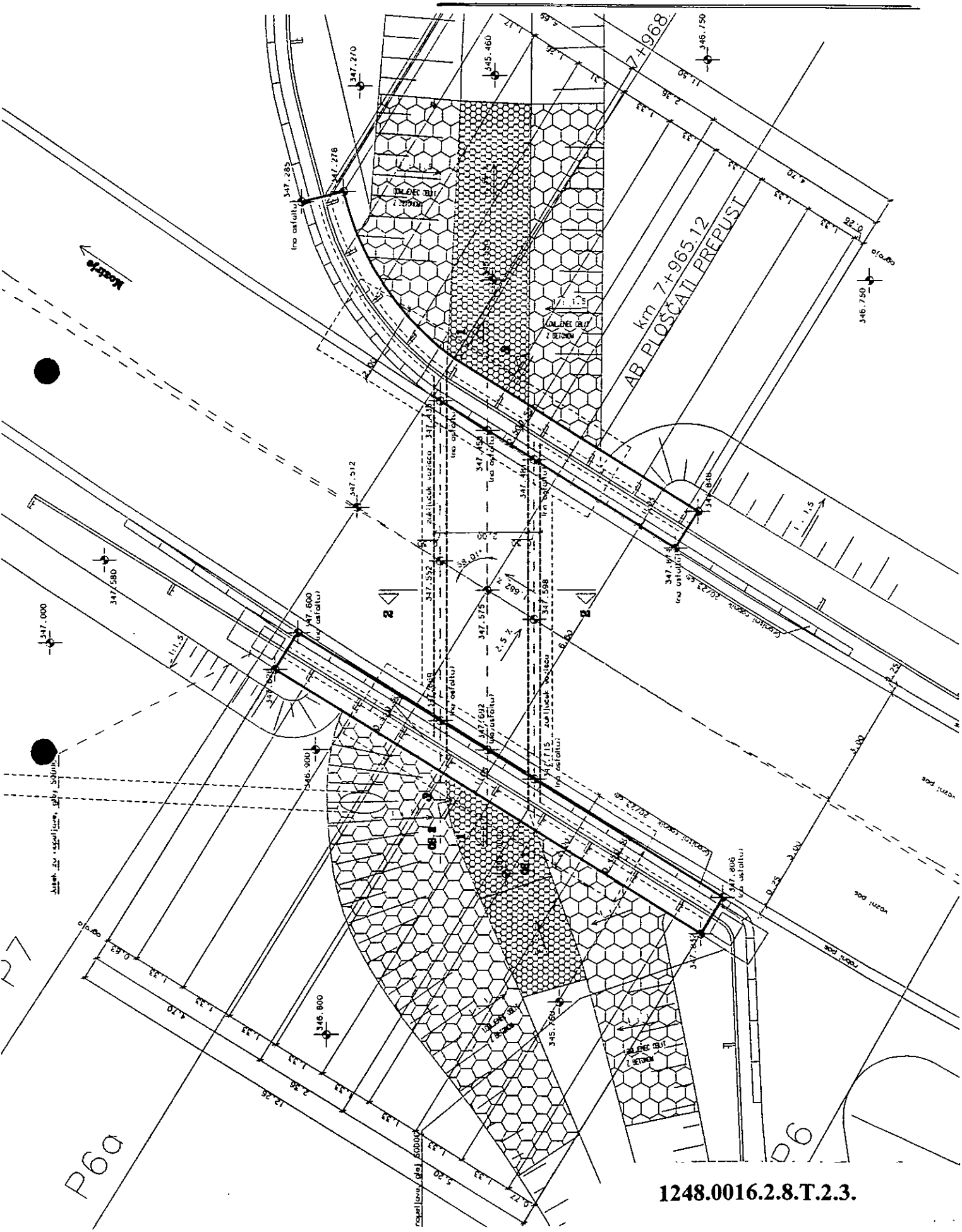

1248.0016.2.8.T.2.3.

PRECNI PREREZ 2-2

Prečni prerez prepusta 2-2

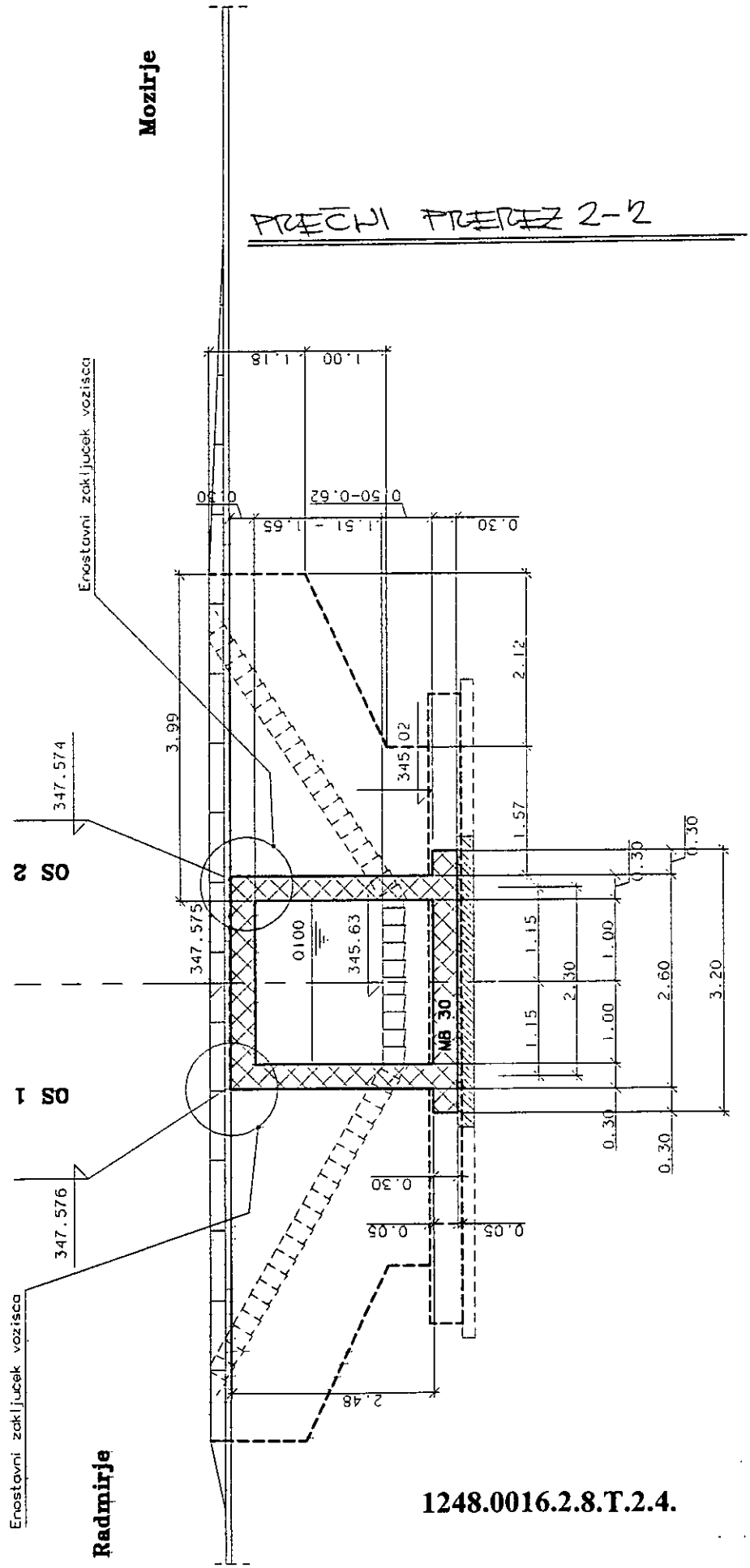

1248.0016.2.8.T.2.4.

2.0. OBTEŽBA

2.1. VERTIKALNA OBTEŽBA

2.1.1. STALNA OBTEŽBA

• VOZIŠČNA PLOŠČA

L. TEŽA PLOŠČE $0.30 \times 25.0 = 7.50$ KN/m²

ASFALT + HI $0.08 \times 24.0 = 1.92$ KN/m²

$g = 9.42$ KN/m²

HODNIK + R. VENEC $(0.26 \times 1.05 + 0.35 \times 0.30) \times 25.0 = 9.45$ KN/m'

OGRAJA $= 0.50$ KN/m'

$g_R = 9.95$ KN/m'

• SPODNJA KONSTRUKCIJA

STENA OPORNIKA $0,30 \times \overline{2.20} \times 25.0 = 16,50$ KN/m'

TEMELJNA PLOŠČA $0,30 \times 3.20 \times 25.0 = 24.00$ KN/m'

NASUTJE ZADAJ $0,30 \times \overline{2,50} \times 20.0 = 15,00$ KN/m'

NASUTJE ZNOTRAJ $\overline{0,55} \times 2.00 \times 20.0 = 22.00$ KN/m'

2.1.2. PROMETNA OBTEŽBA

PROMETNA OBTEŽBA PO DIN 1072
TIPSKO VOZILO SLW 60 (V 600)

$P = f \times 100$ KN
$p_1 = f \times 5.00$ KN/m²
$p_2 = 3.00$ KN/m²

DINAMIČNI FAKTOR
$L_{STAT} = 2.30$ m
$f = 1.40 - 0.008 \times 2.30 = 1.38$

$P = 1.38 \times 100 = 138$ KN
$p_1 = 1.38 \times 5.00 = 6.90$ KN/m²
$p_2 = 3.00$ KN/m²

SKUPAJ: STALNA + KORISTNA PROMETNA OBTEŽBA
$q = 9.42 + 3.00 = 12.42$ KN/m²

POSTAVITVE VOZILA SLW 60

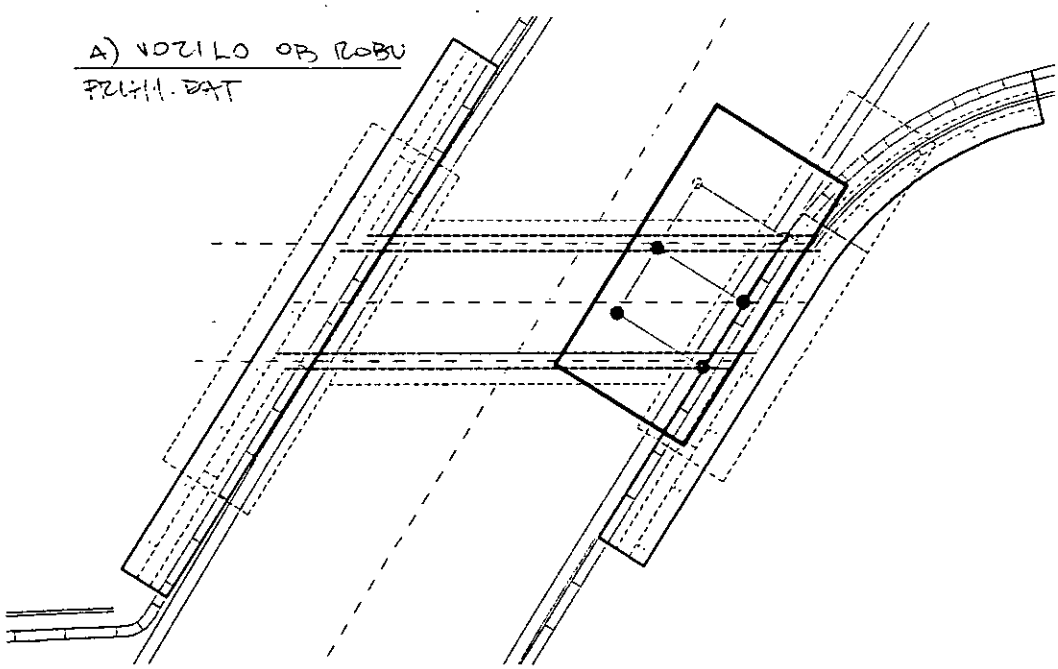

B) VOZILO 2.0m OD ROBA
PMH2.DAT

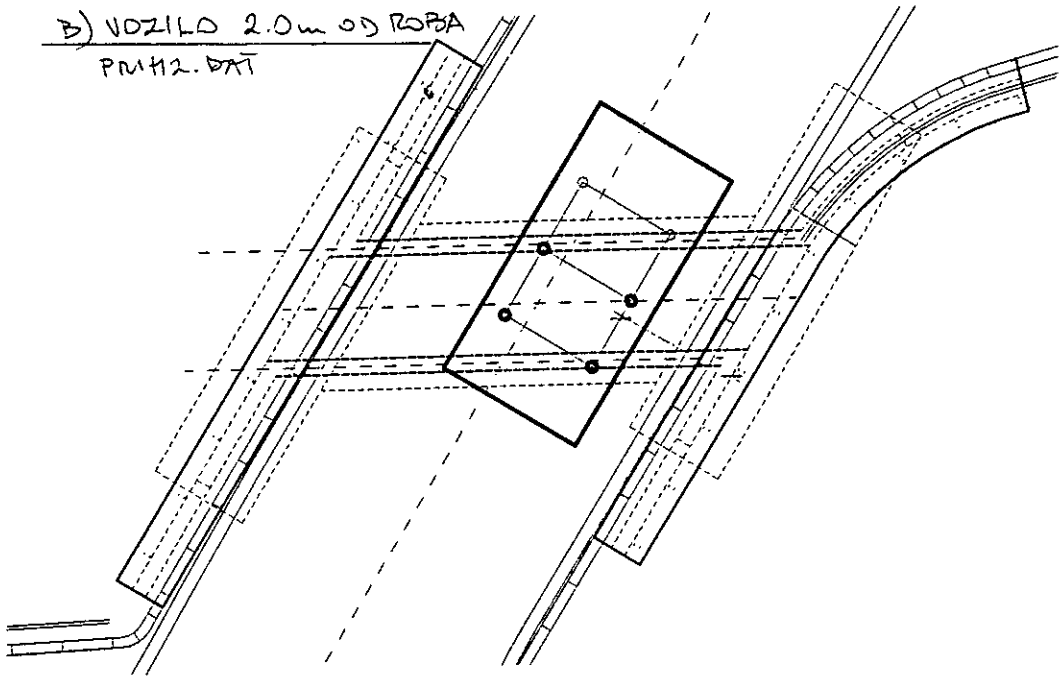

c) VOZILO V SREDINI PLOŠČE
PMH3.DAT

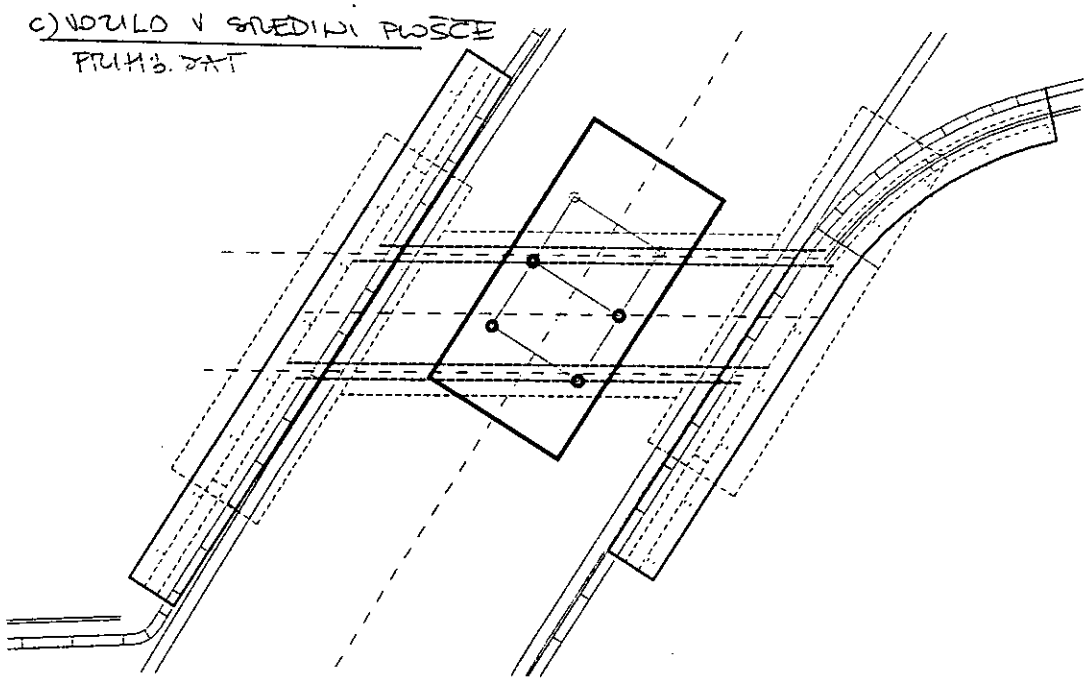

2.1.3. KONTAKTNE NAPETOSTI V TLEH

TEŽA KONSTRUKCIJE

- VOZIŠČNA PLOŠČA + ASFALT
  $9.42 \times 9.43 \times 2.60 = 231$ kN
- HODNIKI + ROBNI VENCI
  $9.95 \times (12.00 + 12.25) = 242$ kN
- PROMET
  $600 + 3.00 \times (2.60 \times 6.43) = 650$ kN
- STENI OPORNIKA
  $2 \times 9.43 \times 0.30 \times 2.20 \times 25.0 = 312$ kN
- KRILA
  $4 \times \left(2.70 \times 2.50 + \frac{2.00+1.00}{2} \times 2.50\right) \times 25.0 = 315$ kN
- TEMELJNA PLOŠČA
  $2 \times (7.80 \times 2.00) * 0.40 \times 25.0 + 6.50 \times 3.20 \times 0.30 \times 25.0 = 468$ kN
- NASUTJE ZNOTRAJ
  $14.00 \times 2.00 \times 0.55 \times 20.0 = 308$ kN
- NASUTJE ZADAJ
  $2 \times (8.75 \times 0.30 \times 2.20 \times 20.0) + 4 \times (2.00 \times 2.50 \times 2.20 \times 20.0) = 1111$ kN

$\Sigma G = 3637$ kN

POVRŠINA TEM. PLOŠČE

$A = 2 \times 7.80 \times 2.00 + 6.50 \times 3.20 = 52.00$ m²

KONTAKTNE NAPETOSTI

$$p = \frac{3637}{52.00} = 69.94 \text{ kN/m}^2 < \sigma_{dop} = 140 \frac{\text{kN}}{\text{m}^2}$$

ZARADI EKSCENTRIČNE POSTAVITVE VOZILA V PREČNI SMER ROBNE NAPETOSTI POVEČAMO za cca 5%.

1248.0016.2.8.T.2.8.

$$\sigma_{rob} = 1.05 \times 69.94 = 73.50 \text{ kN/m}^2 < 140$$

2.2. HORIZONTALNA OBTEŽBA

2.2.1. ZEMELJSKI PRITISKI

PARAMETRI ZEMLJINE $\gamma = 20.0\ KN/m^3$

$\varphi = 30^\circ$

$K_m = 1 - \sin 30^\circ = 0.50$

$$e_z = K_m * \gamma * h \quad .... \quad [KN/m^2]$$

za $h = \phi \qquad e_z^1 = \phi$

za $h = 2.50\,m \qquad e_z^2 = 0.50 \times 20.0 \times 2.50 = \underline{25,0\ KN/m^2}$

2.2.2. VOZILO ZA OPORNIKOM

VOZILO SLW60

- ZGORAJ

$$p_H = 0.50 \times \frac{600}{6.0 \times 3.0} = 16.67\ KN/m^2$$

- SPODAJ $H = 2.50\,m$

RAZNOS PO GLOBINI

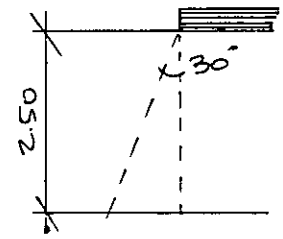

$b_1 = 3.0 + 2.50 \times tg\,30^\circ = 4.44\ m$

$b_2 = 6.0 + 2.50 \times tg\,30^\circ = 7,44\ m$

$$p_H^2 = 0.50 \times \frac{600}{4.44 \times 7.44} = 9.08\ KN/m^2$$

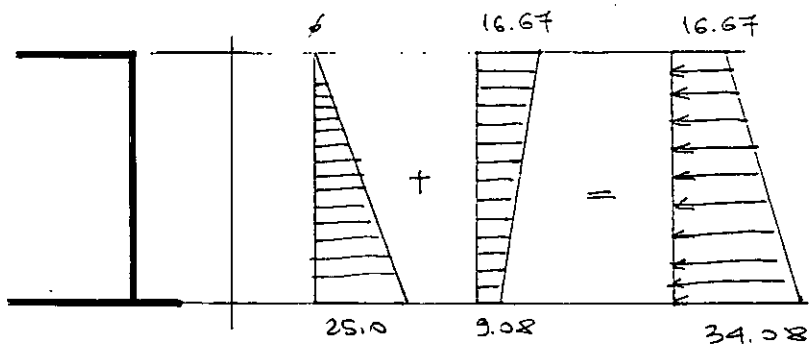

2.2.3. ZAVIRANJE

$Z_H = 0{,}30 \times 600 = 180$ KN

Horizontalne sile zaviranja v celoti prevzamejo toge stene opornika in krilne stene!

2.2.4. REOLOGIJA, TEMPERATURA, POTRES

ZARADI TIPA KONSTRUKCIJE IN MAJHNIHI DIMENZIJ ZANEMARIMO.

3.0. OBREMENITVE

3.1. VOZIŠČNA PLOŠČA IN STENE OPORNIKA

- OBREMENITVE V PREKLADNI KONSTRUKCIJI IN STENAH OPORNIKA DOLOČIMO NA RAZVITEM PLOSKOVNEM MODELU S PROGRAMOM „MORJE" IN SICER ZA NASLEDNJE KOMBINACIJE OBTEŽNIH PRIMEROV

  1. STALNA TEŽA + PROMETNA OBTEŽBA (MAX. MOMENTI V PLOŠČI SPODAJ)
  2. STALNA TEŽE + PROMETNA OBTEŽBA + ZEM. PRITISKI + VOZILO ZA OBJEKTOM (MAX. UPETOSTNI MOMENTI)

- UPOGIBNI MOMENTI BODO PRIKAZANI V OBLIKI DIAGRAMOV IN RAČUNALNIŠKIH IZPISOV PROGRAMA „MORJE" IN SICER ZA ROBNI PAS (ŠIRINE 2.0 m) TER SREDINSKI PAS PLOŠČE IN STEN. (glej POSTAVITVE PROMETNE OBTEŽBE)

SHEMA KARAKTERISTIČNIH TOČK

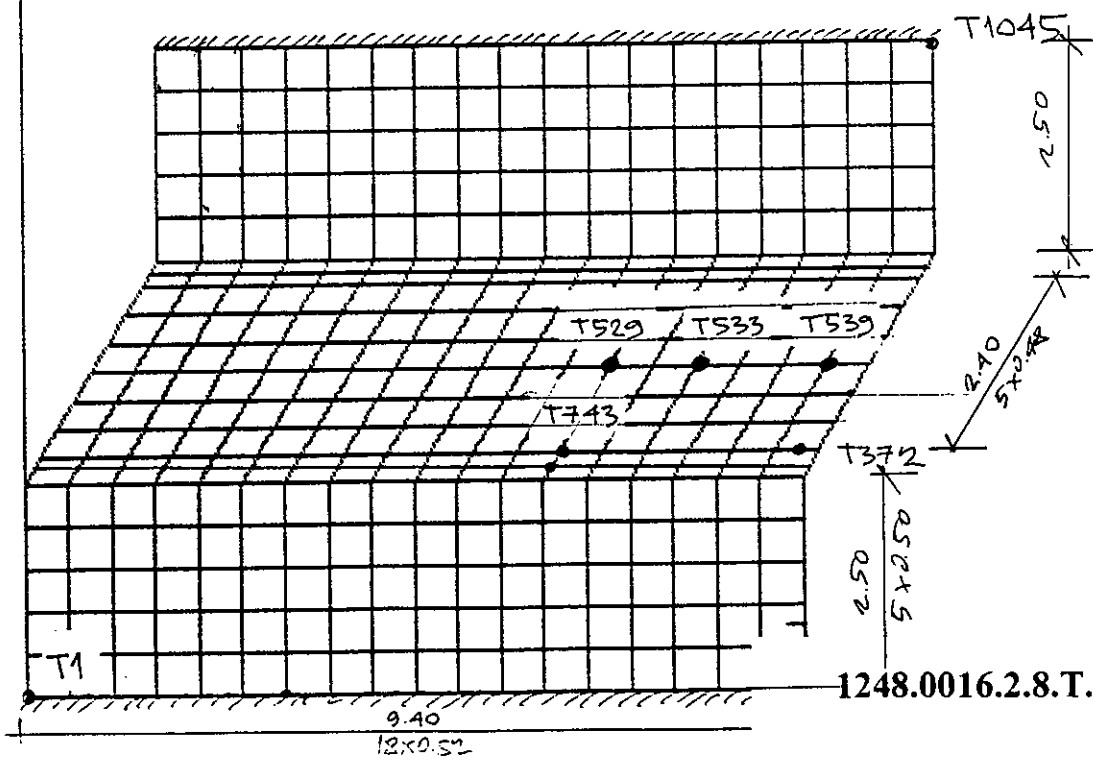

SHEME OBTEŽBE

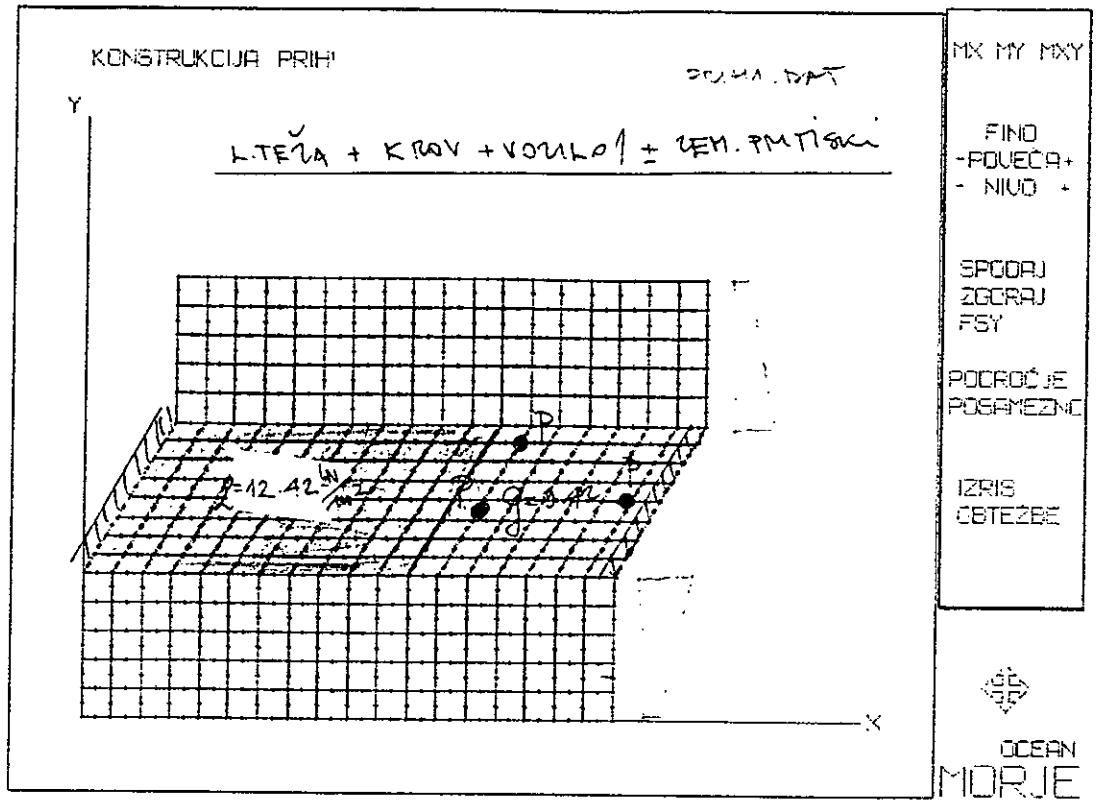

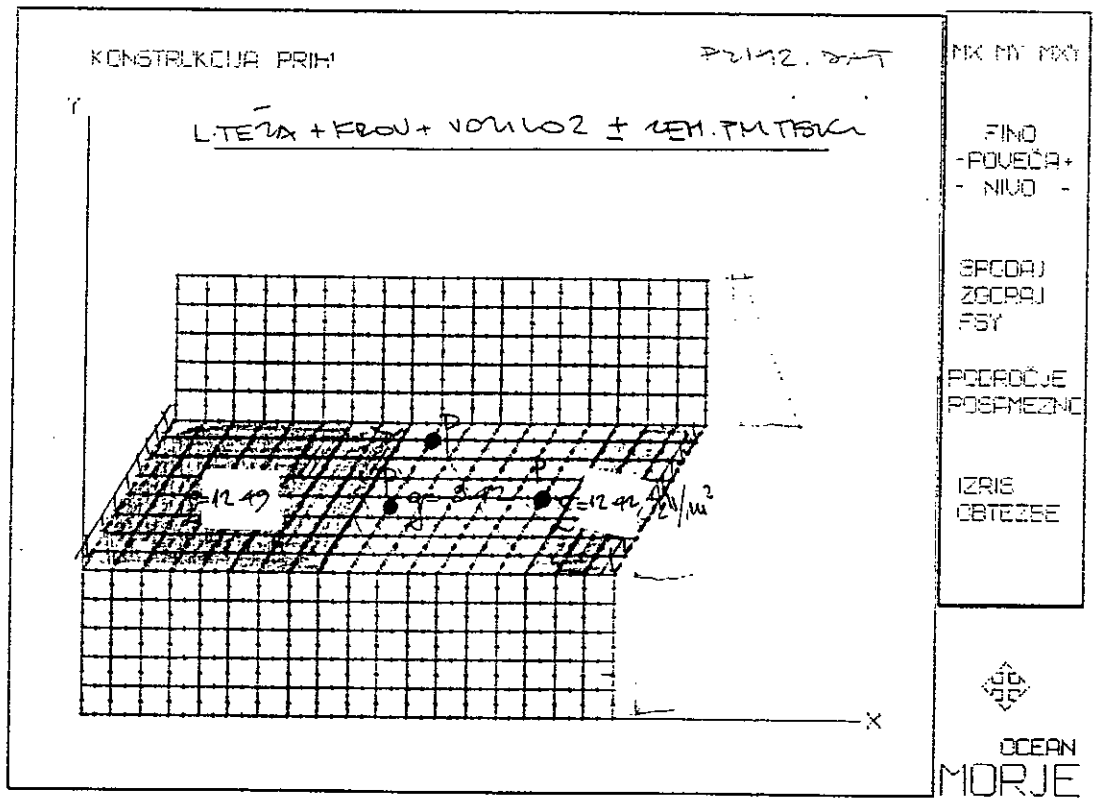

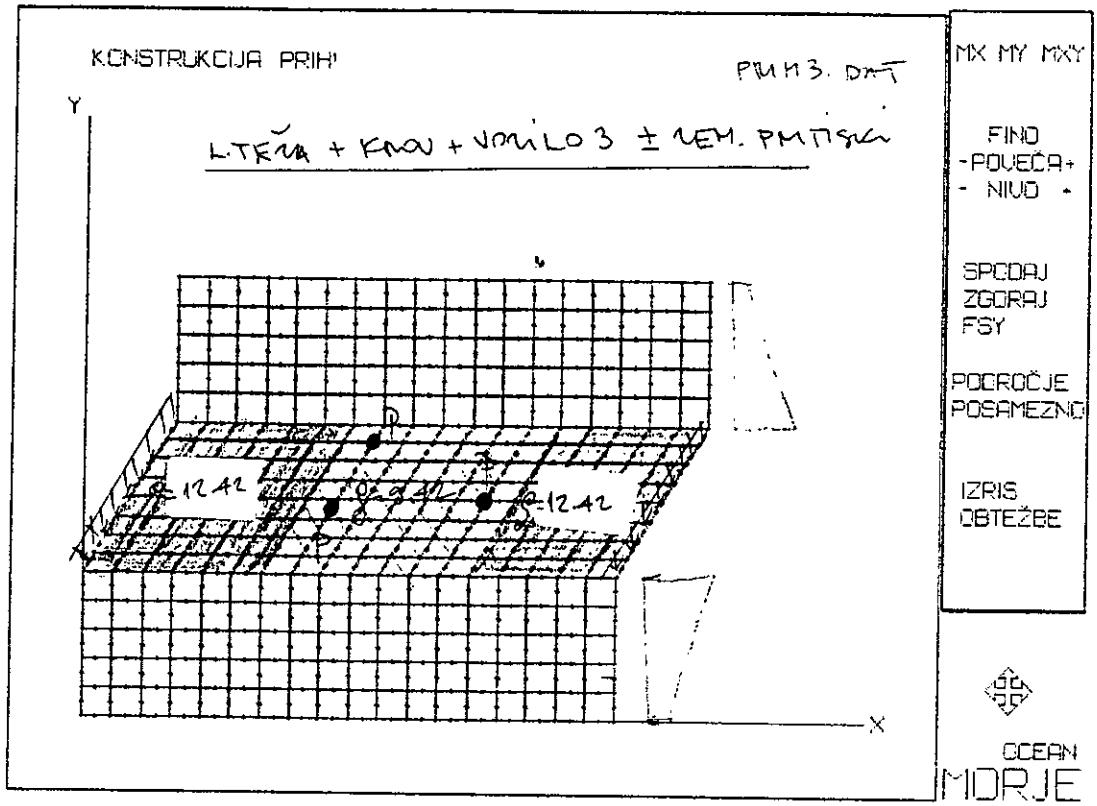
KONSTRUKCIJA PRIH
PRIH3. DAT
L.TEŽA + KROV + VOZILO 3 ± ZEM. PRITISKI
Y
X
12.42
12.42
MX MY MXY
FINO
-POVEČA+
- NIVO +
SPODAJ
ZGORAJ
FSY
PODROČJE
POSAMEZNO
IZRIS
OBTEŽBE
OCEAN
MORJE

ROBNI PAS

MAX. V POLJU – STALNA OBTEŽBA + PROMET OB ROBU

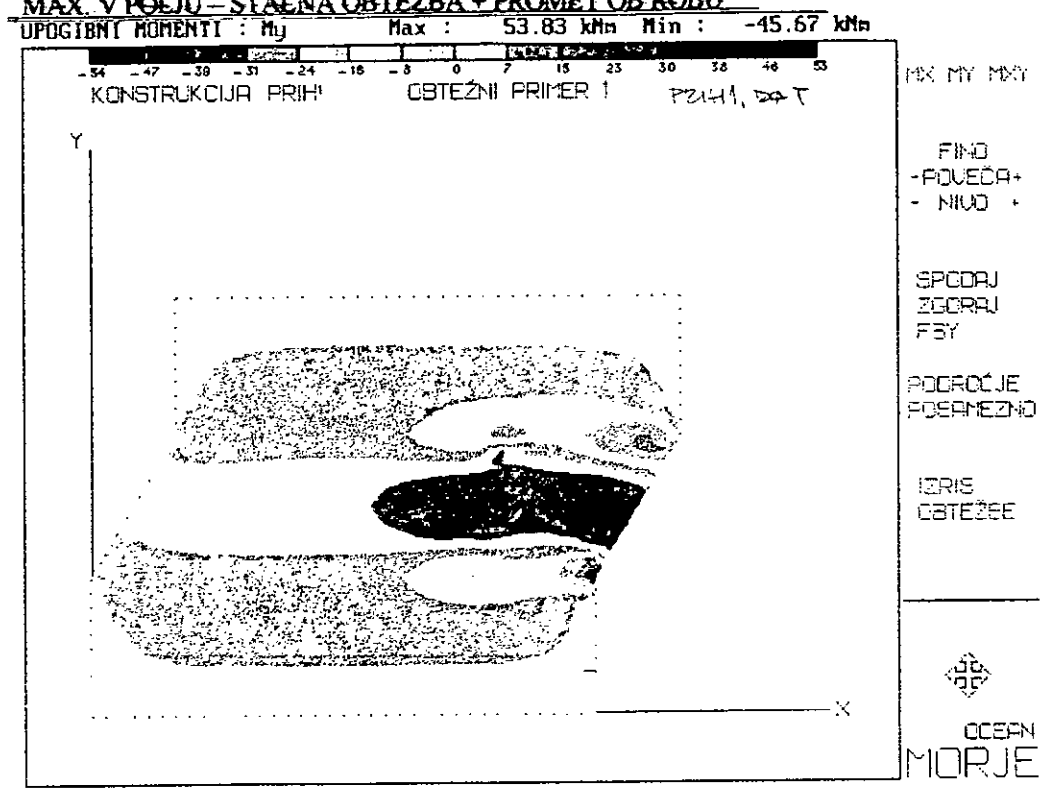

MIN. NAD PODPORO – STALNA OBTEŽBA + PROMET OB ROBU +ZEM. PRITISKI

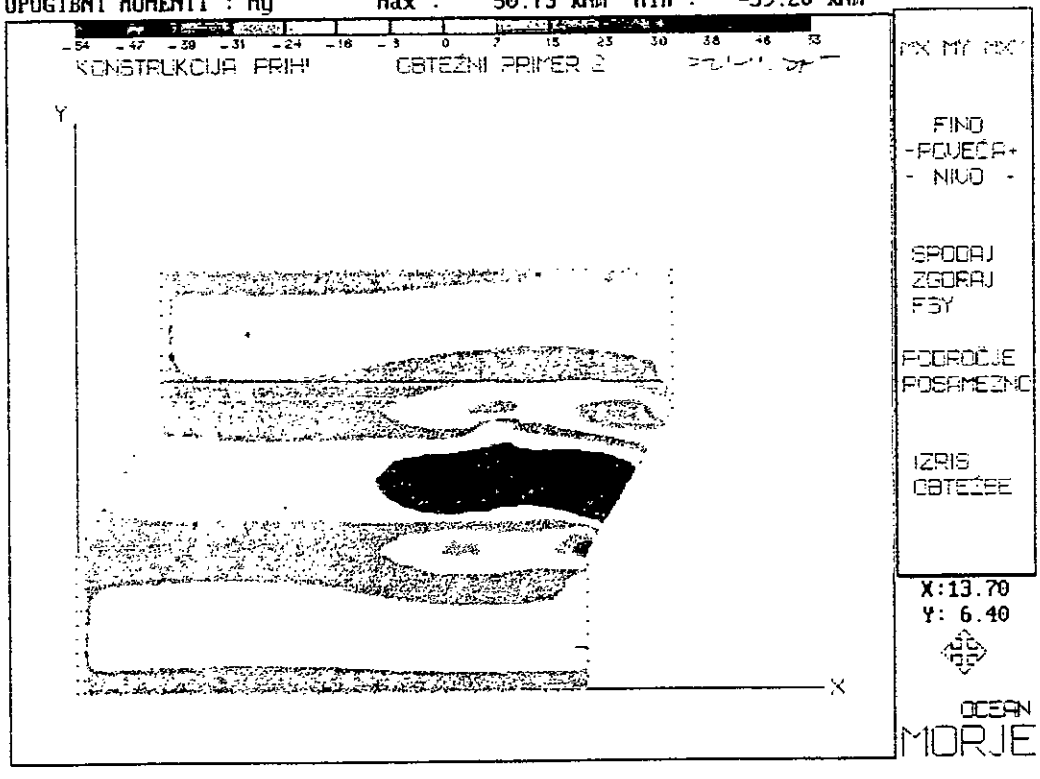

SREDINSKI PAS

MAX. V POLJU – STALNA OBTEŽBA + PROMET 2.0 m OD ROBA

UPOGIBNI MOMENTI : My Max : 47.08 kNm Min : -22.00 kNm

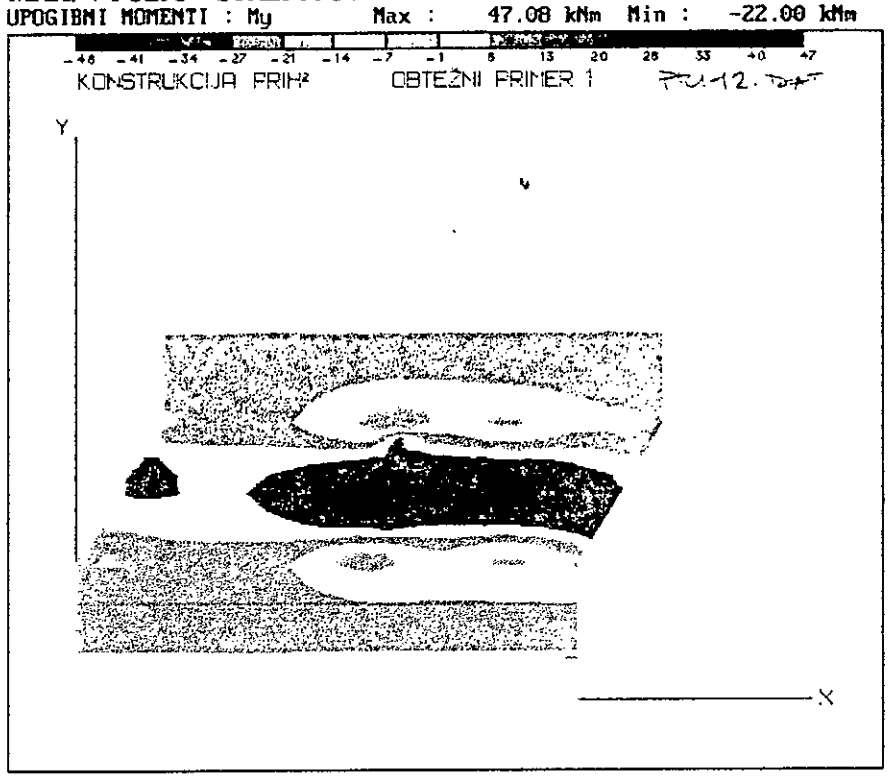

MIN. NAD PODPORO – STALNA OBTEŽBA + 2.0 m OD ROBA +ZEM. PRITISKI

UPOGIBNI MOMENTI : My Max : 44.77 kNm Min : -22.80 kNm

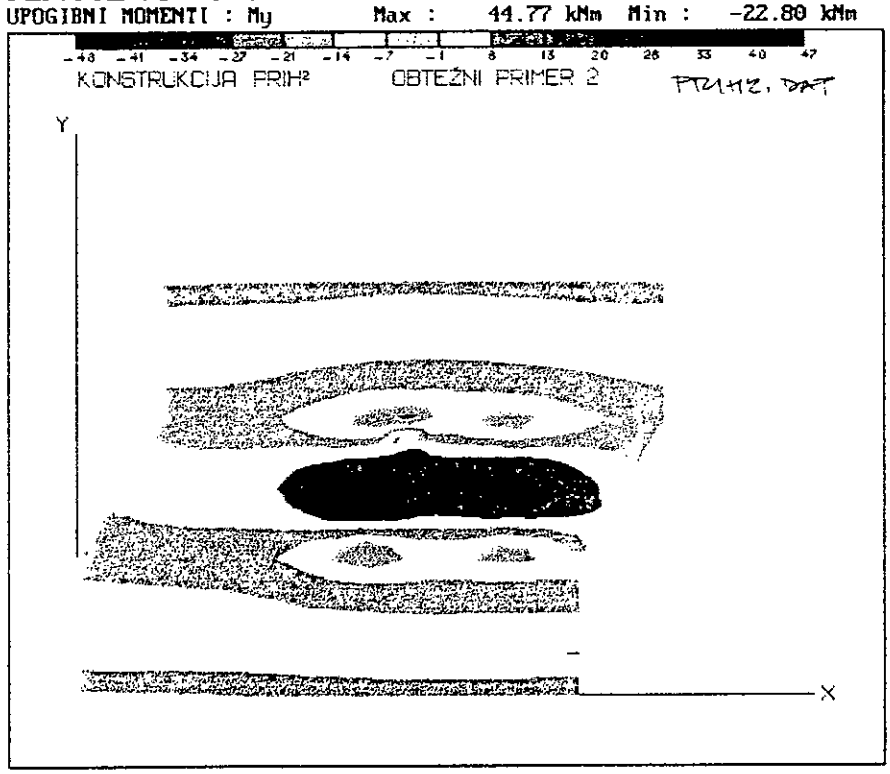

MAX. V POLJU – STALNA OBTEŽBA + PROMET V SREDINI

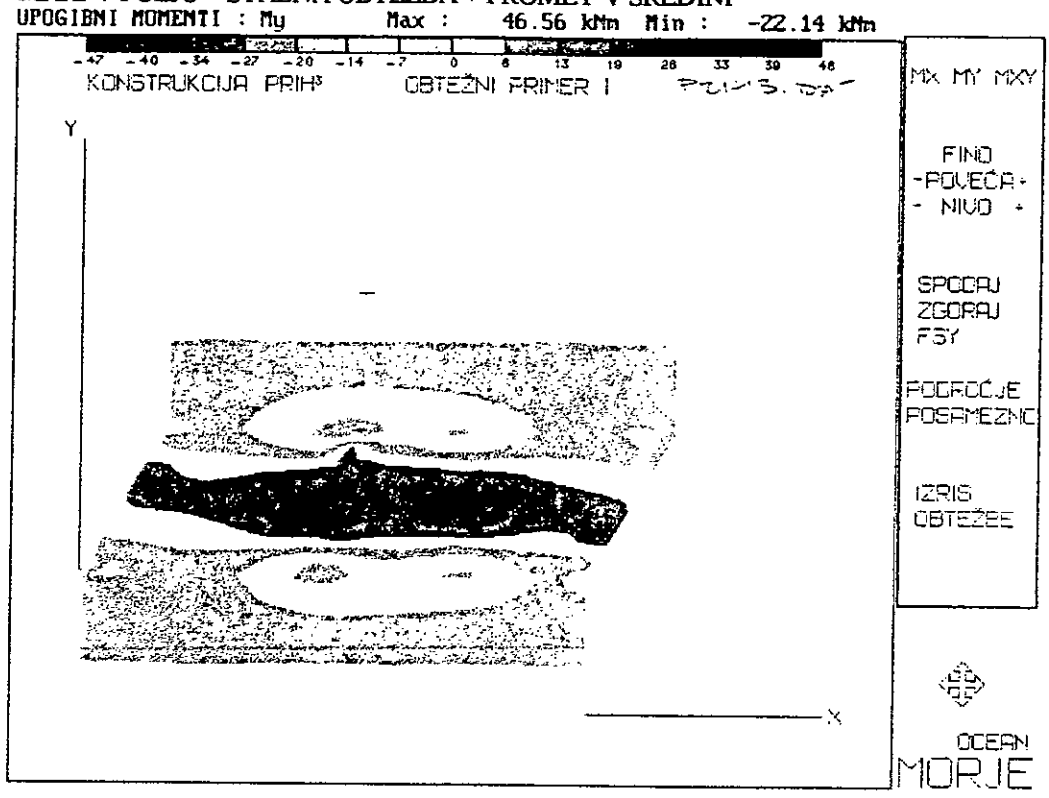

MIN. NAD PODPORO – STALNA OBTEŽBA + PROMET V SREDINI +ZEM. PRITISKI

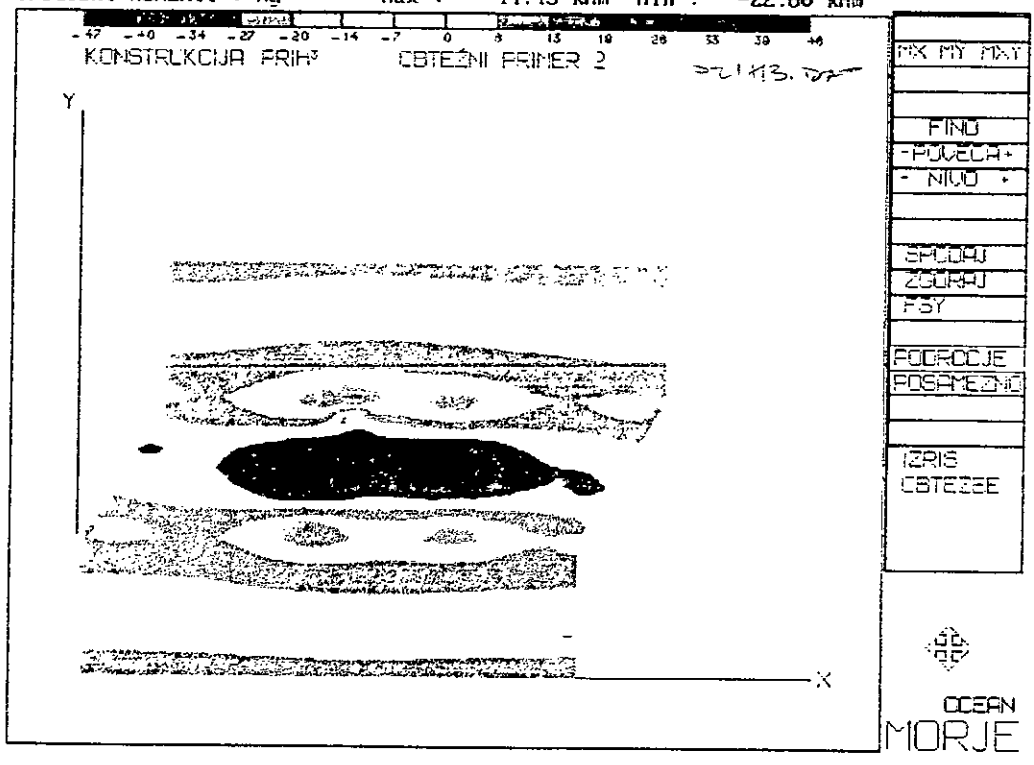

KONSTRUKCIJA : prih1

UPOGIBNI MOMENTI V VOZLISCIH OBTEZNI PRIMER 1

Vozl	Mx	My	Mxy	Mmax	Mmin	Kot
316	-1.710	-25.410	1.381	-1.630	-25.491	3.32
317	-0.436	-45.674	-5.823	0.302	-46.412	-7.22
318	-0.244	-4.990	-3.570	1.670	-6.904	-28.20
319	-1.192	-8.006	-0.325	-1.177	-8.022	-2.72
320	-1.054	-5.541	0.259	-1.039	-5.556	3.29
321	-0.766	-3.893	0.402	-0.715	-3.944	7.22
322	-0.588	-3.022	0.267	-0.559	-3.051	6.19
323	-0.506	-2.704	0.083	-0.503	-2.707	2.16
324	-0.482	-2.653	-0.080	-0.479	-2.656	-2.10
325	-0.486	-2.687	-0.261	-0.456	-2.717	-6.68
326	-0.517	-2.780	-0.555	-0.388	-2.909	-13.06
327	-0.604	-3.099	-1.067	-0.210	-3.493	-20.27
328	-0.831	-4.025	-1.864	0.026	-4.882	-24.70
329	-1.334	-6.267	-2.905	0.011	-7.612	-24.84
330	-1.925	-10.625	-3.325	-0.800	-11.750	-18.70
331	-2.109	-14.977	-1.041	-2.025	-15.061	-4.59
332	-2.346	-13.708	2.056	-1.985	-14.069	9.95
333	-2.191	-10.234	1.946	-1.745	-10.680	12.91
334	-2.394	-10.675	-0.096	-2.392	-10.676	-0.67
335	-5.342	-19.976	-1.484	-5.193	-20.125	-5.73
336	-3.512	-30.954	-16.996	4.610	-39.076	-25.54
337	0.196	-7.425	-3.400	1.493	-8.721	-20.87
338	-0.089	-7.870	-1.140	0.075	-8.034	-8.17
339	-0.860	-7.009	0.689	-0.784	-7.086	6.32
340	-0.979	-5.349	0.677	-0.876	-5.452	8.61
341	-0.683	-4.133	0.854	-0.484	-4.333	13.17
342	-0.693	-3.229	0.796	-0.464	-3.458	16.05
343	-0.574	-2.536	0.682	-0.360	-2.750	17.40
344	-0.519	-2.090	0.520	-0.362	-2.247	16.75
345	-0.444	-1.789	0.352	-0.357	-1.875	13.82
346	-0.404	-1.639	0.208	-0.370	-1.673	9.30
347	-0.358	-1.552	0.078	-0.353	-1.557	3.72
348	-0.345	-1.531	-0.021	-0.345	-1.531	-1.01
349	-0.333	-1.527	-0.112	-0.323	-1.538	-5.29
350	-0.345	-1.527	-0.206	-0.310	-1.562	-9.60
351	-0.362	-1.546	-0.308	-0.287	-1.621	-13.73
352	-0.404	-1.543	-0.465	-0.238	-1.708	-19.60
353	-0.462	-1.600	-0.655	-0.164	-1.899	-24.52
354	-0.546	-1.661	-0.951	-0.001	-2.208	-29.82
355	-0.642	-1.855	-1.300	0.186	-2.683	-32.50
356	-0.809	-2.150	-1.798	0.440	-3.399	-34.77
357	-1.024	-2.696	-2.380	0.663	-4.382	-35.32
358	-1.272	-3.520	-3.104	0.905	-5.697	-35.05
359	-1.546	-4.699	-3.946	1.127	-7.372	-34.11
360	-1.455	-6.507	-4.435	1.123	-9.085	-30.17

IZLEZEC IZ BAZUALNI SLIKSA PROGRAMA "MORJE", PRIH1.LIS

KONSTRUKCIJA : prih1

UPOGIBNI MOMENTI V VOZLISCIH OBTEZNI PRIMER 1

Vozl	Mx	My	Mxy	Mmax	Mmin	Kot
361	-0.981	-8.208	-4.623	1.274	-10.462	-26.00
362	-0.377	-10.570	-3.172	0.530	-11.477	-15.95
363	0.378	-11.597	-0.598	0.408	-11.627	-2.85
364	-0.264	-10.683	1.802	0.039	-10.986	9.54
365	-1.514	-9.580	3.393	-0.277	-10.818	20.04
366	-1.928	-7.695	3.098	-0.579	-9.043	23.53
367	-2.477	-7.132	2.136	-1.645	-7.963	21.27
368	-3.070	-7.773	0.514	-3.015	-7.828	6.16
369	-3.623	-9.342	-1.764	-3.123	-9.842	-15.83
370	-5.962	-14.448	-3.935	-4.418	-15.992	-21.42
371	-7.632	-18.164	-8.357	-3.021	-22.776	-28.89
372	-7.758	-25.945	-15.168	0.833	-34.536	-39.53
373	-3.165	-5.262	-18.086	13.903	-22.331	-43.34
374	0.248	-4.483	-1.118	0.499	-4.734	-12.65
375	-0.126	-3.567	1.424	0.387	-4.080	19.81
376	-0.320	-1.317	1.238	0.516	-2.153	34.04
377	-0.326	-0.203	0.800	0.538	-1.067	-42.81
378	-0.197	0.282	0.349	0.466	-0.380	-27.77
379	-0.074	0.435	0.047	0.439	-0.078	-5.25
380	-0.035	0.478	-0.141	0.514	-0.072	14.41
381	-0.102	0.523	-0.348	0.679	-0.258	24.05
382	-0.300	0.600	-0.751	1.026	-0.725	29.54
383	-0.596	0.661	-1.521	1.678	-1.613	33.77
384	-1.077	0.622	-2.792	2.691	-3.146	36.54
385	-1.229	0.427	-4.561	4.235	-5.036	39.86
386	1.752	-0.546	-5.090	5.821	-4.615	-38.64
387	4.484	-2.302	0.759	4.568	-2.386	6.31
388	-0.674	-1.511	3.920	2.850	-5.034	41.96
389	-3.078	-1.712	1.151	-1.056	-3.734	-29.66
390	-5.314	-3.325	-3.602	-0.583	-8.056	37.28
391	-9.017	-2.433	-10.739	5.507	-16.957	36.48
392	-4.379	8.760	-7.234	11.962	-7.581	23.88
393	0.119	-2.125	0.472	0.214	-2.220	11.41
394	0.556	-0.641	1.429	1.507	-1.592	33.64
395	0.368	-0.698	2.030	1.933	-2.264	37.65
396	0.021	0.708	1.730	2.128	-1.400	-39.39
397	-0.175	1.142	1.565	2.181	-1.214	-33.59
398	-0.171	1.632	1.200	2.231	-0.770	-26.54
399	-0.185	1.876	0.872	2.196	-0.504	-20.13
400	-0.087	2.016	0.576	2.163	-0.234	-14.34
401	0.001	2.100	0.320	2.147	-0.047	-8.48
402	0.086	2.115	0.152	2.126	0.074	-4.27
403	0.169	2.145	0.010	2.145	0.169	-0.29
404	0.185	2.151	-0.076	2.154	0.182	2.22
405	0.206	2.181	-0.164	2.194	0.192	4.73

NAD PODPORO OB ROBU

-17-

1248.0016.2.8.T.2.17.

KONSTRUKCIJA : prihl

UPOGIBNI MOMENTI V VOZLISCIH OBTEZNI PRIMER 1

Vozl	Mx	My	Mxy	Mmax	Mmin	Kot
406	0.139	2.223	-0.254	2.254	0.109	6.85
407	0.073	2.275	-0.372	2.336	0.012	9.33
408	-0.087	2.384	-0.564	2.507	-0.210	12.28
409	-0.250	2.481	-0.817	2.707	-0.475	15.45
410	-0.466	2.660	-1.211	3.075	-0.880	18.89
411	-0.701	2.830	-1.672	3.496	-1.367	21.72
412	-0.963	3.179	-2.327	4.223	-2.007	24.17
413	-1.355	3.540	-3.071	5.020	-2.835	25.73
414	-1.147	4.110	-4.092	6.345	-3.382	28.64
415	-0.945	4.918	-4.770	7.585	-3.612	29.21
416	1.624	5.693	-5.726	9.735	-2.418	35.22
417	5.566	5.532	-5.684	11.233	-0.135	-44.91
418	7.702	4.690	-1.535	8.347	4.045	-22.77
419	7.801	5.795	2.670	9.651	3.946	34.71
420	3.026	6.837	4.267	9.604	0.259	-32.97
421	-1.131	5.721	3.882	7.473	-2.882	-24.28
422	-2.602	4.483	1.898	4.959	-3.079	-14.09
423	-4.021	3.241	0.064	3.242	-4.021	-0.51
424	-5.199	2.840	-2.319	3.461	-5.820	14.99
425	-7.333	2.630	-5.039	4.734	-9.437	22.67
426	-7.601	4.308	-7.222	7.714	-11.007	25.25
427	-9.137	9.921	-10.410	14.504	-13.721	23.77
428	-7.373	15.678	-5.026	16.726	-8.421	11.78
429	-3.453	16.874	3.686	17.522	-4.101	-9.97
430	0.705	0.222	1.327	1.812	-0.885	39.83
431	0.407	1.474	2.371	3.371	-1.490	-38.66
432	-0.241	2.737	1.593	3.428	-0.933	-23.46
433	-0.197	3.109	0.776	3.282	-0.370	-12.57
434	0.090	3.157	0.233	3.175	0.072	-4.33
435	0.305	3.161	-0.024	3.161	0.305	0.49
436	0.326	3.231	-0.162	3.240	0.317	3.19
437	0.110	3.423	-0.346	3.459	0.074	5.91
438	-0.338	3.878	-0.776	4.016	-0.476	10.11
439	-0.879	4.835	-1.558	5.233	-1.276	14.30
440	-1.631	6.683	-2.701	7.484	-2.432	16.51
441	-0.719	10.631	-4.047	11.926	-2.014	17.75
442	12.660	14.663	-5.361	19.115	6.208	39.71
443	8.402	13.675	4.033	15.858	6.220	-28.41
444	-2.583	9.273	2.386	9.735	-3.046	-10.96
445	-5.050	7.919	-0.625	7.949	-5.080	2.75
446	-7.974	10.887	-4.510	11.910	-8.997	12.78
447	-6.704	19.953	-5.503	21.045	-7.795	11.22
448	5.251	22.896	11.830	28.831	-0.683	-26.64
449	1.380	2.557	2.285	4.328	-0.391	-37.78
450	0.977	3.734	2.708	5.394	-0.683	-31.51

KONSTRUKCIJA : prihl

UPOGIBNI MOMENTI V VOZLISCIH OBTEZNI PRIMER 1

Vozl	Mx	My	Mxy	Mmax	Mmin	Kot
451	0.225	3.792	2.640	5.194	-1.178	-27.98
452	-0.068	4.429	2.000	5.190	-0.829	-20.83
453	-0.334	4.469	1.536	4.918	-0.783	-16.30
454	-0.253	4.483	1.028	4.697	-0.467	-11.73
455	-0.166	4.416	0.620	4.499	-0.248	-7.57
456	0.024	4.281	0.342	4.309	-0.003	-4.57
457	0.227	4.231	0.128	4.235	0.223	-1.83
458	0.339	4.160	0.031	4.161	0.339	-0.46
459	0.461	4.173	-0.057	4.174	0.460	0.88
460	0.447	4.193	-0.093	4.196	0.445	1.41
461	0.443	4.268	-0.148	4.274	0.438	2.21
462	0.285	4.377	-0.202	4.387	0.275	2.82
463	0.118	4.538	-0.297	4.558	0.099	3.82
464	-0.179	4.818	-0.459	4.860	-0.221	5.20
465	-0.442	5.211	-0.676	5.291	-0.522	6.73
466	-0.756	5.837	-0.978	5.979	-0.898	8.26
467	-1.096	6.695	-1.349	6.922	-1.323	9.55
468	-1.320	7.995	-1.797	8.329	-1.654	10.55
469	-1.532	9.734	-2.040	10.092	-1.890	9.96
470	-0.277	12.564	-2.711	13.113	-0.826	11.45
471	-1.063	15.584	-3.484	16.283	-1.763	11.36
472	8.427	22.768	-5.294	24.510	6.684	18.22
473	23.265	30.299	-3.540	31.772	21.792	22.59
474	16.587	27.271	3.198	28.155	15.703	-15.45
475	5.089	20.984	4.006	21.936	4.136	-13.37
476	0.105	16.509	1.421	16.631	-0.017	-4.92
477	-2.987	13.130	0.929	13.183	-3.041	-3.29
478	-4.399	12.150	0.082	12.151	-4.400	-0.28
479	-6.190	12.244	-1.050	12.303	-6.250	3.25
480	-7.258	13.968	-2.366	14.229	-7.519	6.28
481	-8.040	18.059	-3.300	18.470	-8.451	7.09
482	-4.676	21.431	-3.748	21.959	-5.203	8.01
483	0.228	27.475	-0.875	27.503	0.200	1.84
484	7.144	32.057	9.339	35.169	4.032	-18.43
485	13.008	35.404	16.433	44.092	4.321	-27.86
486	1.489	3.839	2.949	5.838	-0.510	-34.14
487	-0.272	5.055	2.503	6.047	-1.264	-21.61
488	-0.624	5.136	1.238	5.391	-0.879	-11.63
489	-0.240	4.770	0.387	4.799	-0.270	-4.39
490	0.275	4.526	0.036	4.526	0.275	-0.48
491	0.514	4.502	-0.055	4.503	0.513	0.79
492	0.445	4.654	-0.089	4.656	0.443	1.21
493	0.008	5.028	-0.158	5.033	0.003	1.81
494	-0.618	5.965	-0.370	5.986	-0.638	3.21
495	-1.327	7.953	-0.660	7.999	-1.374	4.05

KONSTRUKCIJA : prih1

UPOGIBNI MOMENTI V VOZLIŠČIH OBTEŽNI PRIMER 1

Vozl	Mx	My	Mxy	Mmax	Mmin	Kot
496	-1.235	11.944	-0.788	11.991	-1.282	3.41
497	0.268	18.730	-0.297	18.734	0.263	0.92
498	28.792	37.880	-2.524	38.534	28.138	14.52
499	0.370	19.499	0.524	19.513	0.356	-1.57
500	-3.378	14.637	0.463	14.649	-3.390	-1.47
501	-7.171	15.099	-0.240	15.101	-7.174	0.62
502	-8.596	21.853	0.349	21.857	-8.600	-0.66
503	13.097	39.232	3.313	39.646	12.684	-7.11
504	7.602	28.582	18.833	39.650	-3.465	-30.44
505	1.471	5.290	3.419	7.297	-0.536	-30.41
506	0.383	6.683	2.992	7.078	-0.811	-21.76
507	-0.820	6.519	2.253	7.156	-1.457	-15.77
508	-0.753	6.313	1.480	6.610	-1.051	-11.36
509	-0.844	5.884	0.856	5.991	-0.952	-7.14
510	-0.535	5.434	0.424	5.464	-0.565	-4.04
511	-0.209	5.131	0.122	5.134	-0.212	-1.31
512	0.081	4.881	0.021	4.882	0.081	-0.26
513	0.372	4.806	-0.052	4.806	0.372	0.67
514	0.468	4.764	-0.036	4.765	0.468	0.48
515	0.577	4.813	-0.043	4.814	0.577	0.58
516	0.504	4.882	-0.015	4.882	0.504	0.19
517	0.445	5.019	-0.015	5.019	0.445	0.19
518	0.184	5.198	0.009	5.198	0.184	-0.10
519	-0.084	5.487	0.004	5.487	-0.084	-0.04
520	-0.442	5.935	0.009	5.935	-0.442	-0.08
521	-0.744	6.640	-0.011	6.640	-0.744	0.08
522	-1.035	7.673	0.017	7.673	-1.035	-0.11
523	-1.309	9.120	0.137	9.122	-1.310	-0.75
524	-1.056	11.106	0.298	11.113	-1.063	-1.40
525	-1.206	13.617	0.486	13.633	-1.222	-1.88
526	1.236	17.876	0.881	17.923	1.190	-3.02
527	5.673	23.032	3.652	23.770	4.936	-11.41
528	17.281	29.676	3.104	30.409	16.548	-13.30
529	24.153	33.098	-3.256	34.158	23.093	18.03
530	9.271	25.881	-4.469	27.006	8.146	14.14
531	-0.270	19.090	-2.110	19.317	-0.497	6.15
532	-1.050	17.019	-0.716	17.048	-1.079	2.26
533	-4.103	15.607	0.173	15.609	-4.105	-0.50
534	-5.641	16.017	0.287	16.020	-5.645	-0.76
535	-7.365	17.696	0.653	17.713	-7.382	-1.49
536	-5.844	21.646	1.412	21.718	-5.917	-2.93
537	-6.433	26.162	4.596	26.798	-7.069	-7.87
538	7.967	40.743	6.307	41.914	6.795	-10.52
539	24.429	53.828	7.017	55.417	22.840	-12.76
540	13.230	42.645	13.718	48.049	7.825	-21.50

MAX. STOBA OB ROBU

KONSTRUKCIJA : prih1

UPOGIBNI MOMENTI V VOZLIŠČIH OBTEŽNI PRIMER 1

Vozl	Mx	My	Mxy	Mmax	Mmin	Kot
541	0.388	19.516	18.627	30.891	-10.986	-31.41
542	1.298	5.710	3.364	7.527	-0.519	-28.37
543	-1.670	6.673	1.622	6.977	-1.975	-10.62
544	-1.141	5.389	0.354	5.408	-1.161	-3.10
545	-0.205	4.609	-0.079	4.611	-0.206	0.94
546	0.385	4.396	-0.067	4.397	0.384	0.95
547	0.533	4.470	0.013	4.470	0.533	-0.19
548	0.333	4.704	0.112	4.707	0.331	-1.47
549	-0.254	5.214	0.278	5.228	-0.268	-2.90
550	-0.897	6.429	0.569	6.473	-0.941	-4.41
551	-1.258	8.860	1.181	8.996	-1.394	-6.57
552	-0.950	12.800	2.398	13.206	-1.356	-9.61
553	9.624	18.658	4.061	20.215	8.067	-20.98
554	14.514	20.493	-4.814	23.171	11.837	29.08
555	0.842	16.795	-1.919	17.023	0.614	6.76
556	-4.795	14.764	0.594	14.782	-4.813	-1.74
557	-6.858	16.866	2.792	17.190	-7.183	-6.62
558	-0.874	24.138	7.992	26.474	-3.209	-16.29
559	19.628	32.027	7.265	35.378	16.277	-24.76
560	0.827	11.070	11.580	18.610	-6.713	-33.07
561	1.030	6.349	3.381	7.991	-0.612	-25.91
562	-0.837	7.604	2.132	8.112	-1.345	-13.40
563	-2.426	7.091	0.756	7.151	-2.486	-4.51
564	-1.583	5.659	0.178	5.664	-1.588	-1.41
565	-1.204	4.927	-0.221	4.935	-1.212	2.07
566	-0.676	4.261	-0.261	4.274	-0.690	3.02
567	-0.088	4.047	-0.254	4.062	-0.103	3.51
568	0.148	3.930	-0.130	3.935	0.144	1.96
569	0.408	3.954	-0.061	3.955	0.407	0.98
570	0.444	4.013	0.026	4.013	0.443	-0.42
571	0.491	4.114	0.078	4.115	0.489	-1.23
572	0.363	4.205	0.169	4.213	0.356	-2.51
573	0.236	4.367	0.245	4.381	0.221	-3.39
574	-0.070	4.557	0.397	4.591	-0.104	-4.87
575	-0.352	4.910	0.562	4.969	-0.412	-6.03
576	-0.648	5.400	0.834	5.512	-0.761	-7.71
577	-0.885	6.189	1.163	6.375	-1.072	-9.10
578	-0.961	7.215	1.621	7.525	-1.270	-10.81
579	-1.077	8.542	2.191	9.018	-1.552	-12.25
580	-0.390	10.284	2.857	11.000	-1.106	-14.08
581	0.646	12.230	4.222	13.605	-0.730	-18.05
582	4.917	14.025	4.569	15.922	3.020	-22.55
583	9.673	13.587	3.086	15.284	7.976	-28.81
584	10.064	13.165	-0.930	13.423	9.806	15.47
585	8.472	14.465	-5.169	17.443	5.494	29.95

KONSTRUKCIJA : prih1

UPOGIBNI MOMENTI V VOZLISCIH OBTEZNI PRIMER 1

Vozl	Mx	My	Mxy	Mmax	Mmin	Kot
586	4.407	14.036	-3.998	15.480	2.963	19.85
587	1.369	13.986	-1.546	14.173	1.182	6.88
588	-2.062	13.951	-0.168	13.953	-2.064	0.60
589	-5.131	13.664	1.088	13.727	-5.194	-3.30
590	-5.152	14.482	2.471	14.788	-5.458	-7.06
591	-4.903	16.245	4.960	17.350	-6.008	-12.57
592	-1.441	18.193	7.460	20.706	-3.954	-18.62
593	4.535	20.185	9.960	25.026	-0.307	-25.92
594	11.001	18.639	9.443	25.006	4.634	-33.99
595	11.796	13.006	6.588	19.017	5.785	-42.38
596	6.717	10.332	5.635	14.442	2.607	-36.11
597	3.231	4.191	5.226	8.959	-1.536	-42.38
598	-0.248	5.283	2.725	6.400	-1.365	-22.29
599	-3.073	5.354	-0.466	5.380	-3.098	3.15
600	-1.283	3.263	-0.568	3.333	-1.353	7.02
601	-0.050	2.828	-0.246	2.849	-0.071	4.84
602	0.324	2.919	0.010	2.919	0.324	-0.22
603	0.335	3.092	0.166	3.102	0.326	-3.43
604	0.041	3.293	0.410	3.344	-0.009	-7.08
605	-0.507	3.706	0.911	3.894	-0.696	-11.69
606	-0.936	4.636	1.791	5.162	-1.463	-16.37
607	-1.069	6.161	3.115	7.318	-2.226	-20.37
608	1.600	7.852	4.650	10.329	-0.877	-28.04
609	7.184	9.010	1.600	9.939	6.255	-30.15
610	6.212	11.715	-4.672	14.386	3.542	29.75
611	0.584	11.257	-0.593	11.290	0.552	3.17
612	-5.029	10.131	1.734	10.327	-5.225	-6.44
613	-3.574	10.120	6.158	12.482	-5.936	-20.98
614	5.862	8.987	8.821	16.382	-1.533	-39.98
615	7.807	4.172	4.019	10.400	1.578	32.83
616	0.818	-4.041	0.347	0.843	-4.066	4.07
617	-1.415	5.524	0.975	5.658	-1.550	-7.85
618	-2.546	5.400	-0.889	5.498	-2.644	6.30
619	-2.942	3.385	-1.826	3.874	-3.431	14.99
620	-1.797	1.796	-1.078	2.095	-2.095	15.48
621	-1.201	1.301	-0.800	1.535	-1.435	16.31
622	-0.459	1.420	-0.429	1.513	-0.552	12.28
623	-0.044	1.571	-0.178	1.591	-0.063	6.21
624	0.088	1.738	-0.002	1.738	0.088	0.08
625	0.210	1.875	0.094	1.880	0.204	-3.21
626	0.191	1.971	0.178	1.989	0.173	-5.66
627	0.189	2.074	0.253	2.108	0.155	-7.51
628	0.050	2.129	0.397	2.203	-0.024	-10.45
629	-0.099	2.233	0.562	2.362	-0.227	-12.87
630	-0.334	2.318	0.871	2.579	-0.594	-16.65

KONSTRUKCIJA : prih1

UPOGIBNI MOMENTI V VOZLISCIH OBTEZNI PRIMER 1

Vozl	Mx	My	Mxy	Mmax	Mmin	Kot
631	-0.540	2.535	1.231	2.967	-0.972	-19.35
632	-0.690	2.785	1.755	3.517	-1.422	-22.64
633	-0.840	3.177	2.331	4.245	-1.908	-24.62
634	-0.760	3.608	3.027	5.156	-2.308	-27.10
635	-0.722	4.031	3.879	6.204	-2.895	-29.25
636	0.467	4.412	4.376	7.240	-2.360	-32.87
637	1.723	3.951	4.554	7.525	-1.851	-38.13
638	3.051	4.233	3.262	6.957	0.327	-39.86
639	3.793	5.084	0.846	5.502	3.374	-26.31
640	3.567	5.578	-2.876	7.619	1.525	35.37
641	5.967	6.591	-3.876	10.168	2.391	42.70
642	4.346	9.282	-1.050	9.496	4.132	11.53
643	-1.222	9.874	-0.233	9.879	-1.227	1.20
644	-3.447	7.398	0.458	7.418	-3.467	-2.42
645	-3.887	6.685	2.236	7.138	-4.340	-11.47
646	-2.931	5.986	4.405	7.795	-4.740	-22.32
647	-2.117	4.611	6.776	8.812	-6.318	-31.80
648	1.403	3.738	7.517	10.177	-5.036	-40.58
649	4.978	0.457	6.824	9.906	-4.472	35.84
650	4.426	-2.389	3.892	6.191	-4.154	24.40
651	4.193	-6.346	1.895	4.523	-6.677	9.89
652	1.682	-8.183	-0.327	1.693	-8.194	-1.90
653	-2.205	-12.771	-3.229	-1.296	-13.680	-15.72
654	-0.979	3.721	-1.930	4.412	-1.670	19.70
655	-2.639	-0.334	-2.043	0.859	-3.833	30.29
656	-0.853	-0.628	-0.565	-0.164	-1.317	39.37
657	-0.166	-0.080	-0.003	-0.080	-0.166	2.25
658	-0.043	0.215	0.175	0.303	-0.132	-26.79
659	-0.073	0.369	0.337	0.551	-0.255	-28.36
660	-0.310	0.416	0.702	0.843	-0.737	-31.32
661	-0.639	0.373	1.461	1.413	-1.679	-35.45
662	-0.922	0.190	2.607	2.300	-3.031	-38.98
663	-0.804	-0.400	3.926	3.329	-4.533	-43.53
664	0.956	-1.463	3.802	3.737	-4.244	36.18
665	-1.166	-1.094	1.356	0.226	-2.486	-44.25
666	9.544	9.522	-2.855	12.388	6.679	-44.89
667	-4.327	3.405	-0.908	3.510	-4.432	6.61
668	-3.086	0.421	2.402	1.641	-4.306	-26.93
669	-1.394	-3.147	5.792	3.588	-8.128	40.70
670	2.100	-8.558	3.907	3.378	-9.837	18.12
671	0.908	-14.692	-0.103	0.909	-14.692	-0.38
672	-1.952	-17.016	-7.049	0.831	-19.800	-21.55
673	-0.135	-0.920	-4.676	4.165	-5.220	-42.60
674	-2.023	-8.035	-3.484	-0.428	-9.631	-24.61
675	-2.204	-4.260	-1.369	-1.519	-4.944	-26.55

KONSTRUKCIJA : prihi

UPOGIBNI MOMENTI V VOZLISCIH OBTEZNI PRIMER 1

Vozl	Mx	My	Mxy	Mmax	Mmin	Kot
676	-1.601	-4.155	-0.468	-1.518	-4.238	-10.07
677	-0.612	-2.626	-0.221	-0.588	-2.650	-6.20
678	-0.563	-2.335	0.070	-0.560	-2.337	2.25
679	-0.408	-2.002	0.156	-0.393	-2.017	5.55
680	-0.386	-1.846	0.207	-0.357	-1.875	7.92
681	-0.351	-1.728	0.251	-0.306	-1.772	10.03
682	-0.358	-1.669	0.325	-0.282	-1.745	13.18
683	-0.371	-1.610	0.410	-0.248	-1.734	16.75
684	-0.445	-1.624	0.588	-0.202	-1.867	22.46
685	-0.506	-1.629	0.816	-0.077	-2.058	27.73
686	-0.641	-1.801	1.196	0.108	-2.550	32.06
687	-0.721	-1.997	1.615	0.378	-3.095	34.22
688	-0.894	-2.472	2.168	0.624	-3.990	35.00
689	-1.011	-3.064	2.730	0.879	-4.954	34.69
690	-1.107	-4.019	3.283	1.028	-6.155	33.04
691	-1.229	-5.329	3.718	0.967	-7.525	30.57
692	-0.905	-6.512	3.600	0.854	-8.271	26.04
693	-0.427	-7.732	3.001	0.647	-8.806	19.70
694	-1.423	-8.479	2.299	-0.740	-9.162	16.54
695	-4.557	-8.994	2.601	-3.357	-10.194	24.77
696	2.564	-0.129	1.196	3.019	-0.583	20.81
697	9.486	9.520	-2.641	12.145	6.862	44.82
698	-0.824	1.450	-3.296	3.800	-3.173	35.48
699	-5.380	-5.217	-1.603	-3.694	-6.903	43.55
700	-2.356	-4.490	0.382	-2.290	-4.556	9.85
701	-2.576	-5.911	2.464	-1.268	-7.219	27.96
702	-2.235	-8.352	3.847	-0.379	-10.209	25.76
703	-2.101	-12.005	4.469	-0.383	-13.724	21.03
704	-1.669	-15.457	3.321	-0.911	-16.215	12.86
705	-1.501	-19.076	1.504	-1.373	-19.204	4.86
706	-2.587	-21.786	-0.882	-2.546	-21.826	-2.62
707	-2.572	-24.958	-2.411	-2.316	-25.215	-6.08
708	-1.815	-25.994	-7.005	0.068	-27.877	-15.04
709	-1.712	-22.768	-12.407	4.032	-28.512	-24.84
710	-1.258	-12.131	-3.847	-0.035	-13.354	-17.64
711	-1.986	-6.066	0.246	-1.971	-6.081	3.44
712	-0.622	-3.498	0.128	-0.616	-3.504	2.55
713	-0.568	-2.995	0.236	-0.545	-3.017	5.51
714	-0.511	-2.815	0.295	-0.474	-2.852	7.18
715	-0.513	-2.785	0.458	-0.424	-2.874	10.98
716	-0.576	-2.963	0.846	-0.306	-3.233	17.67
717	-0.750	-3.719	1.520	-0.110	-4.359	22.83
718	-1.092	-5.497	2.349	-0.074	-6.515	23.43
719	-1.578	-8.528	2.924	-0.511	-9.594	20.04
720	-1.481	-11.323	2.256	-0.989	-11.816	12.31

KONSTRUKCIJA : prihi

UPOGIBNI MOMENTI V VOZLISCIH OBTEZNI PRIMER 1

Vozl	Mx	My	Mxy	Mmax	Mmin	Kot
721	-3.609	-13.243	2.358	-3.063	-13.789	13.04
722	-0.195	-11.487	-2.450	0.314	-11.996	-11.73
723	-2.483	-8.069	-0.671	-2.403	-8.148	-6.76
724	-2.234	-10.114	1.777	-1.852	-10.496	12.14
725	-2.998	-16.647	2.388	-2.592	-17.053	9.64
726	-3.769	-22.546	-0.467	-3.757	-22.558	-1.43
727	-3.895	-25.973	-4.033	-3.181	-26.686	-10.03
728	-2.048	-15.431	-10.758	3.930	-21.409	-29.06
729	0.200	-13.354	1.394	0.342	-13.496	5.81
730	-0.425	-5.184	1.164	-0.155	-5.454	13.04
731	-2.178	-5.554	0.672	-2.049	-5.683	10.86
732	-1.136	-4.391	0.624	-1.020	-4.507	10.49
733	-0.673	-3.786	0.383	-0.627	-3.833	6.91
734	-0.687	-3.539	0.343	-0.646	-3.580	6.77
735	-0.648	-3.429	0.301	-0.616	-3.461	6.10
736	-0.604	-3.368	0.310	-0.569	-3.403	6.32
737	-0.574	-3.345	0.330	-0.536	-3.384	6.71
738	-0.553	-3.369	0.398	-0.498	-3.425	7.90
739	-0.540	-3.421	0.492	-0.459	-3.502	9.43
740	-0.544	-3.564	0.653	-0.408	-3.700	11.70
741	-0.557	-3.789	0.836	-0.354	-3.993	13.68
742	-0.642	-4.225	1.090	-0.337	-4.530	15.66
743	-0.728	-4.850	1.343	-0.329	-5.249	16.55
744	-0.951	-5.774	1.621	-0.457	-6.268	16.96
745	-1.157	-7.000	1.855	-0.618	-7.540	16.21
746	-1.522	-8.474	2.003	-0.986	-9.009	14.97
747	-1.837	-10.211	2.089	-1.345	-10.703	13.26
748	-2.074	-11.679	1.901	-1.711	-12.042	10.80
749	-2.007	-12.903	1.670	-1.757	-13.154	8.52
750	-3.561	-14.609	1.717	-3.300	-14.869	8.63
751	-2.652	-15.795	1.218	-2.541	-15.907	5.25
752	-2.308	-18.897	-0.004	-2.308	-18.897	-0.01
753	-6.272	-21.309	-1.436	-6.136	-21.445	-5.41
754	-3.344	-15.284	-0.907	-3.276	-15.352	-4.32
755	-0.781	-10.395	0.207	-0.777	-10.399	1.23
756	-2.238	-11.498	0.393	-2.222	-11.514	2.43
757	-2.007	-13.055	0.820	-1.946	-13.115	4.22
758	-3.019	-15.509	0.782	-2.970	-15.557	3.57
759	-3.746	-18.548	0.444	-3.733	-18.562	1.71
760	-4.371	-20.792	-0.798	-4.333	-20.831	-2.78
761	-5.300	-22.685	-2.160	-5.036	-22.950	-6.98
762	-5.153	-22.853	-3.845	-4.354	-23.652	-11.74
763	-4.987	-22.611	-4.706	-3.809	-23.788	-14.05
764	-0.903	-16.072	-7.300	2.039	-19.015	-21.95
765	4.306	-3.439	-7.015	8.446	-7.580	-30.55

KONSTRUKCIJA : prih1

UPOGIBNI MOMENTI V VOZLISCIH OBTEZNI PRIMER 2

Vozl	Mx	My	Mxy	Mmax	Mmin	Kot
316	-1.777	-22.293	0.727	-1.751	-22.318	2.03
317	-0.563	-39.197	-5.000	0.073	-39.834	-7.26
318	-0.128	-1.221	-0.977	0.445	-1.794	-30.38
319	-0.534	-3.391	-0.014	-0.534	-3.391	-0.28
320	-0.726	-4.232	0.237	-0.710	-4.248	3.85
321	-0.816	-4.648	0.250	-0.799	-4.664	3.72
322	-0.852	-4.783	0.170	-0.845	-4.790	2.48
323	-0.861	-4.794	0.066	-0.859	-4.795	0.96
324	-0.859	-4.767	-0.061	-0.858	-4.768	-0.90
325	-0.862	-4.756	-0.247	-0.846	-4.772	-3.62
326	-0.887	-4.830	-0.554	-0.810	-4.906	-7.85
327	-0.973	-5.147	-1.072	-0.713	-5.407	-13.60
328	-1.204	-6.080	-1.889	-0.558	-6.727	-18.89
329	-1.701	-8.355	-2.929	-0.596	-9.460	-20.68
330	-2.289	-12.668	-3.364	-1.294	-13.663	-16.48
331	-2.451	-16.909	-1.169	-2.357	-17.003	-4.59
332	-2.639	-15.434	1.777	-2.396	-15.677	7.76
333	-2.381	-11.510	1.489	-2.144	-11.747	9.03
334	-2.389	-11.018	-0.603	-2.347	-11.060	-3.98
335	-4.777	-18.360	-1.700	-4.567	-18.569	-7.02
336	-2.745	-26.856	-14.344	3.937	-33.538	-24.98
337	-0.164	-2.217	-1.134	0.340	-2.720	-23.93
338	-0.260	-2.936	-0.615	-0.126	-3.071	-12.35
339	-0.347	-3.280	-0.110	-0.343	-3.284	-2.15
340	-0.499	-3.437	-0.015	-0.499	-3.437	-0.30
341	-0.581	-3.676	0.132	-0.575	-3.682	2.43
342	-0.634	-3.796	0.162	-0.626	-3.805	2.93
343	-0.701	-3.917	0.191	-0.689	-3.929	3.39
344	-0.716	-3.962	0.168	-0.708	-3.971	2.96
345	-0.742	-3.997	0.144	-0.736	-4.004	2.53
346	-0.747	-4.000	0.099	-0.744	-4.003	1.74
347	-0.756	-3.999	0.051	-0.755	-4.000	0.90
348	-0.761	-3.983	-0.011	-0.761	-3.983	-0.19
349	-0.770	-3.972	-0.080	-0.768	-3.974	-1.42
350	-0.787	-3.949	-0.177	-0.777	-3.959	-3.19
351	-0.804	-3.948	-0.288	-0.778	-3.974	-5.19
352	-0.843	-3.937	-0.456	-0.777	-4.003	-8.21
353	-0.895	-3.990	-0.656	-0.762	-4.123	-11.48
354	-0.979	-4.052	-0.954	-0.707	-4.324	-15.93
355	-1.080	-4.243	-1.307	-0.610	-4.713	-19.79
356	-1.252	-4.531	-1.817	-0.444	-5.339	-23.97
357	-1.455	-5.065	-2.414	-0.246	-6.273	-26.61
358	-1.686	-5.887	-3.139	-0.009	-7.563	-28.11
359	-1.957	-7.071	-3.968	0.207	-9.234	-28.60
360	-1.879	-8.866	-4.451	0.286	-11.031	-25.93

KONSTRUKCIJA : prih1

UPOGIBNI MOMENTI V VOZLISCIH OBTEZNI PRIMER 2

Vozl	Mx	My	Mxy	Mmax	Mmin	Kot
361	-1.420	-10.543	-4.651	0.533	-12.496	-22.78
362	-0.814	-12.849	-3.240	0.003	-13.666	-14.15
363	-0.054	-13.805	-0.713	-0.017	-13.842	-2.96
364	-0.673	-12.780	1.626	-0.458	-12.994	7.52
365	-1.896	-11.521	3.156	-0.953	-12.464	16.63
366	-2.239	-9.405	2.807	-1.270	-10.374	19.04
367	-2.713	-8.503	1.812	-2.193	-9.023	16.02
368	-3.122	-8.662	0.224	-3.113	-8.671	2.32
369	-3.472	-9.584	-1.888	-2.936	-10.121	-15.85
370	-5.295	-13.605	-3.765	-3.843	-15.057	-21.09
371	-6.261	-16.501	-7.227	-2.524	-20.237	-27.34
372	-6.072	-22.944	-12.751	0.781	-29.797	-28.26
373	-2.163	-5.361	-15.314	11.635	-19.159	-42.02
374	-0.171	-1.716	-0.742	0.127	-2.015	-21.92
375	0.067	-1.706	-0.030	0.068	-1.707	-0.98
376	-0.174	-1.606	0.133	-0.162	-1.618	5.28
377	-0.306	-1.660	0.174	-0.284	-1.682	7.19
378	-0.360	-1.696	0.126	-0.348	-1.707	5.33
379	-0.386	-1.698	0.035	-0.385	-1.699	1.53
380	-0.426	-1.665	-0.101	-0.418	-1.673	-4.61
381	-0.507	-1.600	-0.331	-0.415	-1.692	-15.59
382	-0.682	-1.516	-0.753	-0.238	-1.959	-30.51
383	-0.995	-1.440	-1.520	0.319	-2.754	-40.83
384	-1.448	-1.417	-2.820	1.387	-4.252	44.84
385	-1.566	-1.594	-4.578	2.998	-6.158	-44.91
386	1.344	-2.555	-5.107	4.861	-6.072	-34.55
387	4.072	-4.182	0.677	4.127	-4.238	4.66
388	-1.019	-3.114	3.769	1.845	-5.979	37.23
389	-3.208	-2.810	1.032	-1.958	-4.060	-39.53
390	-4.835	-3.657	-3.348	-0.847	-7.645	40.01
391	-6.818	-2.679	-9.294	4.773	-14.270	38.72
392	-3.211	6.894	-6.278	9.900	-6.217	25.59
393	-0.163	-1.280	-0.316	-0.080	-1.364	-14.76
394	0.204	-0.642	-0.067	0.209	-0.647	-4.53
395	0.337	-0.460	0.102	0.350	-0.473	7.17
396	0.190	-0.073	0.104	0.227	-0.109	19.24
397	0.123	0.032	0.167	0.251	-0.096	37.38
398	0.057	0.119	0.164	0.254	-0.078	-39.64
399	-0.002	0.138	0.166	0.249	-0.113	-33.53
400	-0.032	0.147	0.137	0.221	-0.106	-28.35
401	-0.061	0.140	0.108	0.187	-0.108	-23.51
402	-0.082	0.139	0.066	0.157	-0.100	-15.42
403	-0.101	0.141	0.020	0.142	-0.103	-4.59
404	-0.139	0.157	-0.042	0.163	-0.144	7.89
405	-0.174	0.180	-0.116	0.214	-0.208	16.65

KONSTRUKCIJA : prihl

UPOGIBNI MOMENTI V VOZLISCIH OBTEZNI PRIMER 2

Vozl	Mx	My	Mxy	Mmax	Mmin	Kot
406	-0.247	0.231	-0.224	0.319	-0.336	21.56
407	-0.321	0.282	-0.360	0.450	-0.489	25.03
408	-0.460	0.387	-0.563	0.668	-0.742	26.53
409	-0.604	0.489	-0.817	0.925	-1.040	28.12
410	-0.831	0.679	-1.203	1.345	-1.497	28.94
411	-1.087	0.868	-1.659	1.816	-2.035	29.75
412	-1.337	1.259	-2.327	2.625	-2.703	30.43
413	-1.690	1.668	-3.088	3.504	-3.526	30.73
414	-1.450	2.264	-4.114	4.921	-4.106	32.85
415	-1.249	3.073	-4.785	6.162	-4.339	32.85
416	1.262	3.836	-5.730	8.422	-3.323	38.67
417	5.163	3.687	-5.689	10.161	-1.311	-41.30
418	7.296	2.898	-1.561	7.794	2.400	-17.69
419	7.393	4.083	2.624	8.840	2.636	28.88
420	2.668	5.244	4.203	8.352	-0.440	-36.48
421	-1.435	4.295	3.818	6.203	-3.343	-26.56
422	-2.750	3.256	1.872	3.792	-3.285	-15.97
423	-3.985	2.277	0.134	2.280	-3.988	-1.23
424	-4.787	2.100	-2.073	2.675	-5.362	15.52
425	-6.394	2.091	-4.509	4.039	-8.343	23.37
426	-6.034	3.580	-6.428	6.800	-9.253	26.60
427	-6.488	8.175	-9.211	12.616	-10.929	25.74
428	-5.223	12.830	-4.429	13.858	-6.251	13.07
429	-2.340	14.226	3.212	14.827	-2.941	-10.60
430	0.118	-0.311	0.087	0.135	-0.328	11.02
431	0.484	0.688	0.270	0.875	0.297	-34.68
432	0.292	1.185	0.217	1.235	0.241	-12.97
433	0.166	1.281	0.161	1.304	0.143	-8.04
434	0.107	1.270	0.091	1.277	0.100	-4.43
435	0.053	1.273	0.010	1.273	0.052	-0.48
436	-0.054	1.347	-0.114	1.357	-0.064	4.63
437	-0.267	1.553	-0.342	1.615	-0.329	10.30
438	-0.659	2.012	-0.769	2.217	-0.865	14.96
439	-1.254	2.993	-1.529	3.486	-1.748	17.88
440	-1.941	4.922	-2.710	5.863	-2.882	19.15
441	-1.009	8.891	-4.061	10.344	-2.462	19.68
442	12.257	12.920	-5.347	17.946	7.231	43.22
443	8.001	12.051	4.033	14.539	5.513	-31.67
444	-2.837	7.869	2.409	8.387	-3.354	-12.12
445	-4.865	6.756	-0.455	6.773	-4.883	2.24
446	-6.761	9.612	-4.080	10.573	-7.722	13.24
447	-3.937	17.438	-5.167	18.621	-5.120	12.90
448	5.666	20.255	10.456	25.709	0.212	-27.55
449	0.388	0.594	0.522	1.024	-0.041	-39.41
450	0.531	1.418	0.557	1.686	0.262	-25.73

KONSTRUKCIJA : prihl

UPOGIBNI MOMENTI V VOZLISCIH OBTEZNI PRIMER 2

Vozl	Mx	My	Mxy	Mmax	Mmin	Kot
451	0.556	1.827	0.457	1.974	0.409	-17.85
452	0.493	2.190	0.345	2.258	0.426	-11.06
453	0.427	2.343	0.270	2.380	0.390	-7.87
454	0.378	2.417	0.205	2.438	0.358	-5.68
455	0.327	2.434	0.152	2.444	0.316	-4.10
456	0.302	2.419	0.109	2.425	0.296	-2.93
457	0.278	2.405	0.072	2.408	0.276	-1.95
458	0.241	2.397	0.041	2.397	0.240	-1.09
459	0.206	2.406	0.004	2.406	0.206	-0.10
460	0.130	2.441	-0.041	2.442	0.129	1.02
461	0.058	2.507	-0.103	2.511	0.054	2.40
462	-0.089	2.625	-0.186	2.637	-0.101	3.89
463	-0.227	2.799	-0.299	2.828	-0.257	5.59
464	-0.484	3.082	-0.457	3.140	-0.542	7.19
465	-0.728	3.478	-0.661	3.580	-0.830	8.72
466	-1.083	4.104	-0.942	4.270	-1.249	9.98
467	-1.462	4.970	-1.305	5.225	-1.717	11.04
468	-1.659	6.305	-1.772	6.681	-2.036	12.00
469	-1.819	8.084	-2.043	8.489	-2.224	11.21
470	-0.540	10.931	-2.725	11.546	-1.154	12.71
471	-1.341	13.951	-3.494	14.712	-2.101	12.28
472	8.080	21.121	-5.279	22.990	6.211	19.50
473	22.868	28.659	-3.509	30.313	21.214	25.24
474	16.201	25.675	3.228	26.671	15.205	-17.13
475	4.714	19.449	4.046	20.487	3.677	-14.39
476	-0.164	15.059	1.472	15.200	-0.305	-5.47
477	-3.151	11.766	1.020	11.835	-3.220	-3.89
478	-4.291	10.859	0.214	10.862	-4.294	-0.81
479	-5.821	10.939	-0.836	10.981	-5.862	2.85
480	-6.382	12.568	-2.135	12.806	-6.620	6.35
481	-6.679	16.250	-3.072	16.654	-7.084	7.50
482	-2.934	19.124	-3.765	19.749	-3.559	9.42
483	2.641	24.263	-1.294	24.340	2.564	3.41
484	8.296	28.289	8.168	31.202	5.383	-19.63
485	12.679	32.108	14.608	39.937	4.851	-28.19
486	0.502	1.288	0.891	1.868	-0.078	-33.10
487	0.503	2.542	0.547	2.679	0.365	-14.12
488	0.432	2.885	0.267	2.914	0.403	-6.14
489	0.362	2.884	0.120	2.890	0.357	-2.73
490	0.326	2.828	0.056	2.829	0.324	-1.27
491	0.237	2.837	0.013	2.837	0.237	-0.30
492	0.050	2.982	-0.050	2.983	0.049	0.98
493	-0.301	3.388	-0.161	3.395	-0.308	2.50
494	-0.881	4.324	-0.348	4.347	-0.904	3.81
495	-1.694	6.288	-0.610	6.335	-1.740	4.34

KONSTRUKCIJA : prih1

UPOGIBNI MOMENTI V VOZLISCIH OBTEZNI PRIMER 2

Vozl	Mx	My	Mxy	Mmax	Mmin	Kot
496	-1.512	10.342	-0.789	10.394	-1.565	3.79
497	-0.008	17.141	-0.301	17.146	-0.013	1.01
498	28.396	36.271	-2.475	36.985	27.683	16.08
499	0.021	17.957	0.595	17.977	0.002	-1.90
500	-3.463	13.176	0.568	13.195	-3.483	-1.95
501	-6.659	13.557	-0.135	13.558	-6.660	0.38
502	-7.195	19.790	0.163	19.791	-7.196	-0.35
503	15.001	36.145	2.252	36.382	14.763	-6.01
504	6.981	25.380	16.843	35.372	-3.012	-30.68
505	0.584	2.044	1.199	2.718	-0.089	-29.33
506	0.526	2.974	0.940	3.293	0.207	-18.76
507	0.423	3.315	0.596	3.433	0.305	-11.20
508	0.465	3.425	0.406	3.480	0.410	-7.67
509	0.433	3.451	0.239	3.470	0.414	-4.51
510	0.418	3.391	0.147	3.399	0.411	-2.82
511	0.410	3.337	0.079	3.339	0.407	-1.54
512	0.395	3.275	0.056	3.276	0.394	-1.11
513	0.381	3.247	0.038	3.248	0.381	-0.77
514	0.322	3.233	0.038	3.234	0.322	-0.74
515	0.271	3.258	0.028	3.259	0.271	-0.54
516	0.154	3.316	0.028	3.316	0.154	-0.51
517	0.050	3.437	0.014	3.437	0.050	-0.23
518	-0.159	3.623	0.018	3.623	-0.160	-0.28
519	-0.350	3.939	0.003	3.939	-0.350	-0.04
520	-0.678	4.393	0.019	4.393	-0.678	-0.22
521	-0.994	5.084	0.015	5.084	-0.994	-0.14
522	-1.353	6.090	0.060	6.091	-1.353	-0.46
523	-1.674	7.519	0.188	7.523	-1.678	-1.17
524	-1.383	9.523	0.326	9.532	-1.393	-1.71
525	-1.474	12.063	0.485	12.081	-1.491	-2.05
526	0.987	16.333	0.873	16.383	0.937	-3.24
527	5.402	21.487	3.655	22.278	4.611	-12.22
528	16.944	28.108	3.139	28.930	16.122	-14.68
529	23.767	31.522	-3.193	32.667	22.622	19.73
530	8.924	24.326	-4.398	25.493	7.757	14.86
531	-0.581	17.550	-2.019	17.772	-0.803	6.28
532	-1.207	15.506	-0.628	15.530	-1.231	2.15
533	-4.111	14.074	0.272	14.078	-4.115	-0.86
534	-5.353	14.446	0.330	14.452	-5.359	-0.96
535	-6.783	15.959	0.623	15.976	-6.800	-1.57
536	-4.921	19.688	1.163	19.743	-4.976	-2.70
537	-5.172	23.837	4.030	24.386	-5.721	-7.76
538	9.208	37.987	5.299	38.932	8.263	-10.11
539	25.732	50.748	5.435	51.878	24.602	-11.74
540	13.419	39.046	11.734	43.607	8.858	-21.24

PROGRAM MORjE List 61
by B.S.BEDENIK 1994 10:49:28 04-06-1999

KONSTRUKCIJA : prih2

UPOGIBNI MOMENTI V VOZLISCIH OBTEZNI PRIMER 1

Vozl	Mx	My	Mxy	Mmax	Mmin	Kot
451	0.098	4.609	2.817	5.962	-1.255	-25.66
452	-0.188	5.179	2.184	5.955	-0.965	-19.57
453	-0.489	5.194	1.690	5.658	-0.953	-15.37
454	-0.472	5.192	1.149	5.417	-0.696	-11.04
455	-0.449	5.138	0.691	5.223	-0.534	-6.95
456	-0.412	5.070	0.336	5.091	-0.433	-3.50
457	-0.360	5.136	0.009	5.136	-0.360	-0.09
458	-0.493	5.293	-0.252	5.304	-0.504	2.49
459	-0.603	5.638	-0.543	5.685	-0.650	4.93
460	-0.914	6.209	-0.861	6.311	-1.016	6.80
461	-1.245	7.064	-1.262	7.252	-1.432	8.45
462	-1.443	8.400	-1.738	8.698	-1.741	9.73
463	-1.609	10.203	-2.012	10.536	-1.943	9.41
464	-0.311	13.121	-2.743	13.660	-0.849	11.11
465	-1.044	16.211	-3.568	16.920	-1.753	11.23
466	8.536	23.500	-5.369	25.227	6.809	17.83
467	23.452	31.118	-3.631	32.564	22.005	21.72
468	16.915	28.145	3.179	28.982	16.078	-14.76
469	5.476	21.956	4.114	22.926	4.507	-13.26
470	0.782	17.538	1.646	17.698	0.622	-5.56
471	-2.011	14.174	1.382	14.291	-2.128	-4.85
472	-2.442	13.097	0.727	13.131	-2.476	-2.67
473	-3.300	12.649	-0.044	12.649	-3.300	0.16
474	-2.350	13.462	-1.381	13.582	-2.470	4.95
475	-1.319	15.093	-2.411	15.440	-1.666	8.19
476	3.759	15.776	-4.301	17.157	2.378	17.80
477	11.926	15.950	-3.502	17.977	9.899	30.06
478	12.997	18.296	1.926	18.923	12.370	-18.01
479	8.186	19.298	4.343	20.794	6.690	-19.01
480	2.119	17.295	4.071	18.318	1.096	-14.10
481	-1.540	15.794	3.392	16.435	-2.180	-10.69
482	-2.567	14.416	2.708	14.838	-2.989	-8.84
483	-3.811	14.435	2.560	14.793	-4.169	-7.90
484	-1.342	13.330	3.724	14.221	-2.233	-13.46
485	1.601	10.519	4.984	12.747	-0.627	-24.09
486	1.611	4.547	3.268	6.662	-0.503	-32.91
487	-0.396	6.000	2.671	6.969	-1.365	-19.94
488	-0.785	6.033	1.382	6.302	-1.054	-11.03
489	-0.572	5.694	0.480	5.731	-0.609	-4.36
490	-0.444	5.711	0.015	5.711	-0.444	-0.14
491	-0.753	6.454	-0.283	6.465	-0.764	2.25
492	-1.481	8.349	-0.571	8.382	-1.514	3.32
493	-1.345	12.407	-0.749	12.448	-1.385	3.11
494	0.290	19.364	-0.331	19.369	0.284	0.99
495	29.070	38.717	-2.568	39.357	28.429	14.01

IZLECEK 12 RACUNALNISKEGA IZPISA PROGRAMA MORJE, PRIH2.LIS

PROGRAM MORjE List 62
by B.S.BEDENIK 1994 10:49:28 04-06-1999

KONSTRUKCIJA : prih2

UPOGIBNI MOMENTI V VOZLISCIH OBTEZNI PRIMER 1

Vozl	Mx	My	Mxy	Mmax	Mmin	Kot
496	0.900	20.388	0.649	20.410	0.878	-1.91
497	-2.090	15.320	0.815	15.358	-2.128	-2.67
498	-3.701	14.718	0.055	14.718	-3.701	-0.17
499	-1.766	18.418	-0.891	18.457	-1.806	2.52
500	22.278	30.601	-2.763	31.434	21.445	16.79
501	4.416	21.750	3.564	22.454	3.712	-11.18
502	-2.754	15.542	2.205	15.804	-3.016	-6.78
503	-3.211	13.381	2.584	13.774	-3.604	-8.65
504	1.561	8.905	4.565	11.092	-0.626	-25.59
505	1.596	5.983	3.740	8.126	-0.546	-29.81
506	0.353	7.594	3.230	8.825	-0.878	-20.87
507	-0.951	7.570	2.421	8.210	-1.591	-14.80
508	-0.875	7.354	1.645	7.671	-1.192	-10.90
509	-1.009	6.951	0.989	7.072	-1.130	-6.98
510	-0.801	6.499	0.561	6.542	-0.844	-4.37
511	-0.586	6.255	0.247	6.264	-0.595	-2.07
512	-0.533	6.103	0.143	6.106	-0.536	-1.24
513	-0.456	6.244	0.045	6.245	-0.456	-0.38
514	-0.662	6.556	0.054	6.557	-0.663	-0.43
515	-0.848	7.178	0.030	7.178	-0.848	-0.21
516	-1.176	8.134	0.088	8.135	-1.177	-0.54
517	-1.456	9.548	0.222	9.552	-1.461	-1.15
518	-1.195	11.546	0.370	11.557	-1.206	-1.66
519	-1.339	14.094	0.532	14.113	-1.357	-1.97
520	1.189	18.428	0.900	18.475	1.142	-2.98
521	5.705	23.681	3.659	24.397	4.989	-11.08
522	17.499	30.437	3.094	31.139	16.798	-12.78
523	24.540	33.970	-3.222	34.966	23.544	17.17
524	9.821	26.812	-4.404	27.886	8.747	13.70
525	0.411	19.957	-1.982	20.156	0.212	5.73
526	0.066	17.793	-0.575	17.812	0.048	1.86
527	-2.539	16.028	0.353	16.034	-2.546	-1.09
528	-3.011	16.005	0.176	16.007	-3.013	-0.53
529	-3.686	16.658	0.158	16.660	-3.687	-0.44
530	-0.988	19.426	-0.172	19.427	-0.990	0.48
531	-0.374	22.181	1.431	22.271	-0.465	-3.61
532	13.629	34.875	0.625	34.893	13.611	-1.68
533	30.065	47.076	-2.051	47.320	29.821	6.78
534	13.876	34.806	0.760	34.834	13.849	-2.08
535	0.131	21.997	1.691	22.127	0.001	-4.40
536	-0.307	18.863	0.361	18.870	-0.314	-1.08
537	-2.827	15.563	1.035	15.621	-2.885	-3.21
538	-2.246	13.768	1.732	13.954	-2.431	-6.10
539	-2.463	12.471	2.370	12.838	-2.831	-8.81
540	-0.565	10.950	3.351	11.854	-1.469	-15.10

MAX. V

KONSTRUKCIJA : prih2

UPOGIBNI MOMENTI V VOZLIŠČIH OBTEŽNI PRIMER 1

Vozl	Mx	My	Mxy	Mmax	Mmin	Kot
541	1.489	7.649	4.111	9.706	-0.568	-26.58
542	1.406	6.475	3.744	8.462	-0.581	-27.95
543	-1.792	7.924	1.796	8.246	-2.114	-10.14
544	-1.297	6.641	0.480	6.669	-1.326	-3.45
545	-0.635	5.846	0.107	5.847	-0.637	-0.95
546	-0.530	5.924	0.233	5.932	-0.538	-2.07
547	-0.980	6.933	0.577	6.975	-1.022	-4.15
548	-1.416	9.227	1.260	9.374	-1.563	-6.66
549	-1.108	13.195	2.470	13.609	-1.522	-9.53
550	9.687	19.231	4.106	20.754	8.164	-20.35
551	14.966	21.239	-4.772	23.813	12.392	28.34
552	1.591	17.461	-1.872	17.679	1.373	6.64
553	-3.095	14.919	0.363	14.927	-3.103	-1.16
554	-3.285	15.904	1.293	15.991	-3.372	-3.84
555	4.095	21.702	3.300	22.301	3.496	-10.28
556	22.414	30.417	-2.793	31.296	21.536	17.46
557	-1.117	17.847	-0.781	17.879	-1.149	2.35
558	-2.564	12.823	0.481	12.838	-2.579	-1.79
559	-1.912	9.760	2.024	10.102	-2.253	-9.56
560	1.298	5.408	3.316	7.254	-0.549	-29.11
561	1.132	7.218	3.757	9.010	-0.660	-25.50
562	-0.866	8.819	2.419	9.390	-1.436	-13.27
563	-2.554	8.542	0.961	8.625	-2.636	-4.91
564	-1.703	7.150	0.339	7.163	-1.716	-2.19
565	-1.334	6.364	-0.108	6.365	-1.336	0.80
566	-0.952	5.618	-0.080	5.619	-0.953	0.70
567	-0.548	5.390	-0.010	5.390	-0.548	0.10
568	-0.554	5.331	0.235	5.341	-0.563	-2.29
569	-0.522	5.564	0.441	5.596	-0.554	-4.12
570	-0.751	5.954	0.774	6.042	-0.839	-6.50
571	-0.948	6.655	1.142	6.823	-1.116	-8.36
572	-1.081	7.589	1.652	7.893	-1.386	-10.43
573	-1.245	8.844	2.261	9.328	-1.728	-12.07
574	-0.558	10.575	2.936	11.302	-1.285	-13.90
575	0.482	12.541	4.321	13.930	-0.906	-17.81
576	4.697	14.427	4.649	16.319	3.005	-22.15
577	9.787	14.093	3.176	15.777	8.103	-27.94
578	10.385	13.782	-0.853	13.984	10.183	13.33
579	8.940	15.114	-5.113	18.000	6.054	29.44
580	5.048	14.678	-4.006	16.126	3.599	19.88
581	2.145	14.483	-1.601	14.687	1.941	7.27
582	-0.834	14.291	-0.491	14.307	-0.850	1.86
583	-3.457	13.591	0.436	13.602	-3.468	-1.46
584	-2.747	14.118	1.069	14.186	-2.815	-3.61
585	-1.808	15.312	2.567	15.689	-2.184	-8.35

KONSTRUKCIJA : prih2

UPOGIBNI MOMENTI V VOZLISCIH OBTEZNI PRIMER 2

Vozl	Mx	My	Mxy	Mmax	Mmin	Kot
316	-1.192	-13.813	-1.041	-1.106	-13.898	-4.68
317	-0.448	-18.100	-3.322	0.157	-18.705	-10.31
318	0.735	-3.904	-2.214	1.622	-4.791	-21.83
319	-1.299	-8.861	0.488	-1.268	-8.892	3.68
320	-1.319	-7.300	0.738	-1.229	-7.390	6.93
321	-1.118	-5.991	0.627	-1.039	-6.070	7.22
322	-0.976	-5.204	0.258	-0.960	-5.220	3.48
323	-0.920	-4.917	-0.252	-0.904	-4.933	-3.59
324	-0.973	-5.108	-0.914	-0.780	-5.301	-11.92
325	-1.195	-6.016	-1.816	-0.587	-6.623	-18.49
326	-1.693	-8.295	-2.905	-0.596	-9.391	-20.68
327	-2.283	-12.627	-3.374	-1.279	-13.630	-16.56
328	-2.449	-16.903	-1.207	-2.349	-17.003	-4.74
329	-2.626	-15.438	1.732	-2.396	-15.668	7.56
330	-2.304	-11.329	1.500	-2.061	-11.572	9.19
331	-2.061	-9.913	-0.272	-2.052	-9.922	-1.98
332	-2.224	-11.816	-1.605	-1.963	-12.077	-9.25
333	-2.330	-14.831	-0.917	-2.263	-14.897	-4.17
334	-2.343	-14.346	0.867	-2.281	-14.408	4.11
335	-2.279	-11.057	0.276	-2.270	-11.066	1.80
336	-0.937	-7.296	-4.808	1.647	-9.881	-28.26
337	0.159	-6.356	-2.328	0.906	-7.103	-17.78
338	-0.278	-7.621	-0.589	-0.231	-7.668	-4.56
339	-1.065	-8.118	0.989	-0.929	-8.254	7.83
340	-1.198	-6.843	1.008	-1.023	-7.018	9.83
341	-1.112	-6.108	1.163	-0.854	-6.365	12.48
342	-1.117	-5.397	1.013	-0.890	-5.624	12.66
343	-1.037	-4.848	0.829	-0.864	-5.021	11.75
344	-1.008	-4.451	0.574	-0.915	-4.544	9.22
345	-0.966	-4.181	0.297	-0.939	-4.208	5.23
346	-0.964	-4.021	-0.015	-0.964	-4.021	-0.28
347	-0.968	-3.968	-0.343	-0.929	-4.007	-6.45
348	-1.030	-3.993	-0.731	-0.859	-4.164	-13.13
349	-1.109	-4.161	-1.162	-0.717	-4.553	-18.65
350	-1.270	-4.450	-1.719	-0.519	-5.202	-23.61
351	-1.458	-4.981	-2.352	-0.281	-6.158	-26.58
352	-1.689	-5.808	-3.105	-0.023	-7.475	-28.22
353	-1.963	-7.001	-3.960	0.211	-9.175	-28.77
354	-1.879	-8.812	-4.457	0.301	-10.992	-26.06
355	-1.420	-10.497	-4.673	0.556	-12.473	-22.92
356	-0.818	-12.820	-3.273	0.017	-13.655	-14.30
357	-0.051	-13.779	-0.758	-0.009	-13.820	-3.15
358	-0.658	-12.746	1.580	-0.455	-12.949	7.32
359	-1.857	-11.444	3.122	-0.930	-12.371	16.54
360	-2.121	-9.217	2.832	-1.129	-10.208	19.30

KONSTRUKCIJA : prih2

UPOGIBNI MOMENTI V VOZLISCIH OBTEZNI PRIMER 2

Vozl	Mx	My	Mxy	Mmax	Mmin	Kot
361	-2.521	-8.037	1.932	-1.911	-8.647	17.51
362	-2.506	-7.568	0.596	-2.437	-7.637	6.62
363	-2.367	-7.553	-0.770	-2.255	-7.665	-8.27
364	-2.272	-8.530	-1.820	-1.782	-9.021	-15.09
365	-1.825	-9.592	-2.562	-1.056	-10.361	-16.71
366	-1.377	-11.209	-2.140	-0.931	-11.655	-11.76
367	-0.762	-12.176	-0.976	-0.680	-12.259	-4.85
368	-0.921	-11.839	0.639	-0.883	-11.877	3.34
369	-1.697	-10.766	1.764	-1.366	-11.097	10.63
370	-2.219	-9.014	1.532	-1.889	-9.343	12.14
371	-3.025	-6.651	-0.025	-3.025	-6.651	0.39
372	-2.767	-5.751	-2.302	-1.516	-7.002	-28.52
373	-0.354	2.754	-3.068	4.639	-2.239	31.57
374	0.048	-4.297	-1.081	0.302	-4.551	-13.22
375	-0.223	-4.582	1.559	0.277	-5.082	17.79
376	-0.719	-2.986	1.410	-0.044	-3.662	25.60
377	-0.776	-2.114	0.894	-0.329	-2.561	26.59
378	-0.763	-1.667	0.245	-0.701	-1.729	14.21
379	-0.818	-1.457	-0.470	-0.570	-1.705	-27.90
380	-1.058	-1.360	-1.397	0.196	-2.614	-41.92
381	-1.475	-1.344	-2.775	1.367	-4.185	44.33
382	-1.578	-1.531	-4.575	3.020	-6.130	44.85
383	1.335	-2.493	-5.136	4.902	-6.060	-34.78
384	4.085	-4.084	0.651	4.136	-4.136	4.53
385	-0.892	-2.872	3.822	2.066	-5.829	37.74
386	-2.704	-2.158	1.487	-0.919	-3.943	-39.80
387	-2.415	-1.986	-1.459	-0.726	-3.676	40.82
388	-0.113	-2.764	-3.131	1.962	-4.838	-33.52
389	2.602	-4.028	-0.179	2.607	-4.033	-1.55
390	-0.719	-2.500	2.660	1.196	-4.415	35.75
391	-3.837	1.223	0.288	1.239	-3.853	-3.25
392	-0.424	6.515	0.322	6.530	-0.439	-2.65
393	0.088	-2.490	0.161	0.098	-2.500	3.55
394	0.494	-1.522	1.284	1.118	-2.146	25.93
395	0.259	-1.787	2.021	1.501	-3.029	31.57
396	-0.246	-0.647	1.731	1.296	-2.189	41.69
397	-0.506	-0.364	1.624	1.191	-2.061	-43.74
398	-0.573	0.016	1.266	1.021	-1.578	-38.45
399	-0.649	0.195	0.919	0.784	-1.239	-32.67
400	-0.651	0.332	0.545	0.574	-0.893	-23.96
401	-0.661	0.425	0.178	0.453	-0.689	-9.08
402	-0.721	0.515	-0.187	0.543	-0.749	8.40
403	-0.789	0.617	-0.578	0.824	-0.996	19.72
404	-0.967	0.779	-1.041	1.265	-1.453	25.01
405	-1.168	0.963	-1.561	1.787	-1.993	27.84

KONSTRUKCIJA : prih2

UPOGIBNI MOMENTI V VOZLISCIH OBTEZNI PRIMER 2

Vozl	Mx	My	Mxy	Mmax	Mmin	Kot
721	-2.223	-10.908	0.740	-2.161	-10.970	4.84
722	-2.384	-14.318	1.033	-2.296	-14.407	4.91
723	-2.330	-14.911	-0.992	-2.253	-14.989	-4.48
724	-2.242	-12.048	-2.013	-1.845	-12.445	-11.16
725	-1.956	-9.870	-1.318	-1.742	-10.083	-9.21
726	-1.798	-9.661	-0.551	-1.760	-9.699	-3.99
727	-1.584	-10.443	-0.321	-1.572	-10.454	-2.07
728	0.502	-4.816	-2.672	1.615	-5.926	-22.57
729	-0.475	-12.639	-2.932	0.195	-13.308	-12.67
730	-0.535	-8.073	-1.293	-0.320	-8.289	-9.47
731	-1.103	-5.946	-0.411	-1.069	-5.981	-4.81
732	-0.874	-5.493	-0.320	-0.852	-5.515	-5.94
733	-0.644	-5.022	-0.011	-0.644	-5.022	-0.14
734	-0.734	-5.073	0.285	-0.715	-5.091	3.74
735	-0.759	-5.246	0.583	-0.685	-5.320	7.29
736	-0.846	-5.641	0.899	-0.682	-5.804	10.28
737	-0.950	-6.241	1.209	-0.687	-6.505	12.28
738	-1.172	-7.131	1.525	-0.804	-7.498	13.56
739	-1.383	-8.338	1.793	-0.948	-8.773	13.64
740	-1.759	-9.819	1.966	-1.305	-10.272	13.00
741	-2.079	-11.582	2.067	-1.649	-12.012	11.76
742	-2.332	-13.086	1.874	-2.015	-13.403	9.61
743	-2.281	-14.354	1.631	-2.065	-14.571	7.56
744	-3.849	-16.087	1.647	-3.631	-16.305	7.53
745	-2.960	-17.303	1.109	-2.875	-17.389	4.40
746	-2.627	-20.409	-0.170	-2.625	-20.410	-0.55
747	-6.587	-22.802	-1.676	-6.416	-22.973	-5.84
748	-3.628	-16.637	-1.257	-3.507	-16.758	-5.47
749	-1.011	-11.478	-0.251	-1.005	-11.484	-1.37
750	-2.291	-12.010	-0.166	-2.289	-12.012	-0.98
751	-1.867	-12.690	0.217	-1.863	-12.695	1.15
752	-2.465	-13.848	0.273	-2.459	-13.854	1.37
753	-2.769	-15.121	0.182	-2.766	-15.124	0.84
754	-2.753	-15.403	-0.414	-2.739	-15.417	-1.87
755	-2.924	-14.990	-0.874	-2.881	-15.053	-4.12
756	-2.536	-13.818	-1.104	-2.429	-13.925	-5.53
757	-2.314	-12.343	-1.232	-2.165	-12.493	-6.90
758	-2.081	-11.286	-1.038	-1.965	-11.402	-6.36
759	-1.785	-10.392	-0.883	-1.695	-10.481	-5.80
760	-1.838	-10.093	-0.700	-1.780	-10.152	-4.81
761	-1.843	-10.012	-0.618	-1.796	-10.058	-4.30
762	-1.873	-9.960	-0.634	-1.824	-10.009	-4.45
763	-1.293	-9.514	-0.486	-1.264	-9.543	-3.37
764	-0.031	-8.478	-1.173	0.129	-8.638	-7.76
765	1.452	-3.546	-1.625	1.934	-4.028	-16.52

KONSTRUKCIJA : prih2

UPOGIBNI MOMENTI V VOZLISCIH OBTEZNI PRIMER 2

Vozl	Mx	My	Mxy	Mmax	Mmin	Kot
766	0.455	-5.400	0.136	0.458	-5.403	1.33
767	-0.328	-3.516	-0.153	-0.321	-3.524	-2.74
768	-0.084	-2.945	0.081	-0.082	-2.947	1.62
769	-0.111	-3.120	0.375	-0.065	-3.166	7.00
770	-0.279	-3.964	0.710	-0.147	-4.096	10.54
771	-0.717	-5.524	0.981	-0.524	-5.717	11.10
772	-1.388	-7.638	1.091	-1.203	-7.823	9.62
773	-1.880	-9.733	0.790	-1.802	-9.812	5.69
774	-2.903	-11.739	0.921	-2.808	-11.834	5.89
775	-3.518	-10.869	-0.593	-3.470	-10.917	-4.58
776	-0.972	-9.259	-0.301	-0.961	-9.270	-2.08
777	-1.189	-9.124	-0.054	-1.189	-9.124	-0.39
778	-2.060	-9.847	-0.113	-2.058	-9.848	-0.63
779	-2.162	-9.598	-0.405	-2.140	-9.620	-3.11
780	-1.565	-8.312	-0.579	-1.516	-8.362	-4.87
781	-1.112	-7.143	-0.536	-1.065	-7.191	-5.04
782	-1.209	-6.540	-0.469	-1.168	-6.581	-4.98
783	-0.705	-5.820	-0.361	-0.679	-5.845	-4.02
784	0.767	-3.978	-0.517	0.822	-4.034	-6.15
785	-0.312	-1.055	0.472	-0.083	-1.284	25.92
786	-0.131	-1.505	0.362	-0.041	-1.594	13.90
787	0.158	-1.337	0.269	0.205	-1.384	9.90
788	0.205	-1.126	0.123	0.216	-1.137	5.25
789	0.264	-1.131	0.134	0.276	-1.144	5.45
790	0.338	-1.130	0.143	0.352	-1.152	5.49
791	0.337	-1.296	0.184	0.357	-1.316	6.37
792	0.270	-1.579	0.227	0.298	-1.607	6.91
793	0.169	-1.992	0.271	0.202	-2.026	7.05
794	-0.017	-2.504	0.294	0.017	-2.538	6.66
795	-0.251	-3.116	0.326	-0.215	-3.153	6.41
796	-0.542	-3.778	0.311	-0.512	-3.808	5.45
797	-0.842	-4.471	0.307	-0.817	-4.497	4.80
798	-1.157	-5.231	0.222	-1.145	-5.244	3.11
799	-1.782	-6.035	0.133	-1.778	-6.040	1.79
800	-1.875	-6.168	0.101	-1.873	-6.170	1.34
801	-2.007	-6.449	0.460	-1.960	-6.496	5.85
802	-2.192	-6.900	0.116	-2.189	-6.903	1.41
803	-1.653	-6.325	-0.022	-1.653	-6.325	-0.27
804	-1.552	-6.535	0.263	-1.539	-6.549	3.01
805	-1.121	-6.658	-0.001	-1.121	-6.658	-0.01
806	-0.789	-6.213	-0.004	-0.789	-6.213	-0.04
807	-0.977	-6.245	-0.108	-0.975	-6.247	-1.17
808	-1.081	-6.062	-0.219	-1.072	-6.072	-2.51
809	-1.313	-5.900	-0.190	-1.306	-5.908	-2.37
810	-1.416	-5.823	-0.172	-1.410	-5.830	-2.23

KONSTRUKCIJA : prih3

UPOGIBNI MOMENTI V VOZLIŠČIH OBTEŽNI PRIMER 1

Vozl	Mx	My	Mxy	Mmax	Mmin	Kot
361	-1.394	-7.590	-2.131	-0.731	-8.252	-17.26
362	-0.908	-9.202	-1.581	-0.617	-9.493	-10.43
363	-0.239	-10.124	-0.255	-0.232	-10.131	-1.48
364	-0.312	-9.753	1.642	-0.034	-10.030	9.59
365	-0.903	-8.620	3.197	0.249	-9.773	19.82
366	-1.138	-6.624	3.528	0.588	-8.350	26.07
367	-1.437	-5.062	3.324	0.537	-7.036	30.70
368	-1.387	-3.756	2.509	0.203	-5.346	32.37
369	-1.322	-2.815	1.488	-0.404	-3.733	31.68
370	-1.503	-2.593	0.426	-1.356	-2.740	19.02
371	-2.166	-1.632	-1.682	-0.196	-3.602	40.49
372	-2.703	-2.317	-3.151	0.647	-5.666	43.25
373	-1.391	2.700	-2.978	4.268	-2.958	27.76
374	0.250	-3.037	-0.439	0.308	-3.095	-7.48
375	-0.156	-2.693	1.738	0.727	-3.576	26.94
376	-0.609	-0.957	1.275	0.504	-2.070	41.12
377	-0.748	0.021	0.345	0.154	-0.880	-20.96
378	-0.941	0.510	-0.930	0.964	-1.395	26.02
379	-1.286	0.678	-2.594	2.469	-3.077	34.63
380	-1.280	0.585	-4.580	4.326	-5.021	39.25
381	1.750	-0.334	-5.188	6.000	-4.583	-39.32
382	4.496	-1.941	0.628	4.557	-2.002	5.52
383	-0.429	-0.770	3.860	3.265	-4.464	43.74
384	-2.242	-0.146	1.649	0.760	-3.148	-28.78
385	-1.991	-0.074	-1.170	0.480	-2.545	25.33
386	0.380	-0.934	-2.678	2.480	-3.034	-38.10
387	3.261	-2.353	0.594	3.323	-2.416	5.97
388	0.428	-1.284	4.144	3.804	-4.660	39.17
389	-1.318	0.020	3.382	2.799	-4.097	-39.40
390	-1.578	0.908	1.225	1.411	-2.060	-22.29
391	-3.371	2.879	-1.564	3.249	-3.741	13.30
392	-1.126	5.368	0.057	5.368	-1.126	-0.50
393	0.396	-1.089	0.795	0.741	-1.435	23.49
394	0.568	0.228	1.696	2.102	-1.307	42.14
395	0.196	0.221	2.188	2.396	-1.979	-44.84
396	-0.244	1.392	1.754	2.509	-1.362	-32.50
397	-0.526	1.778	1.459	2.485	-1.233	-25.85
398	-0.662	2.255	0.896	2.508	-0.915	-15.78
399	-0.821	2.533	0.307	2.561	-0.849	-5.19
400	-0.961	2.819	-0.387	2.858	-1.000	5.79
401	-1.137	3.066	-1.115	3.344	-1.414	13.97
402	-1.310	3.462	-1.978	4.175	-2.023	19.83
403	-1.589	3.902	-2.908	5.156	-2.843	23.32
404	-1.266	4.521	-4.039	6.596	-3.341	27.19
405	-0.967	5.401	-4.808	7.983	-3.550	28.24

IZVEČEK IZ RAČUNALNIŠKEGA IZPISA PROGRAMA "MORJE"

KONSTRUKCIJA : prih3

UPOGIBNI MOMENTI V VOZLIŠČIH OBTEŽNI PRIMER 1

Vozl	Mx	My	Mxy	Mmax	Mmin	Kot
406	1.642	6.215	-5.790	10.154	-2.296	34.23
407	5.630	6.126	-5.758	11.642	0.115	43.77
408	7.783	5.385	-1.620	8.600	4.568	-26.75
409	7.895	6.610	2.585	9.916	4.589	38.02
410	3.345	7.834	4.248	10.394	0.785	-31.07
411	-0.628	6.992	3.998	8.704	-2.341	-23.19
412	-1.569	6.052	2.323	6.705	-2.221	-15.68
413	-2.375	5.275	1.082	5.425	-2.525	-7.90
414	-2.081	5.110	-0.422	5.134	-2.106	3.35
415	-1.977	4.994	-1.892	5.474	-2.458	14.25
416	0.143	4.877	-2.898	6.252	-1.232	25.38
417	2.797	4.985	-3.481	7.540	0.242	36.28
418	4.907	3.564	-1.179	5.592	2.879	-30.17
419	6.767	4.126	2.054	7.888	3.004	28.63
420	3.651	5.185	4.170	8.658	0.178	-39.79
421	0.728	4.871	4.871	8.093	-2.494	-33.48
422	-0.262	5.145	4.037	7.300	-2.417	-28.10
423	-1.435	4.689	3.177	6.039	-2.785	-23.03
424	-1.632	4.334	2.058	4.975	-2.273	-17.30
425	-1.997	4.314	0.917	4.445	-2.128	-8.10
426	-2.483	4.735	0.123	4.737	-2.485	-0.97
427	-3.771	6.842	-0.850	6.910	-3.838	4.55
428	-2.631	8.083	0.348	8.094	-2.642	-1.86
429	-0.598	7.371	2.270	7.972	-1.199	-14.83
430	0.922	1.116	1.703	2.724	-0.687	-43.37
431	0.130	2.500	2.428	4.016	-1.387	-31.99
432	-0.666	3.709	1.458	4.149	-1.126	-16.78
433	-1.052	4.384	0.233	4.394	-1.062	-2.45
434	-1.405	5.337	-1.090	5.509	-1.576	8.96
435	-1.874	7.243	-2.567	7.916	-2.547	14.69
436	-0.713	11.307	-4.076	12.559	-1.965	17.07
437	12.729	15.470	-5.391	19.662	8.536	37.87
438	8.617	14.710	4.058	16.738	6.589	-26.55
439	-1.790	10.577	2.670	11.129	-2.342	-11.68
440	-2.691	9.132	0.509	9.154	-2.712	-2.46
441	-1.580	10.107	-2.212	10.512	-1.985	10.37
442	6.684	11.372	-3.643	13.360	4.696	28.62
443	8.791	10.143	3.606	13.136	5.798	-39.69
444	0.303	8.822	4.378	10.671	-1.546	-22.89
445	-1.931	6.930	2.436	7.555	-2.557	-14.40
446	-2.398	6.429	0.831	6.507	-2.476	-5.33
447	-3.756	8.293	0.376	8.304	-3.768	-1.78
448	0.309	7.124	3.419	8.543	-1.110	-22.55
449	1.449	3.252	2.609	5.111	-0.410	-35.47
450	0.803	4.699	2.857	6.209	-0.707	-27.86

KONSTRUKCIJA : prih3

UPOGIBNI MOMENTI V VOZLISCIH OBTEZNI PRIMER 1

Vozl	Mx	My	Mxy	Mmax	Mmin	Kot
451	-0.121	4.899	2.644	6.035	-1.257	-23.25
452	-0.491	5.560	1.977	6.149	-1.079	-16.58
453	-0.899	5.732	1.410	6.020	-1.187	-11.52
454	-1.084	5.973	0.764	6.055	-1.166	-6.11
455	-1.257	6.252	0.164	6.255	-1.260	-1.25
456	-1.451	6.704	-0.403	6.724	-1.471	2.82
457	-1.663	7.479	-0.991	7.585	-1.769	6.12
458	-1.731	8.720	-1.576	8.953	-1.964	8.39
459	-1.754	10.490	-1.941	10.791	-2.054	8.79
460	-0.361	13.369	-2.677	13.873	-0.864	10.65
461	-1.006	16.449	-3.497	17.123	-1.681	10.92
462	8.511	23.699	-5.283	25.356	6.854	17.41
463	23.323	31.302	-3.550	32.653	21.972	20.84
464	16.842	28.372	3.220	29.210	16.004	-14.59
465	5.461	22.222	4.125	23.182	4.501	-13.10
466	0.913	17.855	1.599	18.004	0.763	-5.34
467	-1.762	14.523	1.323	14.630	-1.868	-4.61
468	-2.158	13.395	0.709	13.428	-2.190	-2.61
469	-3.024	12.863	-0.016	12.863	-3.024	0.06
470	-2.103	13.574	-1.294	13.680	-2.209	4.69
471	-1.091	15.081	-2.278	15.396	-1.406	7.87
472	4.069	15.613	-4.140	16.944	2.738	17.83
473	12.312	15.581	-3.278	17.609	10.284	31.75
474	13.529	17.678	2.173	18.608	12.599	-23.17
475	8.859	18.251	4.619	20.143	6.968	-22.26
476	3.104	15.690	4.273	17.004	1.790	-17.09
477	-0.250	13.232	3.457	14.067	-1.085	-13.58
478	-1.401	10.940	2.249	11.337	-1.798	-10.01
479	-2.065	9.322	1.565	9.533	-2.266	-7.69
480	-2.207	8.490	1.105	8.603	-2.320	-5.84
481	-2.419	8.455	0.766	8.509	-2.473	-4.01
482	-2.475	8.657	0.960	8.739	-2.557	-4.89
483	-3.040	9.749	1.316	9.883	-3.174	-5.81
484	-1.103	9.663	2.667	10.287	-1.727	-13.18
485	1.228	7.755	3.927	9.597	-0.615	-25.14
486	1.560	4.635	3.241	6.685	-0.490	-32.31
487	-0.646	6.401	2.553	7.229	-1.474	-17.96
488	-1.291	6.773	1.231	6.957	-1.475	-8.49
489	-1.534	7.216	0.214	7.221	-1.539	-1.40
490	-1.912	8.813	-0.414	8.829	-1.928	2.21
491	-1.438	12.757	-0.714	12.793	-1.474	2.87
492	0.327	19.629	-0.274	19.633	0.323	0.81
493	28.889	38.879	-2.459	39.451	28.316	13.11
494	0.851	20.644	0.664	20.666	0.829	-1.92
495	-1.787	15.665	0.743	15.697	-1.818	-2.43

KONSTRUKCIJA : prih3

UPOGIBNI MOMENTI V VOZLISCIH OBTEZNI PRIMER 1

Vozl	Mx	My	Mxy	Mmax	Mmin	Kot
496	-3.392	14.932	0.052	14.932	-3.392	-0.16
497	-1.497	18.378	-0.835	18.413	-1.532	2.40
498	22.702	30.156	-2.688	31.024	21.834	17.90
499	5.171	20.592	3.512	21.354	4.409	-12.24
500	-1.576	13.221	1.633	13.399	-1.754	-6.22
501	-2.195	9.664	0.900	9.732	-2.263	-4.32
502	-2.398	8.579	0.902	8.653	-2.471	-4.66
503	-2.305	9.016	1.929	9.336	-2.625	-9.41
504	1.424	6.889	3.837	8.867	-0.554	-27.27
505	1.564	6.139	3.735	8.231	-0.528	-29.26
506	0.179	7.917	3.200	9.068	-0.972	-19.80
507	-1.224	8.066	2.367	8.634	-1.792	-13.50
508	-1.294	7.993	1.637	8.273	-1.574	-9.71
509	-1.593	7.866	0.991	7.969	-1.696	-5.92
510	-1.634	7.799	0.586	7.835	-1.670	-3.54
511	-1.671	8.115	0.280	8.123	-1.679	-1.64
512	-1.783	8.793	0.215	8.797	-1.788	-1.16
513	-1.852	10.070	0.263	10.075	-1.857	-1.26
514	-1.422	11.970	0.392	11.982	-1.434	-1.67
515	-1.361	14.485	0.533	14.503	-1.379	-1.92
516	1.229	18.763	0.917	18.811	1.181	-2.99
517	5.733	23.961	3.703	24.685	5.010	-11.06
518	17.428	30.674	3.169	31.393	16.709	-12.78
519	24.347	34.126	-3.132	35.044	23.430	16.32
520	9.721	26.977	-4.372	28.022	8.676	13.44
521	0.386	20.194	-1.977	20.389	0.190	5.65
522	0.252	18.095	-0.624	18.117	0.230	2.00
523	-2.201	16.367	0.265	16.371	-2.205	-0.82
524	-2.667	16.298	0.116	16.299	-2.668	-0.35
525	-3.360	16.877	0.125	16.877	-3.361	-0.35
526	-0.697	19.524	-0.195	19.526	-0.699	0.55
527	-0.054	22.138	1.411	22.227	-0.143	-3.62
528	14.019	34.642	0.572	34.658	14.003	-1.59
529	30.503	46.563	-2.158	46.848	30.218	7.52
530	14.454	33.977	0.537	33.992	14.440	-1.58
531	0.853	20.736	1.325	20.824	0.765	-3.80
532	0.490	17.192	-0.318	17.198	0.484	1.09
533	-1.967	13.399	-0.065	13.400	-1.967	0.24
534	-1.901	11.283	0.096	11.284	-1.901	-0.42
535	-2.157	9.835	0.262	9.840	-2.163	-1.25
536	-2.095	9.038	0.541	9.065	-2.122	-2.78
537	-2.012	8.734	0.974	8.821	-2.100	-5.14
538	-1.596	8.609	1.630	8.863	-1.850	-8.86
539	-1.447	8.527	2.338	9.048	-1.968	-12.56
540	0.050	6.197	3.191	9.298	-1.051	-19.04

KONSTRUKCIJA : prih3

UPOGIBNI MOMENTI V VOZLISCIH OBTEZNI PRIMER 1

Vozl	Mx	My	Mxy	Mmax	Mmin	Kot
541	1.566	6.242	3.748	8.322	-0.513	-29.02
542	1.405	6.708	3.780	8.674	-0.561	-27.48
543	-2.073	8.483	1.855	8.799	-2.390	-9.68
544	-1.940	7.632	0.716	7.685	-1.993	-4.26
545	-1.783	7.795	0.599	7.833	-1.820	-3.57
546	-1.749	9.706	1.227	9.836	-1.879	-6.05
547	-1.062	13.572	2.440	13.968	-1.459	-9.22
548	9.699	19.493	4.136	21.006	8.187	-20.09
549	14.772	21.368	-4.697	23.809	12.330	27.46
550	1.609	17.652	-1.875	17.868	1.393	6.58
551	-2.731	15.231	0.267	15.235	-2.735	-0.85
552	-2.973	16.091	1.204	16.167	-3.048	-3.60
553	4.413	21.627	3.170	22.192	3.848	-10.11
554	22.841	29.943	-3.083	31.095	21.689	20.48
555	-0.454	16.848	-1.448	16.968	-0.574	4.75
556	-1.995	11.392	-0.900	11.452	-2.056	3.83
557	-2.059	8.543	-0.052	8.544	-2.059	0.28
558	-1.653	7.451	1.095	7.580	-1.783	-6.76
559	-0.849	6.748	2.460	7.475	-1.575	-16.46
560	1.522	4.665	3.218	6.675	-0.488	-31.99
561	1.166	7.541	3.828	9.335	-0.628	-25.11
562	-1.001	9.244	2.532	9.836	-1.593	-13.15
563	-2.815	9.152	1.141	9.260	-2.923	-5.40
564	-2.155	7.907	0.677	7.952	-2.200	-3.83
565	-1.989	7.420	0.367	7.434	-2.004	-2.23
566	-1.824	7.062	0.604	7.103	-1.865	-3.87
567	-1.628	7.409	0.946	7.507	-1.726	-5.91
568	-1.555	8.125	1.520	8.358	-1.788	-8.72
569	-1.484	9.287	2.162	9.705	-1.902	-10.93
570	-0.636	10.978	2.877	11.651	-1.310	-13.18
571	0.580	12.926	4.274	14.261	-0.755	-17.35
572	4.963	14.736	4.629	16.581	3.119	-21.72
573	9.789	14.327	3.156	15.946	8.171	-27.14
574	10.268	13.928	-0.829	14.107	10.089	12.18
575	8.738	15.175	-5.055	17.949	5.964	28.76
576	4.944	14.768	-3.981	16.179	3.533	19.51
577	2.211	14.627	-1.617	14.834	2.004	7.30
578	-0.602	14.521	-0.545	14.540	-0.622	2.06
579	-3.095	13.872	0.340	13.879	-3.102	-1.15
580	-2.417	14.359	0.947	14.412	-2.471	-3.22
581	-1.516	15.472	2.418	15.810	-1.854	-7.95
582	2.163	17.042	3.394	17.780	1.425	-12.26
583	8.279	18.883	3.897	20.161	7.001	-18.16
584	13.383	17.784	1.439	18.213	12.955	-16.59
585	12.557	15.144	-4.045	18.097	9.603	36.14

KONSTRUKCIJA : prih3

UPOGIBNI MOMENTI V VOZLISCIH OBTEZNI PRIMER 1

Vozl	Mx	My	Mxy	Mmax	Mmin	Kot
676	-1.284	-2.205	-0.227	-1.231	-2.258	-13.11
677	-1.038	-2.081	0.665	-0,714	-2.405	25.96
678	-1.099	-2.545	1.571	-0,093	-3.551	32.64
679	-1.172	-3.163	2.377	0,409	-4.744	33.64
680	-1.247	-4.156	3.092	0.716	-6.119	32.40
681	-1.340	-5.543	3.658	0,777	-7.660	30.06
682	-0.990	-6.785	3.599	0.734	-8.508	25.58
683	-0.490	-8.089	3.030	0,571	-9.149	19.29
684	-1.477	-8.912	2.308	-0,819	-9.570	15.92
685	-4.634	-9.520	2.582	-3,522	-10.632	23.30
686	2.497	-0.731	1.133	2,855	-1.089	17.54
687	9.458	8.807	-2.787	11,938	6.327	-41.67
688	-0.758	0.739	-3.671	3,737	-3.756	39.24
689	-5.222	-5.860	-2.261	-3,258	-7.824	-40.99
690	-1.990	-4.758	-0.760	-1,800	-4.948	-14.23
691	-2.053	-5.681	0.801	-1,879	-5.754	12.20
692	-1.468	-6.840	1.577	-1,039	-7.268	15.21
693	-1.130	-8.765	1.647	-0,790	-9.105	11.67
694	-0.439	-9.747	0.246	-0,432	-9.753	1.51
695	-0.223	-10.070	-1.560	0,018	-10.312	-8.79
696	-0.736	-8.972	-2.997	0,239	-9.947	-18.02
697	-1.117	-7.214	-3.738	0,658	-8.989	-25.40
698	-1.403	-5.804	-3.447	0,486	-7.693	-28.72
699	-1.416	-4.391	-2.873	0,332	-6.139	-31.32
700	-1.267	-3.672	-2.081	-0,041	-4.798	-30.51
701	-1.122	-3.048	-1.320	-0.452	-3.719	-26.94
702	-1.036	-2.900	-0.635	-0.840	-3.096	-17.13
703	-0.957	-3.061	-0.019	-0.957	-3.062	-0.51
704	-0.972	-3.469	0.444	-0.895	-3.546	9.79
705	-0.927	-4.154	0.842	-0.720	-4.360	13.78
706	-0.983	-4.893	0.899	-0.787	-5.090	12.35
707	-0.885	-6.242	1.054	-0,685	-6.442	10.74
708	-0.167	-5.907	-0.214	-0.159	-5.915	-2.13
709	0.194	-5.199	-1.701	0,686	-5.691	-16.12
710	-1.596	-4.523	-4.298	1.481	-7.600	-35.60
711	-0.892	-3.536	-0.974	-0.572	-3.856	-18.19
712	-0.841	-4.052	0.746	-0.676	-4.217	12.45
713	-1.172	-5.785	2.047	-0,395	-6.562	20.79
714	-1.654	-8.920	2.847	-0.672	-9.902	19.04
715	-1.578	-11.890	2.239	-1.113	-12.355	11.74
716	-3.745	-13.968	2.285	-3.257	-14.456	12.04
717	-0.328	-12.363	-2.683	0.242	-12.934	-12.01
718	-2.516	-8.726	-1.322	-2.247	-8.996	-11.53
719	-1.947	-9.433	0.477	-1.917	-9.463	3.63
720	-2.066	-12.589	0.637	-2.028	-12.627	3.45

KONSTRUKCIJA : prih3

UPOGIBNI MOMENTI V VOZLISCIH OBTEZNI PRIMER 1

Vozl	Mx	My	Mxy	Mmax	Mmin	Kot
721	-1.931	-12.813	-1.533	-1.719	-13.025	-7.87
722	-1.710	-9.284	-2.728	-0.830	-10.164	-17.89
723	-1.254	-6.053	-2.078	-0.480	-6.828	-20.44
724	-0.956	-4.640	-0.972	-0.716	-4.881	-13.91
725	-0.928	-4.715	-0.041	-0.928	-4.715	-0.62
726	-1.074	-5.833	0.497	-1.022	-5.884	5.90
727	-1.089	-7.501	0.604	-1.033	-7.557	5.34
728	0.653	-3.478	-1.702	1.264	-4.089	-19.75
729	-0.424	-11.296	-2.689	0.205	-11.925	-13.16
730	-0.405	-7.421	-1.050	-0.251	-7.574	-8.33
731	-0.801	-5.319	-0.019	-0.801	-5.319	-0.24
732	-0.753	-5.413	0.299	-0.734	-5.432	3.66
733	-0.639	-5.497	0.778	-0.518	-5.618	8.88
734	-0.947	-6.308	1.231	-0.678	-6.577	12.33
735	-1.178	-7.470	1.604	-0.793	-7.855	13.51
736	-1.562	-8.944	1.841	-1.128	-9.377	13.26
737	-1.901	-10.732	1.995	-1.471	-11.162	12.16
738	-2.167	-12.258	1.829	-1.846	-12.579	9.96
739	-2.128	-13.568	1.608	-1.907	-13.790	7.85
740	-3.709	-15.330	1.626	-3.486	-15.553	7.82
741	-2.833	-16.577	1.089	-2.747	-16.663	4.50
742	-2.512	-19.717	-0.204	-2.510	-19.720	-0.68
743	-6.488	-22.141	-1.732	-6.299	-22.330	-6.24
744	-3.530	-15.970	-1.348	-3.385	-16.114	-6.11
745	-0.912	-10.795	-0.379	-0.898	-10.809	-2.19
746	-2.179	-11.261	-0.351	-2.165	-11.274	-2.21
747	-1.748	-11.841	-0.019	-1.748	-11.841	-0.11
748	-2.317	-12.858	-0.015	-2.317	-12.858	-0.08
749	-2.593	-13.956	-0.159	-2.590	-13.958	-0.80
750	-2.536	-14.034	-0.807	-2.479	-14.090	-4.00
751	-2.653	-13.363	-1.320	-2.493	-13.524	-6.92
752	-2.183	-11.863	-1.597	-1.926	-12.120	-9.13
753	-1.881	-9.971	-1.754	-1.517	-10.335	-11.72
754	-1.520	-8.443	-1.540	-1.193	-8.770	-11.99
755	-1.100	-6.997	-1.320	-0.818	-7.279	-12.06
756	-1.005	-6.206	-0.972	-0.830	-6.382	-10.24
757	-0.826	-5.676	-0.648	-0.741	-5.761	-7.48
758	-0.880	-5.567	-0.340	-0.855	-5.591	-4.12
759	-0.908	-5.727	-0.082	-0.907	-5.728	-0.98
760	-1.069	-6.111	0.079	-1.068	-6.112	0.89
761	-1.263	-6.684	0.153	-1.259	-6.688	1.62
762	-1.363	-7.125	0.103	-1.361	-7.127	1.02
763	-0.941	-7.277	0.252	-0.931	-7.287	2.27
764	0.104	-6.637	-0.481	0.138	-6.671	-4.06
765	1.227	-2.900	-1.082	1.494	-3.166	-13.84

KONSTRUKCIJA : prih3

UPOGIBNI MOMENTI V VOZLIŠCIH OBTEZNI PRIMER 2

Vozl	Mx	My	Mxy	Mmax	Mmin	Kot
1	-1.281	-7,119	-0.342	-1.261	-7.139	-3.35
2	-1.273	-7,074	-0.012	-1.273	-7.074	-0.12
3	-1.245	-6,919	0.015	-1.245	-6.919	0.16
4	-1.227	-6.815	0.026	-1.227	-6.816	0.27
5	-1.213	-6.738	0.018	-1.213	-6.738	0.19
6	-1.201	-6.671	0.018	-1.201	-6.671	0.19
7	-1.186	-6.588	0.024	-1.186	-6.588	0.25
8	-1.165	-6.471	0.035	-1.165	-6.471	0.38
9	-1.136	-6.311	0.049	-1.135	-6.311	0.54
10	-1.096	-6.091	0.064	-1.096	-6.092	0.73
11	-1.048	-5.822	0.079	-1.047	-5.823	0.95
12	-0.989	-5.496	0.090	-0.988	-5.498	1.14
13	-0.925	-5.139	0.098	-0.923	-5.141	1.33
14	-0.858	-4.766	0.097	-0.855	-4.768	1.43
15	-0.793	-4.404	0.092	-0.790	-4.406	1.46
16	-0.735	-4.082	0.078	-0.733	-4.084	1.33
17	-0.686	-3.813	0.061	-0.685	-3.815	1.12
18	-0.652	-3.623	0.041	-0.652	-3.624	0.79
19	-0.630	-3.499	0.022	-0.630	-3.499	0.44
20	-0.620	-3.446	0.007	-0.620	-3.446	0.15
21	-0.619	-3.438	-0.004	-0.619	-3.438	-0.08
22	-0.623	-3.462	-0.009	-0.623	-3.462	-0.18
23	-0.630	-3.501	-0.012	-0.630	-3.501	-0.23
24	-0.638	-3.546	-0.012	-0.638	-3.546	-0.24
25	-0.647	-3.597	-0.014	-0.647	-3.597	-0.27
26	-0.659	-3,659	-0.018	-0.659	-3.659	-0.35
27	-0.673	-3,741	-0.025	-0.673	-3.742	-0.46
28	-0.694	-3,857	-0.034	-0.694	-3.857	-0.61
29	-0.720	-4,001	-0.042	-0.720	-4.002	-0.74
30	-0.752	-4,180	-0.049	-0.752	-4.181	-0.82
31	-0.788	-4.376	-0.053	-0.787	-4.376	-0.84
32	-0.824	-4.580	-0.052	-0.824	-4.581	-0.79
33	-0.860	-4.776	-0.053	-0.859	-4.777	-0.77
34	-0.896	-4.979	-0.055	-0.895	-4.980	-0.77
35	-0.929	-5.163	-0.052	-0.929	-5.163	-0.70
36	-0.985	-5.470	-0.045	-0.984	-5.471	-0.58
37	-0.994	-5.523	0.187	-0.986	-5.531	2.37
38	-0.037	-2,996	0.062	-0.035	-2.997	1.20
39	-0.610	-2.975	0.105	-0.605	-2.980	2.53
40	-0.531	-2.885	0.047	-0.530	-2.886	1.15
41	-0.474	-2.773	0.068	-0.472	-2.776	1.70
42	-0.422	-2.574	0.133	-0.414	-2.582	3.53
43	-0.364	-2.232	0.213	-0.340	-2.256	6.41
44	-0.305	-1.760	0.263	-0.259	-1.806	9.95
45	-0.253	-1.252	0.247	-0.195	-1.310	13.18

KONSTRUKCIJA : prih3

UPOGIBNI MOMENTI V VOZLIŠCIH OBTEZNI PRIMER 2

Vozl	Mx	My	Mxy	Mmax	Mmin	Kot
46	-0.206	-0.843	0.164	-0.167	-0.883	13.60
47	-0.161	-0,625	0.059	-0.154	-0.632	7.09
48	-0.126	-0.582	-0.011	-0.125	-0.582	-1.37
49	-0.114	-0.627	-0.031	-0.113	-0.628	-3.46
50	-0.132	-0.694	-0.037	-0.130	-0.696	-3.80
51	-0.167	-0.797	-0.068	-0.159	-0.804	-6.11
52	-0.201	-0.983	-0.118	-0.183	-1.000	-8.39
53	-0.228	-1.252	-0.148	-0.208	-1.273	-8.06
54	-0.274	-1.542	-0.143	-0.258	-1.557	-6.34
55	-0.388	-1.789	-0.177	-0.366	-1.811	-7.08
56	-0.023	-1.906	-0.110	-0.017	-1.913	-3.32
57	-0.011	0,822	0.273	0.903	-0.092	-16.62
58	0.061	0,830	0.181	0.870	0.020	-12.63
59	0.098	0.895	0.172	0.931	0.063	-11.69
60	0.110	0.885	0.071	0.891	0.104	-5.17
61	0.165	0.917	0.074	0.925	0.158	-5.53
62	0.195	0.945	0.083	0.954	0.186	-6.23
63	0.236	0.986	0.109	1.002	0.220	-8.12
64	0.263	1.037	0.154	1.067	0.234	-10.84
65	0.296	1.108	0.207	1.158	0.246	-13.53
66	0.308	1.193	0.269	1.268	0.233	-15.63
67	0.325	1.303	0.329	1.403	0.225	-16.97
68	0.316	1.426	0.374	1.540	0.202	-16.99
69	0.310	1.567	0.408	1.688	0.189	-16.48
70	0.289	1.711	0.404	1.818	0.182	-14.81
71	0.267	1.851	0.384	1.939	0.179	-12.92
72	0.258	1.980	0.324	2.039	0.199	-10.32
73	0.245	2,080	0.253	2.115	0.210	-7.71
74	0.266	2,159	0.170	2.174	0.250	-5.09
75	0.280	2.202	0.089	2.206	0.276	-2.65
76	0.318	2.224	0.029	2.224	0.317	-0.88
77	0.352	2,225	-0.019	2.225	0.351	0.57
78	0.373	2,212	-0.038	2.213	0.372	1.17
79	0.393	2,198	-0.048	2.200	0.392	1.53
80	0.383	2.178	-0.052	2.179	0.382	1.65
81	0.372	2,159	-0.057	2.161	0.370	1.84
82	0.348	2,134	-0.078	2.138	0.344	2.51
83	0.321	2,098	-0.106	2.105	0.315	3.41
84	0.311	2,052	-0.146	2.064	0.299	4.75
85	0.299	1.986	-0.186	2.007	0.279	6.22
86	0.309	1.909	-0.214	1.938	0.281	7.49
87	0.318	1.820	-0.235	1.856	0.282	8.69
88	0.318	1.726	-0.229	1.763	0.282	9.00
89	0.324	1.643	-0.223	1.679	0.287	9.32
90	0.266	1.562	-0.193	1.590	0.238	8.30

KONSTRUKCIJA : prih3

UPOGIBNI MOMENTI V VOZLISCIH OBTEZNI PRIMER 2

Vozl	Mx	My	Mxy	Mmax	Mmin	Kot
316	-0.533	-8.865	-0.753	-0.465	-8.932	-5.12
317	-0.271	-12.757	-2.516	0.217	-13.245	-10.97
318	0.702	-3.981	-2.273	1.624	-4.903	-22.08
319	-1.314	-8.912	0.342	-1.298	-8.927	2.58
320	-1.342	-7.410	0.480	-1.304	-7.448	4.49
321	-1.172	-6.216	0.173	-1.166	-6.222	1.97
322	-1.112	-5.735	-0.536	-1.051	-5.796	-6.53
323	-1.257	-6.273	-1.565	-0.809	-6.721	-15.98
324	-1.717	-8.389	-2.762	-0.722	-9.384	-19.81
325	-2.292	-12.660	-3.298	-1.332	-13.621	-16.23
326	-2.450	-16.917	-1.158	-2.358	-17.009	-4.55
327	-2.627	-15.449	1.771	-2.386	-15.689	7.72
328	-2.306	-11.336	1.566	-2.042	-11.600	9.57
329	-2.060	-9.913	-0.140	-2.058	-9.915	-1.02
330	-2.219	-11.805	-1.338	-2.036	-11.988	-7.80
331	-2.299	-14.758	-0.380	-2.287	-14.770	-1.75
332	-2.278	-14.099	1.970	-1.958	-14.418	9.22
333	-1.951	-10.215	2.451	-1.279	-10.887	15.34
334	-1.437	-7.108	1.332	-1.140	-7.405	12.58
335	-1.365	-6.006	-0.366	-1.336	-6.035	-4.48
336	-1.152	-5.857	-4.270	1.370	-8.379	-30.58
337	0.111	-6.477	-2.395	0.890	-7.256	-18.01
338	-0.326	-7.687	-0.699	-0.260	-7.752	-5.38
339	-1.115	-8.169	0.823	-1.020	-8.263	6.57
340	-1.256	-6.902	0.780	-1.151	-7.008	7.72
341	-1.185	-6.191	0.864	-1.040	-6.336	9.53
342	-1.223	-5.496	0.607	-1.139	-5.581	7.93
343	-1.185	-5.010	0.293	-1.163	-5.033	4.36
344	-1.226	-4.690	-0.166	-1.218	-4.698	-2.74
345	-1.267	-4.600	-0.688	-1.131	-4.736	-11.22
346	-1.395	-4.721	-1.344	-0.920	-5.196	-19.47
347	-1.553	-5.138	-2.076	-0.603	-6.088	-24.60
348	-1.760	-5.911	-2.899	-0.270	-7.401	-27.20
349	-2.000	-7.063	-3.809	0.042	-9.105	-28.20
350	-1.914	-8.862	-4.350	0.179	-10.955	-25.70
351	-1.444	-10.526	-4.606	0.483	-12.453	-22.70
352	-0.827	-12.844	-3.212	-0.023	-13.649	-14.07
353	-0.058	-13.796	-0.707	-0.022	-13.832	-2.94
354	-0.671	-12.777	1.625	-0.457	-12.992	7.52
355	-1.855	-11.461	3.164	-0.907	-12.410	16.69
356	-2.111	-9.229	2.887	-1.087	-10.253	19.53
357	-2.511	-8.053	2.005	-1.861	-8.702	17.95
358	-2.485	-7.592	0.699	-2.391	-7.686	7.65
359	-2.338	-7.583	-0.627	-2.264	-7.657	-6.73
360	-2.227	-8.576	-1.606	-1.844	-8.959	-13.42

KONSTRUKCIJA : prih3

UPOGIBNI MOMENTI V VOZLISCIH OBTEZNI PRIMER 2

Vozl	Mx	My	Mxy	Mmax	Mmin	Kot
361	-1.751	-9.630	-2.258	-1.150	-10.231	-14.91
362	-1.267	-11.267	-1.694	-0.988	-11.547	-9.36
363	-0.602	-12.210	-0.352	-0.592	-12.220	-1.74
364	-0.677	-11.849	1.559	-0.463	-12.062	7.80
365	-1.272	-10.724	3.129	-0.330	-11.667	16.76
366	-1.508	-8.731	3.474	-0.108	-10.131	21.94
367	-1.808	-7.174	3.284	-0.250	-8.731	25.38
368	-1.763	-5.879	2.486	-0.594	-7.048	25.19
369	-1.703	-4.968	1.485	-1.129	-5.543	21.15
370	-1.877	-4.726	0.451	-1.807	-4.796	8.79
371	-2.301	-3.883	-1.383	-1.499	-4.685	-30.13
372	-2.517	-4.264	-3.023	-0.244	-6.537	-36.94
373	-1.101	1.283	-3.300	3.599	-3.417	35.07
374	-0.010	-4.395	-1.151	0.274	-4.679	-13.84
375	-0.312	-4.581	1.372	0.091	-4.984	16.37
376	-0.851	-2.954	1.079	-0.396	-3.409	22.87
377	-1.044	-2.040	0.284	-0.969	-2.115	14.84
378	-1.267	-1.571	-0.905	-0.501	-2.337	-40.24
379	-1.610	-1.411	-2.510	1.001	-4.022	43.87
380	-1.644	-1.547	-4.445	2.850	-6.041	44.69
381	1.313	-2.496	-5.066	4.021	-6.004	-34.70
382	4.068	-4.093	0.692	4.127	-4.151	4.81
383	-0.879	-2.892	3.868	2.111	-5.882	37.71
384	-2.675	-2.191	1.562	-0.852	-4.014	-40.59
385	-2.346	-2.063	-1.310	-0.886	-3.522	41.92
386	0.046	-2.922	-2.803	1.733	-4.610	-31.05
387	2.927	-4.342	0.503	2.962	-4.377	3.94
388	0.090	-3.268	4.083	2.826	-6.004	33.83
389	-1.655	-1.958	3.346	1.543	-5.156	43.71
390	-1.920	-1.085	1.243	-0.191	-2.814	-35.71
391	-3.195	0.780	-1.345	1.192	-3.607	17.04
392	-1.003	3.997	-0.458	4.039	-1.045	5.19
393	0.018	-2.581	0.085	0.020	-2.584	1.86
394	0.386	-1.517	1.151	0.929	-2.059	25.21
395	0.127	-1.737	1.819	1.239	-2.850	31.44
396	-0.410	-0.560	1.468	0.985	-1.955	43.54
397	-0.719	-0.233	1.276	0.823	-1.775	-39.61
398	-0.892	0.227	0.783	0.630	-1.295	-27.22
399	-1.083	0.481	0.261	0.524	-1.126	-9.23
400	-1.244	0.761	-0.390	0.834	-1.317	10.62
401	-1.440	0.993	-1.078	1.402	-1.849	20.77
402	-1.617	1.373	-1.915	2.307	-2.552	26.01
403	-1.897	1.786	-2.822	3.314	-3.425	28.43
404	-1.604	2.357	-3.932	4.779	-4.026	31.63
405	-1.357	3.168	-4.683	6.107	-4.295	32.11

KONSTRUKCIJA : prih3

UPOGIBNI MOMENTI V VOZLISCIH OBTEZNI PRIMER 2

Vozl	Mx	My	Mxy	Mmax	Mmin	Kot
451	-0.047	2.874	2.337	4.170	-1.342	-29.00
452	-0.560	3.567	1.743	4.205	-1.189	-20.13
453	-1.002	3.703	1.279	4.028	-1.327	-14.27
454	-1.248	3.945	0.694	4.037	-1.339	-7.48
455	-1.477	4.204	0.149	4.208	-1.481	-1.50
456	-1.701	4.646	-0.393	4.670	-1.725	3.53
457	-1.943	5.387	-0.961	5.511	-2.067	7.34
458	-2.027	6.587	-1.530	6.854	-2.294	9.83
459	-2.067	8.299	-1.901	8.636	-2.404	10.07
460	-0.732	11.096	-2.631	11.655	-1.291	11.99
461	-1.462	14.081	-3.441	14.808	-2.190	11.94
462	7.990	21.252	-5.228	23.065	6.177	19.13
463	22.773	28.798	-3.502	30.405	21.166	24.65
464	16.308	25.835	3.260	26.844	15.299	-17.19
465	4.922	19.661	4.167	20.757	3.826	-14.74
466	0.325	15.287	1.642	15.465	0.147	-6.19
467	-2.395	11.971	1.357	12.098	-2.522	-5.35
468	-2.756	10.906	0.706	10.943	-2.792	-2.95
469	-3.560	10.458	-0.056	10.458	-3.560	0.23
470	-2.546	11.258	-1.365	11.391	-2.680	5.59
471	-1.458	12.049	-2.367	13.231	-1.840	9.16
472	3.727	13.436	-4.220	15.014	2.150	20.50
473	11.995	13.459	-3.348	16.154	9.300	38.83
474	13.214	15.597	2.118	16.835	11.975	-30.32
475	8.544	16.206	4.576	18.343	6.407	-25.03
476	2.787	13.675	4.239	15.131	1.331	-18.95
477	-0.569	11.241	3.433	12.167	-1.495	-15.08
478	-1.707	8.972	2.231	9.419	-2.154	-11.34
479	-2.348	7.371	1.564	7.616	-2.593	-8.92
480	-2.420	6.554	1.111	6.690	-2.555	-6.96
481	-2.540	6.484	0.788	6.552	-2.608	-4.95
482	-2.450	6.690	0.918	6.782	-2.541	-5.68
483	-2.752	7.658	1.228	7.801	-2.895	-6.64
484	-0.973	7.793	2.333	8.376	-1.556	-14.01
485	1.081	6.338	3.310	7.936	-0.517	-25.77
486	1.312	3.141	2.541	4.927	-0.474	-35.10
487	-0.508	4.344	2.288	5.253	-1.417	-21.66
488	-1.362	4.740	1.133	4.944	-1.566	-10.18
489	-1.749	5.172	0.206	5.178	-1.755	-1.70
490	-2.193	6.716	-0.403	6.734	-2.212	2.58
491	-1.762	10.554	-0.710	10.595	-1.803	3.29
492	-0.153	17.256	-0.253	17.260	-0.156	0.83
493	28.346	36.388	-2.434	37.067	27.666	15.59
494	0.307	18.092	0.702	18.120	0.279	-2.26
495	-2.444	13.101	0.792	13.142	-2.485	-2.91

KONSTRUKCIJA : prih3

UPOGIBNI MOMENTI V VOZLISCIH OBTEZNI PRIMER 2

Vozl	Mx	My	Mxy	Mmax	Mmin	Kot
496	-3.926	12.513	0.041	12.513	-3.926	-0.14
497	-1.850	16.141	-0.891	16.185	-1.894	2.83
498	22.395	28.037	-2.728	29.140	21.292	22.02
499	4.860	18.554	3.490	19.392	4.022	-13.51
500	-1.891	11.237	1.623	11.435	-2.088	-6.94
501	-2.463	7.711	0.903	7.791	-2.543	-5.03
502	-2.481	6.610	0.882	6.694	-2.566	-5.49
503	-2.063	6.969	1.770	7.303	-2.397	-10.70
504	1.239	5.468	3.201	7.189	-0.483	-28.28
505	1.339	4.632	3.059	6.459	-0.488	-30.85
506	0.219	6.029	2.767	7.136	-0.888	-21.80
507	-1.024	5.971	2.148	6.578	-1.631	-15.78
508	-1.272	5.973	1.484	6.265	-1.565	-11.14
509	-1.650	5.827	0.931	5.942	-1.764	-7.00
510	-1.780	5.781	0.558	5.822	-1.821	-4.20
511	-1.895	6.078	0.278	6.088	-1.905	-2.00
512	-2.040	6.738	0.208	6.743	-2.045	-1.36
513	-2.141	7.971	0.253	7.977	-2.147	-1.43
514	-1.736	9.819	0.372	9.831	-1.748	-1.84
515	-1.702	12.274	0.502	12.292	-1.720	-2.06
516	0.819	16.472	0.890	16.522	0.768	-3.24
517	5.235	21.583	3.688	22.376	4.441	-12.14
518	16.893	28.225	3.167	29.050	16.068	-14.60
519	23.821	31.639	-3.127	32.736	22.724	19.33
520	9.203	24.464	-4.357	25.620	8.046	14.86
521	-0.168	17.644	-1.945	17.854	-0.378	6.16
522	-0.370	15.520	-0.574	15.541	-0.391	2.07
523	-2.872	13.792	0.326	13.798	-2.878	-1.12
524	-3.276	13.782	0.157	13.784	-3.277	-0.53
525	-3.885	14.443	0.142	14.445	-3.887	-0.44
526	-1.120	17.187	-0.201	17.189	-1.123	0.63
527	-0.395	19.894	1.391	19.989	-0.489	-3.90
528	13.698	32.464	0.560	32.481	13.681	-1.71
529	30.200	44.446	-2.167	44.768	29.877	8.46
530	14.148	31.908	0.534	31.924	14.132	-1.72
531	0.542	18.705	1.324	18.801	0.446	-4.15
532	0.181	15.193	-0.317	15.199	0.175	1.21
533	-2.276	11.424	-0.061	11.424	-2.276	0.26
534	-2.178	9.330	0.097	9.330	-2.179	-0.48
535	-2.404	7.884	0.265	7.890	-2.411	-1.47
536	-2.261	7.096	0.517	7.125	-2.290	-3.16
537	-2.086	6.766	0.917	6.860	-2.180	-5.85
538	-1.588	6.659	1.481	6.917	-1.846	-9.88
539	-1.262	6.508	2.122	7.050	-1.804	-14.32
540	0.082	6.384	2.769	7.427	-0.962	-20.66

KONSTRUKCIJA : prih3

UPOGIBNI MOMENTI V VOZLISCIH OBTEZNI PRIMER 2

Vozl	Mx	My	Mxy	Mmax	Mmin	Kot
676	-1.643	-4.293	-0.210	-1.627	-4.310	-4.50
677	-1.406	-4.183	0.646	-1.263	-4.326	12.48
678	-1.457	-4.603	1.524	-0.840	-5.220	22.05
679	-1.524	-5.193	2.307	-0.411	-6.306	25.75
680	-1.598	-6.162	3.007	-0.105	-7.655	26.40
681	-1.690	-7.520	3.562	-0.002	-9.208	25.35
682	-1.342	-8.736	3.502	0.053	-10.132	21.73
683	-0.844	-10.010	2.938	0.017	-10.871	16.33
684	-1.827	-10.810	2.228	-1.305	-11.332	13.19
685	-4.981	-11.402	2.514	-4.114	-12.269	19.03
686	2.156	-2.598	1.074	2.387	-2.829	12.15
687	9.118	6.954	-2.837	11.072	5.000	-34.56
688	-1.117	-1.113	-3.696	2.581	-4.811	44.99
689	-5.596	-7.719	-2.245	-4.174	-9.141	-32.35
690	-2.379	-6.652	-0.678	-2.274	-6.757	-8.80
691	-2.437	-7.517	0.923	-2.275	-7.679	9.98
692	-1.833	-8.815	1.722	-1.431	-9.217	13.13
693	-1.480	-10.783	1.791	-1.147	-11.116	10.53
694	-0.782	-11.789	0.365	-0.770	-11.801	1.90
695	-0.574	-12.138	-1.466	-0.391	-12.321	-7.11
696	-1.097	-11.059	-2.924	-0.302	-11.854	-15.21
697	-1.485	-9.315	-3.682	-0.026	-10.775	-21.62
698	-1.773	-7.915	-3.405	-0.259	-9.429	-23.98
699	-1.788	-6.511	-2.844	-0.452	-7.846	-25.15
700	-1.637	-5.697	-2.069	-0.769	-6.566	-22.77
701	-1.489	-5.179	-1.327	-1.061	-5.607	-17.86
702	-1.392	-5.023	-0.674	-1.271	-5.144	-10.19
703	-1.302	-5.172	-0.096	-1.300	-5.175	-1.41
704	-1.302	-5.544	0.311	-1.279	-5.567	4.18
705	-1.232	-6.176	0.648	-1.149	-6.259	7.34
706	-1.283	-6.841	0.620	-1.215	-6.909	6.28
707	-1.131	-8.081	0.705	-1.060	-8.152	5.74
708	-0.359	-7.596	-0.752	-0.281	-7.673	-5.87
709	0.067	-6.417	-2.400	0.859	-7.208	-18.25
710	-1.399	-5.767	-4.482	1.403	-8.569	-32.01
711	-1.215	-5.492	-0.760	-1.085	-5.623	-9.78
712	-1.135	-5.738	0.742	-1.019	-5.854	8.93
713	-1.458	-7.394	1.985	-0.856	-7.997	16.89
714	-1.931	-10.462	2.767	-1.112	-11.281	16.49
715	-1.844	-13.360	2.166	-1.450	-13.754	10.31
716	-4.000	-15.383	2.231	-3.578	-15.805	10.70
717	-0.575	-13.726	-2.715	-0.036	-14.264	-11.22
718	-2.769	-10.070	-1.297	-2.545	-10.293	-9.78
719	-2.212	-10.874	0.577	-2.174	-10.912	3.79
720	-2.346	-14.177	0.747	-2.299	-14.224	3.60

KONSTRUKCIJA : prih3

UPOGIBNI MOMENTI V VOZLISCIH OBTEZNI PRIMER 2

Vozl	Mx	My	Mxy	Mmax	Mmin	Kot
721	-2.228	-14.486	-1.460	-2.057	-14.657	-6.70
722	-2.018	-10.998	-2.684	-1.277	-11.739	-15.43
723	-1.566	-7.792	-2.059	-0.947	-8.411	-16.74
724	-1.269	-6.390	-0.988	-1.085	-6.574	-10.55
725	-1.232	-6.435	-0.120	-1.229	-6.438	-1.32
726	-1.384	-7.441	0.309	-1.339	-7.457	2.90
727	-1.309	-8.856	0.254	-1.301	-8.864	1.92
728	0.667	-3.975	-2.266	1.589	-4.898	-22.15
729	-0.401	-12.596	-2.701	0.171	-13.167	-11.94
730	-0.514	-8.367	-0.927	-0.406	-8.475	-6.64
731	-1.126	-6.524	0.106	-1.124	-6.526	1.12
732	-0.988	-6.450	0.334	-0.967	-6.471	3.49
733	-0.850	-6.501	0.788	-0.742	-6.609	7.79
734	-1.142	-7.275	1.198	-0.917	-7.501	10.67
735	-1.348	-8.395	1.554	-1.020	-8.722	11.90
736	-1.725	-9.834	1.783	-1.351	-10.209	11.87
737	-2.055	-11.582	1.933	-1.677	-11.960	11.04
738	-2.312	-13.071	1.770	-2.028	-13.355	9.11
739	-2.264	-14.343	1.554	-2.068	-14.539	7.21
740	-3.838	-16.073	1.580	-3.637	-16.274	7.24
741	-2.954	-17.290	1.052	-2.877	-17.367	4.17
742	-2.625	-20.402	-0.230	-2.622	-20.405	-0.74
743	-6.596	-22.797	-1.745	-6.411	-22.982	-6.08
744	-3.636	-16.612	-1.339	-3.499	-16.749	-5.83
745	-1.018	-11.437	-0.349	-1.006	-11.449	-1.92
746	-2.299	-11.943	-0.296	-2.290	-11.952	-1.76
747	-1.873	-12.585	0.052	-1.873	-12.585	0.28
748	-2.462	-13.674	0.059	-2.462	-13.675	0.30
749	-2.753	-14.851	-0.085	-2.753	-14.852	-0.40
750	-2.706	-14.980	-0.746	-2.661	-15.025	-3.46
751	-2.839	-14.355	-1.268	-2.701	-14.493	-6.21
752	-2.371	-12.881	-1.555	-2.146	-13.106	-8.24
753	-2.075	-11.010	-1.722	-1.755	-11.331	-10.54
754	-1.717	-9.497	-1.519	-1.431	-9.783	-10.66
755	-1.300	-8.064	-1.311	-1.055	-8.309	-10.59
756	-1.209	-7.277	-0.978	-1.055	-7.431	-8.93
757	-1.030	-6.747	-0.671	-0.952	-6.825	-6.61
758	-1.085	-6.622	-0.389	-1.058	-6.649	-4.00
759	-1.113	-6.754	-0.161	-1.108	-6.758	-1.63
760	-1.271	-7.086	-0.041	-1.271	-7.086	-0.40
761	-1.467	-7.582	-0.021	-1.466	-7.582	-0.20
762	-1.557	-7.924	-0.129	-1.555	-7.927	-1.16
763	-1.096	-7.870	-0.097	-1.094	-7.871	-0.82
764	0.072	-7.105	-0.871	0.176	-7.209	-6.82
765	1.397	-2.768	-1.432	1.841	-3.212	-17.25

TABELARIČNI PRIKAZ GLAVNIH MOMENTOV KNm/m1

A) OB ROBU PLOŠČE – PAS 2.0 m

	L.TEŽA+KROV + PROMET1		L.TEŽA+ KROV +PROMET1+ ZEM. PRITISKI		L.TEŽA+KROV + PROMET2		L.TEŽA+ KROV +PROMET2+ ZEM. PRITISKI		L.TEŽA+KRO V + PROMET3		L.TEŽA+ KROV +PROMET3+ ZEM. PRITISKI	
	PRIH1.dat		PRIH1.dat		PRIH2.dat		PRIH2.dat		PRIH3.dat		PRIH3.dat	
Mmin nad podporo	M_I	**-34.54**	M_I	-29.79	M_I	-4.73	M_I	-4.40	M_I	-5.66	M_I	-6.54
	M_{II}	**0.833**	M_{II}	0.78	M_{II}	-1.11	M_{II}	0.00	M_{II}	0.65	M_{II}	-0.24
Točka 372	α	**-29.53°**	α	-28.26°	α	-29.12°	α	16.87°	α	43.50°	α	26.94°
Mmax v polju	M_I	**55.42**	M_I	51.88	M_I	12.84	M_I	7.87	M_I	9.05	M_I	7.05
	M_{II}	**22.84**	M_{II}	24.60	M_{II}	-2.81	M_{II}	-1.05	M_{II}	-1.98	M_{II}	1.80
Točka T539	α	**-12.76°**	α	-11.74°	α	-8.81°	α	-3.53°	α	-12.56°	α	-14.32°

B) SREDINSKI DEL PLOŠČE

	L.TEŽA+KROV + PROMET1		L.TEŽA+ KROV +PROMET1+ ZEM. PRITISKI		L.TEŽA+KROV + PROMET2		L.TEŽA+ KROV +PROMET2+ ZEM. PRITISKI		L.TEŽA+KROV + PROMET3		L.TEŽA+ KROV +PROMET3+ ZEM. PRITISKI	
	PRIH1.dat		PRIH1.dat		PRIH2.dat		PRIH2.dat		PRIH3.dat		PRIH3.dat	
Mmin nad podporo	M_I	-5.25	M_I	-6.47	M_I	-13.65	M_I	-14.57	M_I	-22.33	M_I	**-22.98**
	M_{II}	-0.31	M_{II}	-0.65	M_{II}	-1.86	M_{II}	-2.10	M_{II}	-6.30	M_{II}	**-6.41**
Točka 743	α	+16.55°	α	+13.38°	α	8.33	α	7.58°	α	-6.24°	α	**-6.08**
Mmax v polju	M_I	15.61	M_I	14.45	M_I	**47.32**	M_I	45.06	M_I	13.40	M_I	11.42
	M_{II}	-4.11	M_{II}	-4.12	M_{II}	**29.82**	M_{II}	29.87	M_{II}	-1.97	M_{II}	-2.28
Točka 533	α	-0.50°	α	-0.86°	α	**6.78°**	α	7.89°	α	0.24°	α	0.26
Mmax v polju	M_I	34.16	M_I	32.67	M_I	19.42	M_I	14.52	M_I	**46.85**	M_I	44.77
	M_{II}	23.09	M_{II}	22.62	M_{II}	-0.99	M_{II}	-3.94	M_{II}	**30.22**	M_{II}	29.88
Točka 529	α	+18.00°	α	19.73°	α	0.48°	α	-0.46°	α	**7.52°**	α	8.46°

SMERI GLAVNIH MOMENTOV

A) MOMENTI SPODAJ

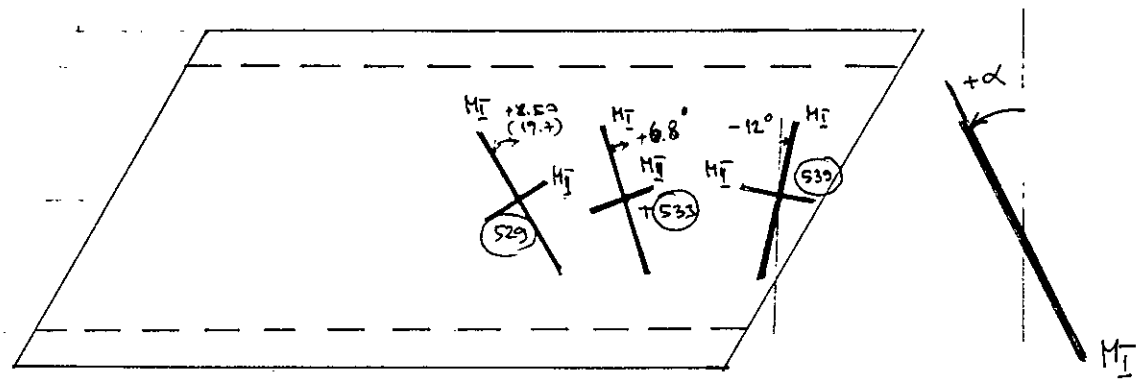

T539

$M_I = 55.42$ KNm/m'

$M_{II} = 22.84$ KNm/m'

$\alpha = -12.76°$

T529

$M_I = 46.85$ KNm/m'

$M_{II} = 30.22$ KNm/m'

$\alpha = +7.52$

T533

$M_I = 47.32$

$M_{II} = 29.82$

$\alpha = +6.78°$

B) MOMENTI ZGORAJ

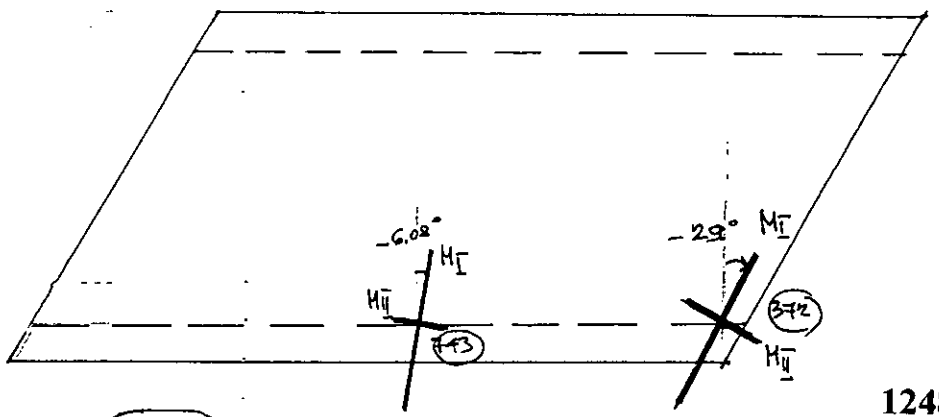

T372

$M_I = -34.54$ KNm/m'

$M_{II} = 0.80$ KNm/m'

$\alpha = -29.53°$

T743

$M_I = -22.98$ KNm/m'

$M_{II} = -6.41$ KNm/m'

$\alpha = -6.08°$

1248.0016.2.8.T.2.38.

SHEMA ARMIRANJA VOZ. PLOŠČE

ARMATURA SPODAJ

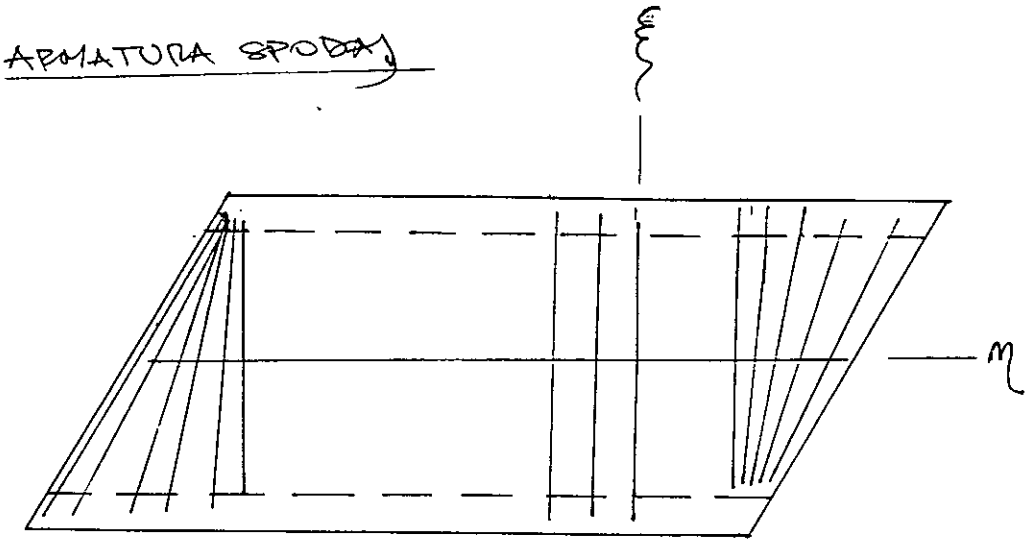

ARMATURA ZGORAJ

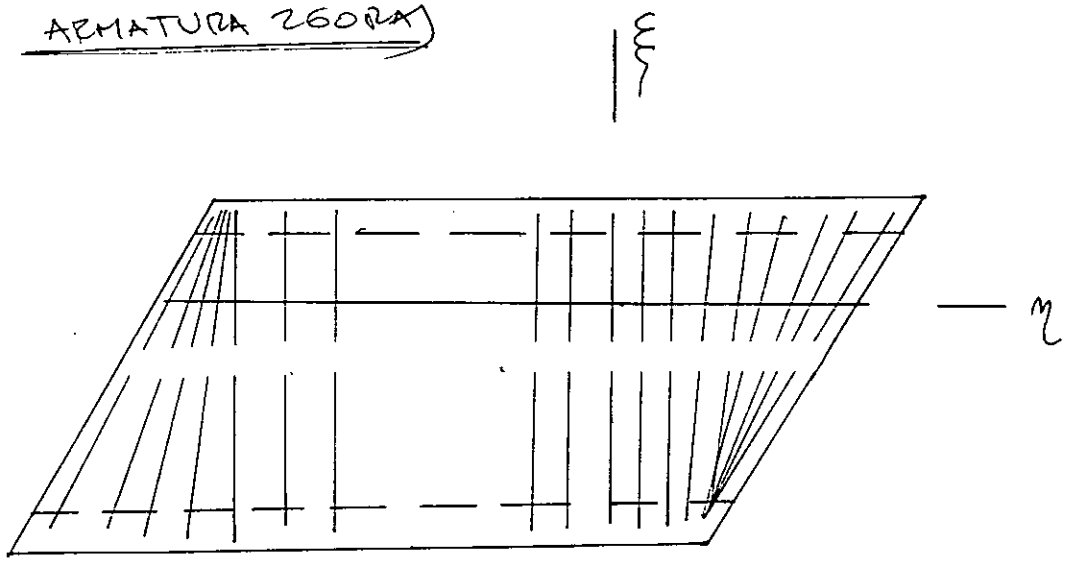

IZRAČUN MOMENTOV M_ξ in M_η V SMERI ARMIRANJA

A) NOSILNA PLOŠČA – ARMATURA SPODAJ

- VZDOLŽNO ARMATURO POLAGAMO V SREDINI PLOŠČE ⊥ NA STENO OPORNIKA, OB ROBOVIH PLOŠČE PA PRAVOKOTNO. (smer ξ)
- PREČNO ARMATURO POLAGAMO VZPOREDNO S STENO OPORNIKA. (smer η)

ZA DOLOČANJE SMERI ARMIRANJA ξ in η DOLOČIMO MOMENTE M_ξ in M_η PO FORMULAH:

$$M_\xi = \frac{1}{\sin^2\psi}\left\{M_I \cdot \sin^2(\psi+\delta) + M_{II}\cos^2(\psi+\delta) + K\cdot\left|M_I \cdot \sin(\psi+\delta)\sin\delta + M_{II}\cos(\psi+\delta)\cdot\cos\delta\right|\right\}$$

$$M_\eta = \frac{1}{\sin^2\psi}\left\{M_I \cdot \sin^2\delta + M_{II}\cdot\cos^2\delta + \frac{1}{K}\left|M_I \cdot \sin\delta\cdot\sin(\psi+\delta) + M_{II}\cdot\cos(\psi+\delta)\cdot\cos\delta\right|\right\}$$

T539
IZRACUN MOMENTOV V ODKLONJENIH SMEREH

Glavna momenta:	M I =	55.42 KNm/m`
	M II=	22.84 KNm/m`
Kot odklona :	δ =	15.00 °
Kot med armaturo:	ψ =	80.00 °
Momenta v odklonjenih smereh:		
	$M\xi$=	69.64 KNm/m`
	$M\eta$=	38.55 KNm/m` ... Robni pas

T533
IZRACUN MOMENTOV V ODKLONJENIH SMEREH

Glavna momenta:	M I =	47.32 KNm/m`
	M II=	29.82 KNm/m`
Kot odklona :	δ =	8.00 °
Kot med armaturo:	ψ =	90.00 °
Momenta v odklonjenih smereh:		
	$M\xi$=	49.39 KNm/m` ... Srednji pas
	$M\eta$=	32.57 KNm/m`

T529
IZRACUN MOMENTOV V ODKLONJENIH SMEREH:

Glavna momenta:	M I =	46.85 KNm/m`
	M II=	30.22 KNm/m`
Kot odklona :	δ =	7.52 °
Kot med armaturo:	ψ =	90.00 °
Momenta v odklonjenih smereh:		
	$M\xi$=	48.72 KNm/m` ... Srednji pas
	$M\eta$=	32.66 KNm/m`

T529
IZRACUN MOMENTOV V ODKLONJENIH SMEREH:

Glavna momenta:	M I =	34.16 KNm/m`
	M II=	23.09 KNm/m`
Kot odklona :	δ =	18.00 °
Kot med armaturo:	ψ =	90.00 °
Momenta v odklonjenih smereh:		
	$M\xi$=	36.36 KNm/m` ... Srednji pas
	$M\eta$=	27.40 KNm/m`

B) VOZIŠČNA PLOŠČA – ARMATURA ZGORAJ

- ARMATURO ZGORAJ NAD PODPORO POLAGAMO V SREDINI PLOŠČE PRAVOKOTNO NA PODPORO, OB ROBOVIH PLOŠČE PA PARALELNO.
- PREČNO ARMATURO POLAGAMO VZPOREDNO S STENO OPORNIKA

T372

IZRACUN MOMENTOV V ODKLONJENIH SMEREH:

Glavna momenta:	M I =	34.54 KNm/m`
	M II=	0.83 KNm/m`
Kot odklona :	δ =	29.53 °
Kot med armaturo:	ψ =	90.00 °
Momenta v odklonjenih smereh:		
	M ξ=	40.81 KNm/m` ... Robni pas
	M η=	23.48 KNm/m`

T743

IZRACUN MOMENTOV V ODKLONJENIH SMEREH:

Glavna momenta:	M I =	22.98 KNm/m`
	M II=	6.41 KNm/m`
Kot odklona :	δ =	6.08 °
Kot med armaturo:	ψ =	90.00 °
Momenta v odklonjenih smereh:		
	M ξ=	24.54 KNm/m`
	M η=	8.34 KNm/m` ... Srednji pas

3.2. OBREMENITVE TEMELJNE PLOŠČE in STEN

- OBREMENITVE TEMELJNE PLOŠČE DOLOČIMO NA RAZVITEM PLOSKOVNEM MODELU S PROGRAMOM „MORJE" ZA KOMBINACIJO OBTEŽB:

  OBT. PRIMER (1) REAKTIVNI PRITISKI

  OBT. PRIMER (2) REAKTIVNI PRITISKI + LEM. PRITISKI

  TAKO IZRAČUNANE OBREMENITVE UPOŠTEVAMO SAMO V STREDNJEM DELU TEMELJNE PLOŠČE

- OBREMENITVE V OJAČANEM DELU TEMELJNE PLOŠČE POD KRILNIMI STENAMI DOLOČIMO POSEBEJ Z UPOŠTEVANJEM UPENJANJA KRIL.

KARAKTERISTIČNE TOČKE

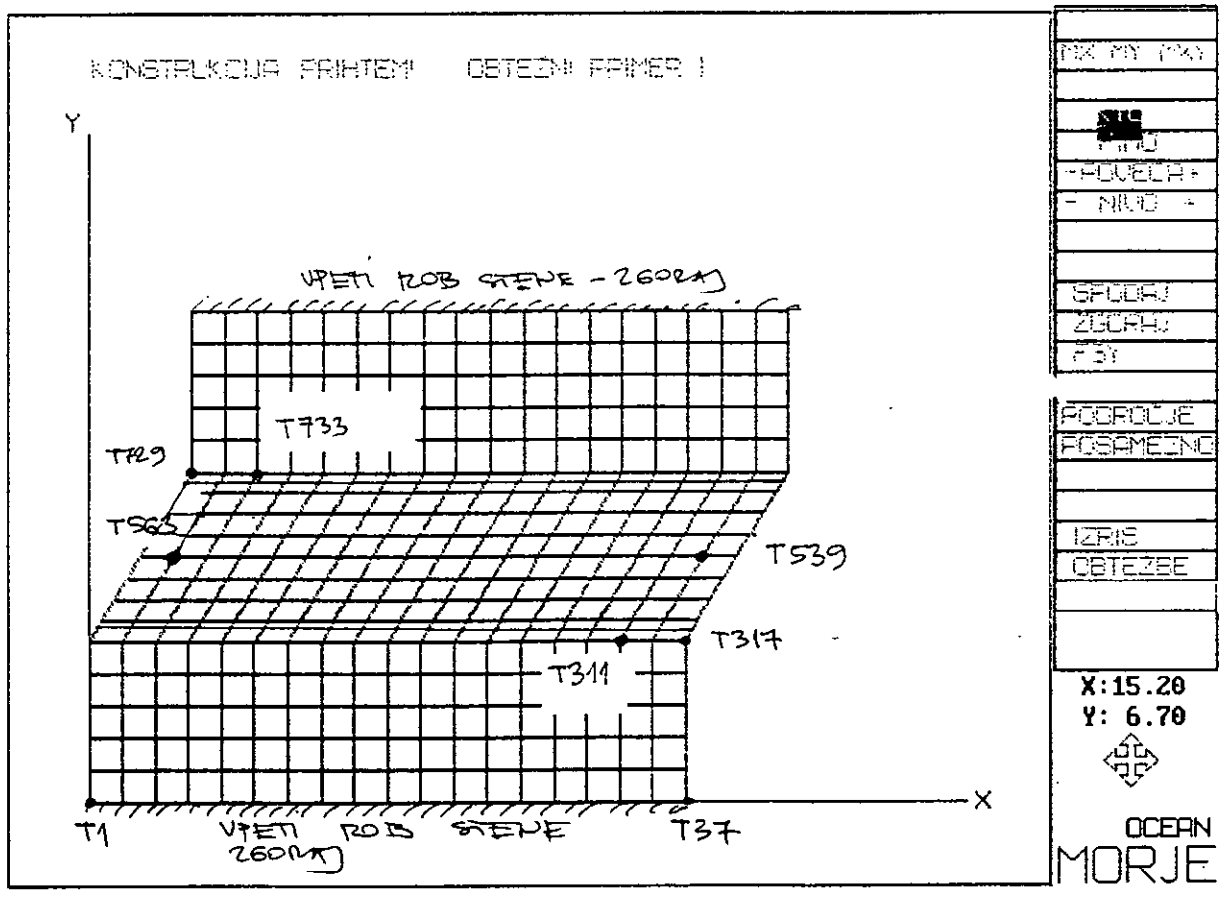

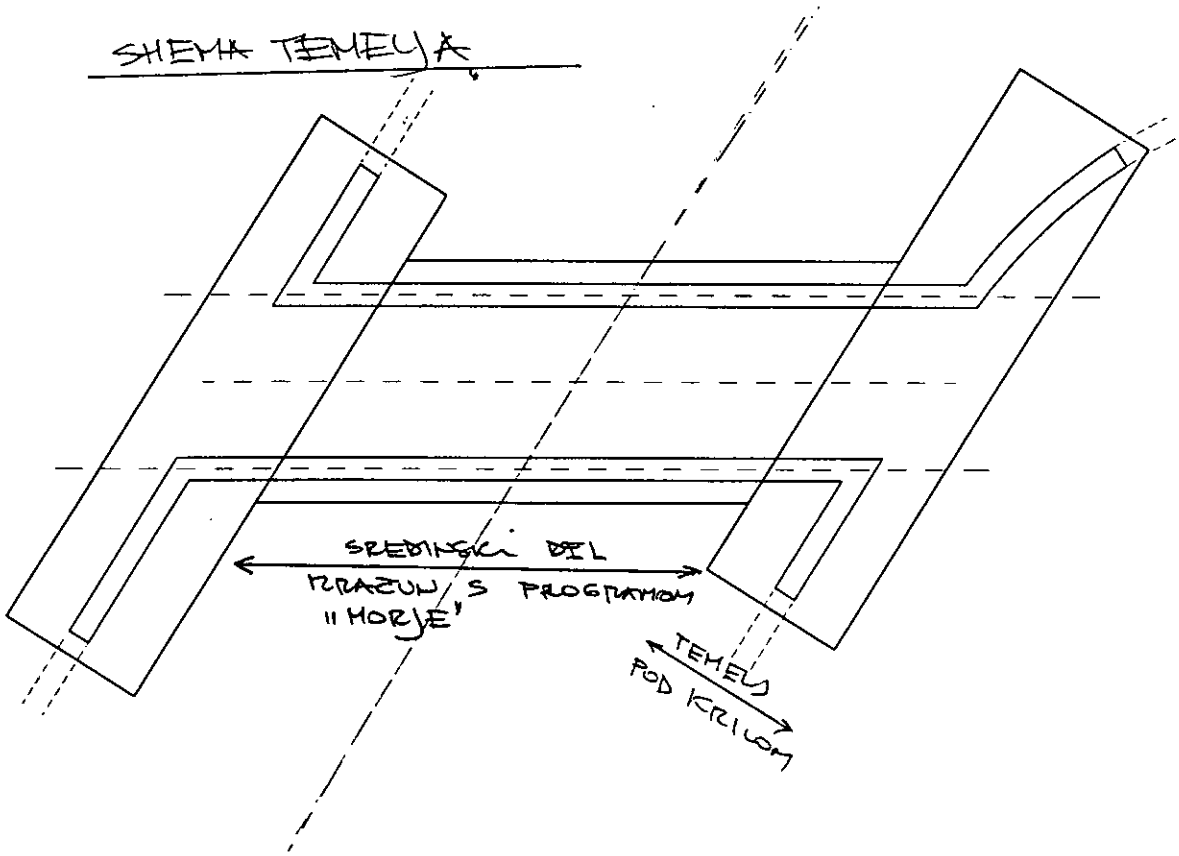
SHEMA TEMELJA
SREDNJI DIL
PRAZNJEN S PROGRAMOM
"MORJE"
TEMELJ
POD KRILOM

DOLOČANJE REAKTIVNIH PRITISKOV

• VERTIKALNA TEŽA (glej OBTEŽBE)

VOZIŠČNA PLOŠČA + ASFALT	231 KN
HODNIKI + R. VENCI	242 KN
STENI OPORNIKA	312 KN
KRILA	315 KN
NASUTJE ZADAJ	1111 KN
PROMET	650 KN
	$\Sigma V = 2861$ KN

• POVRŠINA TEMELJNE PLOŠČE $A = 52.00\ m^2$

REAKT. PRITISKI

$$p_{REA}^{SRED} = \frac{2861}{52} = \underline{\underline{55.02\ KN/m^2}}$$

ZA SREDINSKI DEL

ZARADI EXCENTRIČNE POSTAVITVE VOZILA V PREČNI SMERI POVEČAMO REAKTIVNE PRITISKE NA ROBU ZA CCA 5%

$$p_{REA}^{ROB} = 1.05 \times 55.02 = \underline{\underline{57.77\ KN/m^2}}$$

ZA IZRAČUN TEMELJA POD KRILI.

SAMEME OBTEŽBE

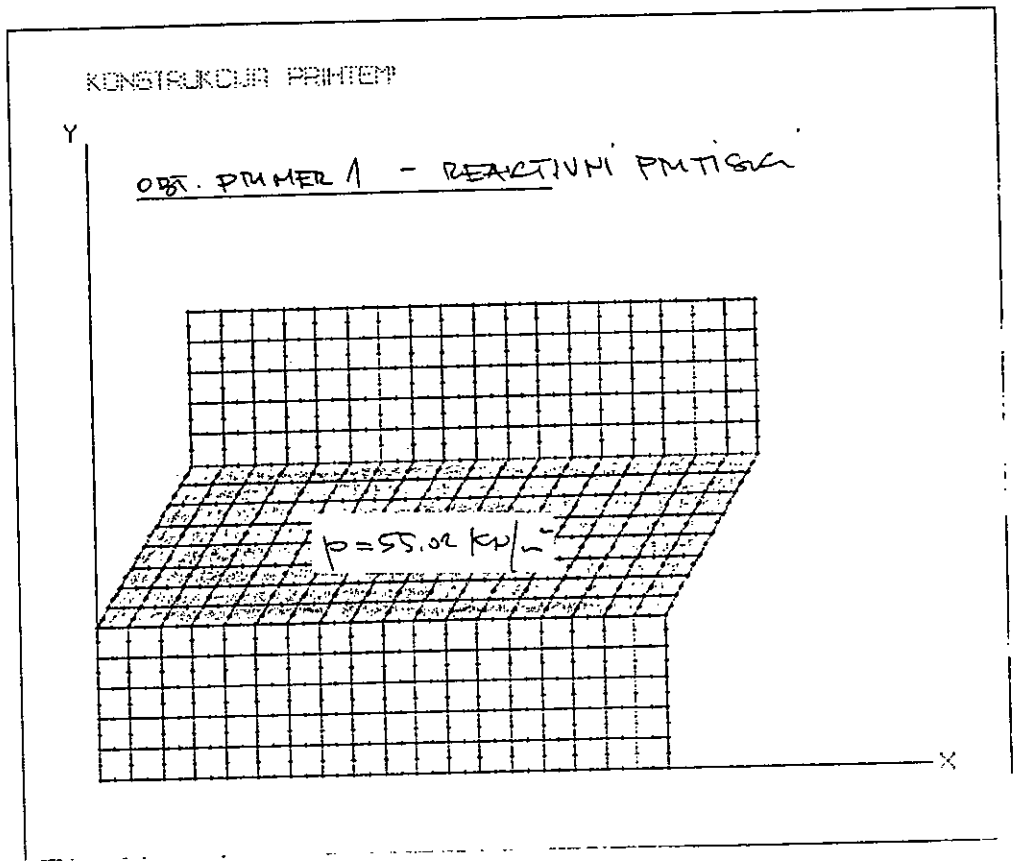

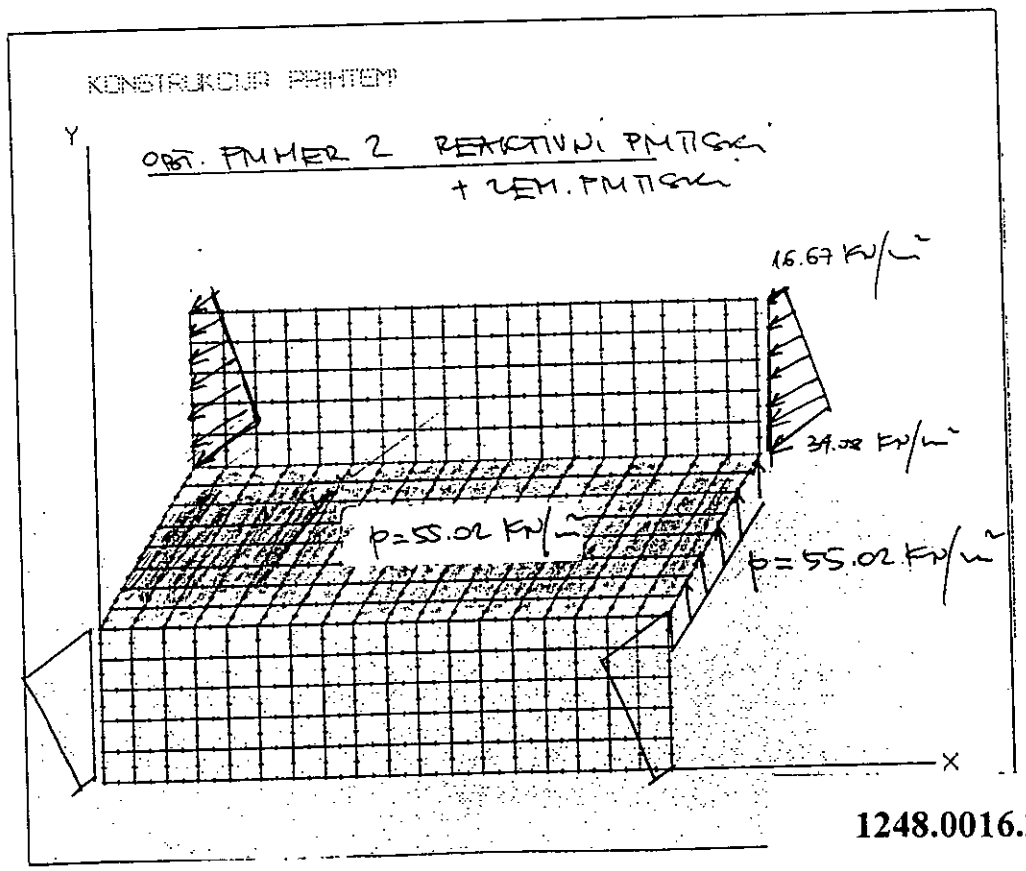

1248.0016.2.8.T.2.45.

3.2.1. OBREMENITVE V SREDINI TEM. PLOŠČE - PROGRAM „MORJE"

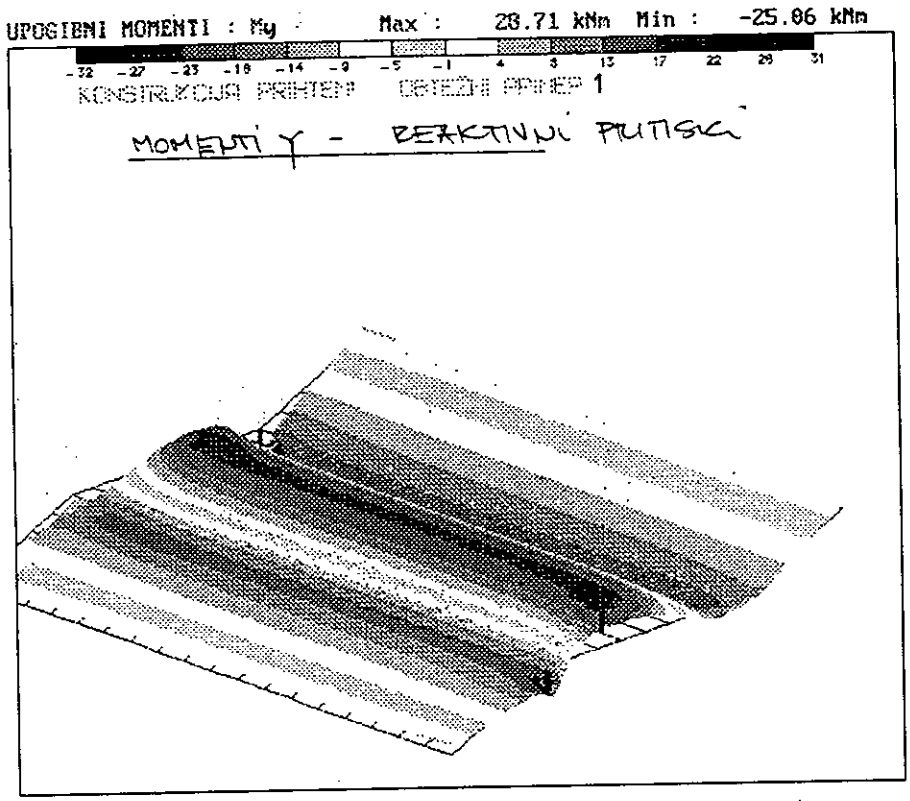

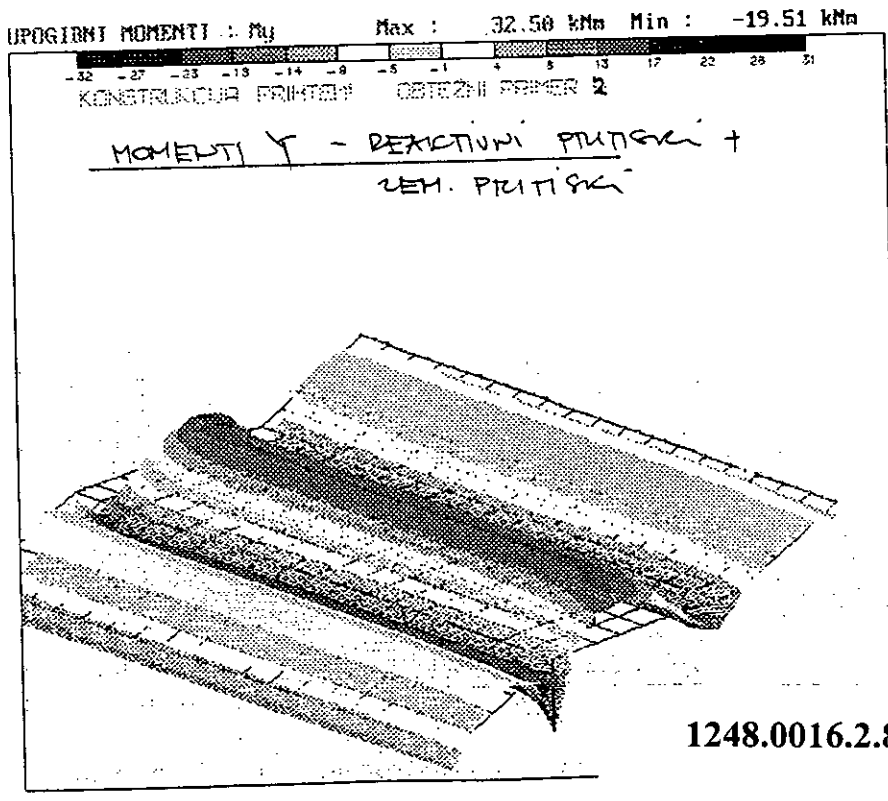

KONSTRUKCIJA : prihtem1

UPOGIBNI MOMENTI V VOZLISCIH OBTEZNI PRIMER 1

Vozl	Mx	My	Mxy	Mmax	Mmin	Kot
1	-1.298	-7.209	-0.637	-1.230	-7.277	-6.08
2	-1.290	-7.165	-0.174	-1.285	-7.170	-1.70
3	-1.349	-7.494	-0.067	-1.348	-7.495	-0.62
4	-1.348	-7.489	-0.017	-1.348	-7.489	-0.15
5	-1.366	-7.590	-0.020	-1.366	-7.590	-0.19
6	-1.380	-7.664	-0.023	-1.379	-7.664	-0.21
7	-1.395	-7.752	-0.022	-1.395	-7.752	-0.20
8	-1.408	-7.824	-0.017	-1.408	-7.824	-0.15
9	-1.418	-7.880	-0.012	-1.418	-7.880	-0.10
10	-1.425	-7.915	-0.007	-1.425	-7.915	-0.06
11	-1.428	-7.934	-0.003	-1.428	-7.934	-0.02
12	-1.429	-7.939	-0.000	-1.429	-7.939	-0.00
13	-1.428	-7.936	0.002	-1.428	-7.936	0.02
14	-1.427	-7.927	0.003	-1.427	-7.927	0.02
15	-1.425	-7.917	0.003	-1.425	-7.917	0.03
16	-1.423	-7.906	0.003	-1.423	-7.906	0.02
17	-1.421	-7.896	0.003	-1.421	-7.896	0.02
18	-1.420	-7.888	0.002	-1.420	-7.888	0.02
19	-1.419	-7.881	0.002	-1.419	-7.881	0.02
20	-1.418	-7.875	0.001	-1.418	-7.875	0.01
21	-1.417	-7.871	0.001	-1.417	-7.871	0.01
22	-1.416	-7.867	0.001	-1.416	-7.867	0.01
23	-1.416	-7.866	0.001	-1.416	-7.866	0.00
24	-1.416	-7.865	-0.000	-1.416	-7.865	-0.00
25	-1.416	-7.868	-0.001	-1.416	-7.868	-0.01
26	-1.418	-7.875	-0.002	-1.418	-7.875	-0.02
27	-1.420	-7.889	-0.004	-1.420	-7.889	-0.03
28	-1.424	-7.913	-0.008	-1.424	-7.913	-0.07
29	-1.432	-7.953	-0.012	-1.432	-7.953	-0.11
30	-1.443	-8.018	-0.020	-1.443	-8.018	-0.17
31	-1.460	-8.113	-0.030	-1.460	-8.114	-0.26
32	-1.487	-8.261	-0.046	-1.487	-8.261	-0.39
33	-1.525	-8.474	-0.068	-1.525	-8.475	-0.56
34	-1.574	-8.745	-0.090	-1.573	-8.746	-0.72
35	-1.646	-9.144	-0.059	-1.645	-9.144	-0.45
36	-1.679	-9.326	0.069	-1.678	-9.327	0.51
37	-1.713	-9.517	0.684	-1.654	-9.576	4.97
38	-0.051	-5.038	-0.144	-0.046	-5.042	-1.65
39	-0.927	-5.235	-0.078	-0.926	-5.236	-1.03
40	-0.991	-5.381	-0.070	-0.990	-5.382	-0.91
41	-0.980	-5.512	-0.059	-0.980	-5.513	-0.75
42	-0.994	-5.602	-0.031	-0.993	-5.602	-0.39
43	-1.006	-5.639	-0.007	-1.006	-5.639	-0.09
44	-1.012	-5.642	0.005	-1.012	-5.642	0.06
45	-1.014	-5.631	0.007	-1.014	-5.631	0.09

IZVLEČEK IZ RAČUNALNIŠKEGA IZPISA PROGRAMA "MORJE" PRIHTEM1.LIS

UPETOSTNI MOMENT V STENI (BOČNI)

KONSTRUKCIJA : prihtem1

UPOGIBNI MOMENTI V VOZLISCIH OBTEZNI PRIMER 1

Vozl	Mx	My	Mxy	Mmax	Mmin	Kot
46	-1.012	-5.618	0.006	-1.012	-5.618	0.08
47	-1.010	-5.608	0.004	-1.010	-5.608	0.05
48	-1.009	-5.601	0.002	-1.009	-5.601	0.03
49	-1.009	-5.599	0.000	-1.009	-5.599	0.01
50	-1.012	-5.604	-0.004	-1.012	-5.604	-0.05
51	-1.020	-5.624	-0.014	-1.020	-5.624	-0.17
52	-1.038	-5.678	-0.037	-1.038	-5.678	-0.45
53	-1.075	-5.799	-0.083	-1.074	-5.800	-1.01
54	-1.157	-6.037	-0.165	-1.152	-6.043	-1.94
55	-1.190	-6.388	-0.265	-1.176	-6.401	-2.91
56	-0.041	-6.534	0.016	-0.041	-6.534	0.14
57	-0.018	-3.118	0.135	-0.012	-3.124	2.48
58	-0.250	-3.194	0.001	-0.250	-3.194	0.01
59	-0.501	-3.031	-0.033	-0.501	-3.031	-0.74
60	-0.574	-3.136	-0.105	-0.569	-3.140	-2.35
61	-0.580	-3.172	-0.113	-0.575	-3.176	-2.50
62	-0.575	-3.234	-0.107	-0.571	-3.238	-2.29
63	-0.560	-3.273	-0.092	-0.557	-3.276	-1.94
64	-0.563	-3.305	-0.071	-0.561	-3.307	-1.48
65	-0.563	-3.325	-0.048	-0.562	-3.326	-0.99
66	-0.573	-3.339	-0.028	-0.573	-3.339	-0.59
67	-0.581	-3.346	-0.012	-0.581	-3.346	-0.24
68	-0.588	-3.348	-0.001	-0.588	-3.348	-0.03
69	-0.595	-3.349	0.006	-0.595	-3.349	0.13
70	-0.599	-3.347	0.009	-0.599	-3.347	0.20
71	-0.602	-3.344	0.011	-0.602	-3.344	0.23
72	-0.603	-3.341	0.010	-0.603	-3.341	0.22
73	-0.603	-3.339	0.009	-0.603	-3.339	0.20
74	-0.603	-3.336	0.008	-0.603	-3.336	0.17
75	-0.603	-3.334	0.006	-0.603	-3.334	0.13
76	-0.602	-3.333	0.005	-0.602	-3.333	0.10
77	-0.602	-3.332	0.003	-0.602	-3.332	0.07
78	-0.602	-3.332	0.002	-0.602	-3.332	0.04
79	-0.603	-3.333	-0.000	-0.603	-3.333	-0.01
80	-0.606	-3.336	-0.003	-0.606	-3.336	-0.07
81	-0.608	-3.340	-0.008	-0.608	-3.340	-0.16
82	-0.615	-3.348	-0.015	-0.615	-3.348	-0.31
83	-0.622	-3.360	-0.024	-0.622	-3.360	-0.51
84	-0.636	-3.377	-0.041	-0.635	-3.378	-0.85
85	-0.650	-3.402	-0.061	-0.649	-3.403	-1.26
86	-0.674	-3.437	-0.092	-0.671	-3.440	-1.91
87	-0.701	-3.483	-0.132	-0.695	-3.489	-2.71
88	-0.736	-3.540	-0.182	-0.725	-3.551	-3.70
89	-0.764	-3.595	-0.249	-0.742	-3.617	-4.99
90	-0.768	-3.690	-0.293	-0.739	-3.719	-5.68

KONSTRUKCIJA : prihtem1

UPOGIBNI MOMENTI V VOZLISCIH OBTEZNI PRIMER 1

Vozl	Mx	My	Mxy	Mmax	Mmin	Kot
541	-3.825	-14.765	-8.217	0.576	-19.166	-28.17
542	-3.836	-16.579	-8.790	0.649	-21.064	-27.03
543	-0.653	-23.864	-3.506	-0.135	-24.382	-8.41
544	-2.138	-23.198	-1.189	-2.071	-23.265	-3.22
545	-3.031	-22.379	-0.270	-3.028	-22.382	-0.80
546	-3.540	-21.952	-0.053	-3.540	-21.952	-0.16
547	-3.757	-21.781	-0.011	-3.757	-21.781	-0.04
548	-3.845	-21.719	-0.002	-3.845	-21.719	-0.01
549	-3.879	-21.696	-0.000	-3.879	-21.696	-0.00
550	-3.892	-21.689	-0.000	-3.892	-21.689	-0.00
551	-3.895	-21.687	-0.001	-3.895	-21.687	-0.00
552	-3.891	-21.689	-0.003	-3.891	-21.689	-0.01
553	-3.874	-21.694	-0.011	-3.874	-21.694	-0.04
554	-3.831	-21.710	-0.031	-3.831	-21.710	-0.10
555	-3.729	-21.749	-0.090	-3.729	-21.749	-0.29
556	-3.512	-21.825	-0.265	-3.508	-21.829	-0.83
557	-3.170	-21.868	-0.760	-3.139	-21.899	-2.33
558	-2.895	-21.397	-1.892	-2.703	-21.588	-5.78
559	-2.448	-19.085	-3.798	-1.622	-19.911	-12.27
560	-3.300	-10.660	-6.533	0.518	-14.478	-30.30
561	-3.748	-19.003	-9.270	0.629	-23.380	-25.28
562	-1.223	-23.746	-5.886	0.223	-25.191	-13.80
563	0.521	-25.062	-2.540	0.770	-25.312	-5.62
564	-1.173	-23.086	-1.503	-1.070	-23.189	-3.90
565	-1.739	-22.299	-0.448	-1.729	-22.309	-1.25
566	-2.274	-21.251	-0.176	-2.273	-21.253	-0.53
567	-2.835	-20.806	0.039	-2.835	-20.806	0.12
568	-3.060	-20.444	0.027	-3.050	-20.444	0.09
569	-3.297	-20.278	0.049	-3.297	-20.279	0.17
570	-3.385	-20.166	0.026	-3.385	-20.166	0.09
571	-3.483	-20.109	0.023	-3.483	-20.109	0.08
572	-3.516	-20.071	0.012	-3.516	-20.071	0.04
573	-3.556	-20.050	0.010	-3.556	-20.050	0.03
574	-3.569	-20.037	0.005	-3.569	-20.037	0.02
575	-3.584	-20.030	0.004	-3.584	-20.030	0.01
576	-3.589	-20.024	0.002	-3.589	-20.024	0.01
577	-3.594	-20.021	0.001	-3.594	-20.021	0.00
578	-3.594	-20.020	-0.000	-3.594	-20.020	-0.00
579	-3.595	-20.019	-0.001	-3.595	-20.019	-0.00
580	-3.593	-20.020	-0.003	-3.593	-20.020	-0.01
581	-3.591	-20.021	-0.006	-3.591	-20.021	-0.02
582	-3.582	-20.022	-0.011	-3.582	-20.022	-0.04
583	-3.574	-20.026	-0.017	-3.574	-20.026	-0.06
584	-3.551	-20.025	-0.031	-3.551	-20.025	-0.11
585	-3.531	-20.035	-0.047	-3.531	-20.035	-0.16

MAX. MOMENT V PASU TALNE PLOŠČE - 260 kNm

KONSTRUKCIJA : prihtem1

UPOGIBNI MOMENTI V VOZLISCIH OBTEZNI PRIMER 1

Vozl	Mx	My	Mxy	Mmax	Mmin	Kot
586	-3.482	-20.035	-0.086	-3.481	-20.035	-0.30
587	-3.435	-20.054	-0.130	-3.434	-20.055	-0.45
588	-3.345	-20.043	-0.230	-3.342	-20.047	-0.79
589	-3.257	-20.059	-0.355	-3.250	-20.066	-1.21
590	-3.155	-19.977	-0.589	-3.135	-19.998	-2.00
591	-3.050	-19.851	-0.890	-3.003	-19.898	-3.02
592	-3.038	-19.454	-1.336	-2.930	-19.562	-4.62
593	-2.985	-18.744	-1.869	-2.766	-18.963	-6.67
594	-3.042	-17.495	-2.526	-2.613	-17.924	-9.63
595	-2.820	-15.317	-3.277	-2.013	-16.124	-13.84
596	-2.919	-12.430	-4.248	-1.298	-14.051	-20.89
597	-2.631	-6.869	-4.614	0.322	-9.841	-32.62
598	-2.006	-17.273	-8.201	1.564	-20.843	-23.53
599	2.126	-20.886	-0.631	2.144	-20.903	-1.57
600	-0.860	-17.002	0.296	-0.855	-17.008	1.05
601	-2.085	-15.652	0.232	-2.081	-15.656	0.98
602	-2.473	-15.232	0.103	-2.473	-15.233	0.46
603	-2.612	-15.092	0.041	-2.612	-15.092	0.19
604	-2.667	-15.042	0.016	-2.667	-15.042	0.08
605	-2.688	-15.024	0.006	-2.688	-15.024	0.03
606	-2.695	-15.018	0.002	-2.695	-15.018	0.01
607	-2.696	-15.017	-0.002	-2.696	-15.017	-0.01
608	-2.691	-15.018	-0.008	-2.691	-15.018	-0.04
609	-2.675	-15.018	-0.023	-2.675	-15.018	-0.11
610	-2.635	-15.015	-0.061	-2.634	-15.015	-0.28
611	-2.549	-14.989	-0.158	-2.547	-14.991	-0.73
612	-2.415	-14.869	-0.387	-2.403	-14.881	-1.78
613	-2.322	-14.406	-0.823	-2.266	-14.462	-3.88
614	-2.406	-12.988	-1.440	-2.213	-13.180	-7.61
615	-2.536	-9.285	-2.167	-1.900	-9.921	-16.36
616	-1.320	-1.886	-2.142	0.557	-3.763	-41.24
617	-0.410	-17.391	-5.759	1.358	-19.160	-17.07
618	1.875	-18.787	-1.327	1.960	-18.872	-3.66
619	2.724	-16.892	1.818	2.891	-17.059	5.25
620	0.565	-12.794	1.033	0.644	-12.873	4.39
621	-0.333	-11.542	0.994	-0.246	-11.630	5.03
622	-0.943	-10.800	0.585	-0.909	-10.835	3.38
623	-1.362	-10.471	0.391	-1.345	-10.487	2.45
624	-1.499	-10.291	0.231	-1.493	-10.297	1.50
625	-1.648	-10.183	0.145	-1.646	-10.186	0.97
626	-1.691	-10.126	0.089	-1.690	-10.127	0.61
627	-1.743	-10.085	0.056	-1.742	-10.086	0.38
628	-1.760	-10.063	0.035	-1.760	-10.063	0.24
629	-1.781	-10.048	0.021	-1.781	-10.048	0.15
630	-1.787	-10.040	0.013	-1.787	-10.040	0.09

KONSTRUKCIJA : prihtem1

UPOGIBNI MOMENTI V VOZLISCIH OBTEZNI PRIMER 1

Vozl	Mx	My	Mxy	Mmax	Mmin	Kot
631	-1.795	-10.035	0.007	-1.795	-10.035	0.05
632	-1.797	-10.033	0.004	-1.797	-10.033	0.03
633	-1.800	-10.032	0.002	-1.800	-10.032	0.01
634	-1.799	-10.030	-0.001	-1.799	-10.030	-0.01
635	-1.800	-10.031	-0.003	-1.800	-10.031	-0.02
636	-1.797	-10.030	-0.007	-1.797	-10.030	-0.05
637	-1.795	-10.030	-0.010	-1.795	-10.031	-0.07
638	-1.788	-10.028	-0.019	-1.788	-10.029	-0.13
639	-1.781	-10.028	-0.028	-1.781	-10.028	-0.19
640	-1.764	-10.019	-0.048	-1.764	-10.020	-0.33
641	-1.747	-10.013	-0.072	-1.747	-10.013	-0.50
642	-1.715	-9.984	-0.119	-1.714	-9.986	-0.82
643	-1.682	-9.950	-0.177	-1.678	-9.953	-1.22
644	-1.641	-9.865	-0.272	-1.632	-9.874	-1.89
645	-1.589	-9.732	-0.387	-1.571	-9.750	-2.72
646	-1.585	-9.476	-0.531	-1.550	-9.512	-3.63
647	-1.563	-9.057	-0.702	-1.498	-9.122	-5.31
648	-1.621	-8.410	-0.825	-1.523	-8.508	-6.83
649	-1.651	-7.355	-0.960	-1.494	-7.512	-9.31
650	-1.681	-5.955	-0.888	-1.504	-6.132	-11.28
651	-1.946	-3.370	-1.100	-1.348	-3.968	-28.55
652	-1.347	-1.152	-0.615	-0.626	-1.872	40.50
653	0.169	3.375	0.357	3.414	0.130	-6.28
654	0.338	-12.295	-0.869	0.397	-12.354	-3.92
655	3.386	-6.449	3.490	4.498	-7.561	17.68
656	0.567	-2.628	1.143	0.934	-2.995	17.79
657	-0.046	-1.975	0.400	0.034	-2.055	11.26
658	-0.212	-1.787	0.152	-0.197	-1.802	5.47
659	-0.264	-1.716	0.059	-0.262	-1.719	2.32
660	-0.288	-1.689	0.022	-0.288	-1.690	0.90
661	-0.295	-1.680	0.007	-0.295	-1.680	0.29
662	-0.299	-1.678	0.001	-0.299	-1.678	0.02
663	-0.298	-1.678	-0.005	-0.298	-1.678	-0.20
664	-0.294	-1.679	-0.013	-0.294	-1.679	-0.54
665	-0.284	-1.674	-0.032	-0.283	-1.674	-1.32
666	-0.258	-1.645	-0.075	-0.254	-1.649	-3.10
667	-0.211	-1.547	-0.167	-0.190	-1.567	-7.01
668	-0.147	-1.262	-0.313	-0.065	-1.344	-14.68
669	-0.148	-0.576	-0.446	0.132	-0.856	-32.17
670	-0.184	0.851	-0.364	0.906	-0.299	17.56
671	-0.662	3.672	0.066	3.673	-0.663	-0.88
672	0.967	6.602	2.756	7.726	-0.157	-22.19
673	0.688	-5.991	5.585	3.856	-9.159	29.56
674	3.680	6.628	6.060	11.391	-1.083	-38.16
675	3.246	6.214	4.265	9.245	0.214	-35.41

KONSTRUKCIJA : prihtem1

UPOGIBNI MOMENTI V VOZLISCIH OBTEZNI PRIMER 1

Vozl	Mx	My	Mxy	Mmax	Mmin	Kot
676	2.237	8.005	1.816	8.529	1.713	-16.10
677	1.838	7.858	1.145	8.069	1.627	-10.42
678	1.667	7.993	0.649	8.059	1.601	-5.80
679	1.589	8.067	0.377	8.089	1.567	-3.32
680	1.540	8.095	0.249	8.104	1.531	-2.17
681	1.508	8.136	0.144	8.139	1.505	-1.25
682	1.501	8.157	0.097	8.158	1.499	-0.83
683	1.491	8.176	0.054	8.176	1.490	-0.46
684	1.484	8.184	0.037	8.184	1.484	-0.32
685	1.482	8.193	0.020	8.193	1.482	-0.17
686	1.480	8.194	0.013	8.194	1.479	-0.11
687	1.479	8.199	0.008	8.199	1.479	-0.06
688	1.478	8.197	0.003	8.197	1.478	-0.02
689	1.477	8.198	-0.000	8.198	1.477	0.00
690	1.477	8.195	-0.003	8.195	1.477	0.03
691	1.477	8.194	-0.006	8.194	1.477	0.05
692	1.478	8.193	-0.010	8.193	1.478	0.09
693	1.479	8.191	-0.015	8.191	1.479	0.13
694	1.481	8.193	-0.024	8.193	1.481	0.21
695	1.485	8.195	-0.036	8.195	1.485	0.31
696	1.492	8.211	-0.053	8.211	1.492	0.45
697	1.501	8.227	-0.082	8.228	1.500	0.70
698	1.516	8.282	-0.108	8.284	1.514	0.91
699	1.534	8.348	-0.165	8.352	1.530	1.39
700	1.560	8.497	-0.187	8.503	1.555	1.54
701	1.587	8.679	-0.269	8.690	1.576	2.17
702	1.597	8.983	-0.220	8.990	1.590	1.71
703	1.626	9.378	-0.238	9.385	1.619	1.76
704	1.627	9.846	-0.018	9.846	1.627	0.13
705	1.671	10.542	0.139	10.545	1.668	-0.90
706	1.519	10.888	0.728	10.944	1.463	-4.41
707	1.360	12.341	1.310	12.495	1.206	-6.71
708	1.328	11.054	2.748	11.777	0.605	-14.73
709	1.639	10.545	5.849	13.443	-1.260	-26.36
710	1.333	10.807	8.772	16.039	-3.899	-30.81
711	2.627	13.267	2.463	13.809	2.085	-12.42
712	2.478	13.440	0.924	13.517	2.400	-4.79
713	2.454	13.551	0.341	13.562	2.443	-1.76
714	2.442	13.584	0.135	13.585	2.441	-0.70
715	2.447	13.604	0.053	13.605	2.447	-0.27
716	2.449	13.613	0.019	13.613	2.449	-0.10
717	2.450	13.614	0.005	13.614	2.450	-0.03
718	2.450	13.613	-0.002	13.613	2.450	0.01
719	2.450	13.610	-0.008	13.610	2.450	0.04
720	2.451	13.608	-0.018	13.608	2.451	0.09

KONSTRUKCIJA : prihteml

UPOGIBNI MOMENTI V VOZLISCIH OBTEZNI PRIMER 1

Vozl	Mx	My	Mxy	Mmax	Mmin	Kot
721	2.455	13,616	-0.035	13.616	2.455	0.18
722	2.471	13,659	-0.065	13.659	2.470	0.34
723	2.507	13,791	-0.104	13.792	2.506	0.53
724	2.564	14.097	-0.113	14.099	2.563	0.56
725	2.615	14.586	0.020	14.586	2.615	-0.10
726	2.574	15.056	0.419	15.070	2.560	-1.92
727	1.829	14.930	1.053	15.014	1.745	-4.57
728	3.211	7.420	2.973	8.958	1.673	-27.35
729	0.871	28.711	6.154	30.010	-0.429	-11.93
730	1.582	20.390	3.054	20.874	1.099	-9.00
731	3.108	17.560	1.103	17.644	3.024	-4.34
732	2.772	17.000	1.081	17.081	2.690	-4.32
733	2.672	16.319	0.675	16.353	2.639	-2.83
734	2.792	16.253	0.460	16.268	2.777	-1.96
735	2.830	16.182	0.292	16.189	2.823	-1.25
736	2.847	16.151	0.193	16.154	2.844	-0.83
737	2.870	16.148	0.122	16.149	2.869	-0.53
738	2.881	16.139	0.079	16.139	2.880	-0.34
739	2.890	16.143	0.050	16.143	2.890	-0.22
740	2.893	16.137	0.030	16.137	2.892	-0.13
741	2.899	16.140	0.017	16.140	2.899	-0.07
742	2.900	16.138	0.009	16.138	2.900	-0.04
743	2.902	16.137	0.003	16.137	2.902	-0.01
744	2.902	16.136	-0.001	16.136	2.902	0.00
745	2.903	16.136	-0.004	16.136	2.903	0.02
746	2.902	16.135	-0.007	16.135	2.902	0.03
747	2.902	16.134	-0.011	16.134	2.902	0.05
748	2.901	16,135	-0.015	16.135	2.901	0.06
749	2.901	16,137	-0.020	16.137	2.901	0.09
750	2.901	16,142	-0.027	16.142	2.901	0.12
751	2.902	16,153	-0.033	16.153	2.902	0.14
752	2.908	16.173	-0.044	16.173	2.907	0.19
753	2.915	16,210	-0.044	16.210	2.914	0.19
754	2.930	16,261	-0.057	16.261	2.930	0.25
755	2.953	16.353	-0.036	16.353	2.953	0.15
756	2.990	16,455	-0.038	16.456	2.990	0.16
757	3.035	16,624	0.040	16.624	3.035	-0.17
758	3.076	16,741	0.078	16.742	3.076	-0.33
759	3.147	16,906	0.236	16.910	3.142	-0.98
760	3.165	16.912	0.369	16.922	3.145	-1.54
761	3.218	16.789	0.581	16.814	3.193	-2.45
762	2.927	16.211	0.867	16.267	2.871	-3.72
763	2.373	14.747	0.377	14.758	2.361	-1.74
764	0.769	12.761	1.331	12.907	0.613	-6.25
765	-1.816	5.378	0.743	5.454	-1.892	-5.83

MAX. UPETOSTNI MOMENT V STENI SPODAJ

TABELARIČNI PRIKAZ GLAVNIH MOMENTOV KNm/m1

TEMELJNA PLOŠČA IN STENE (SREDINSKI DEL)

	REAKTIVNI PRITISKI		REAKTIVNI PRITISKI + ZEM. PRITISKI	
	PRIHTEM1.dat		PRIHTEM1.dat	
Max v polju tem. plošče	M_I	**-25.31**	M_I	-19.72
	M_{II}	**0.77**	M_{II}	1.25
Točka 563	α	**-5.63°**	α	-6.52°
Mmax vpetostni v steni spodaj	M_I	30.01	M_I	**33.51**
	M_{II}	-0.43	M_{II}	**-1.04**
Točka T729	α	-11.93°	α	**-11.74°**

SHEMATSKI PRIKAZ OVOJNIC M_I

IZ REZULTATOV IZRAČUNA VORIŠČNE PLOŠČE (3.1) TER TEMELJNE PLOŠČE IN STEN (3.2) NAREDIMO OVOJNICO UPOGIBNIH MOMENTOV ZA CELOTEN SKATLASTI OKVIR (LINIJSKO)

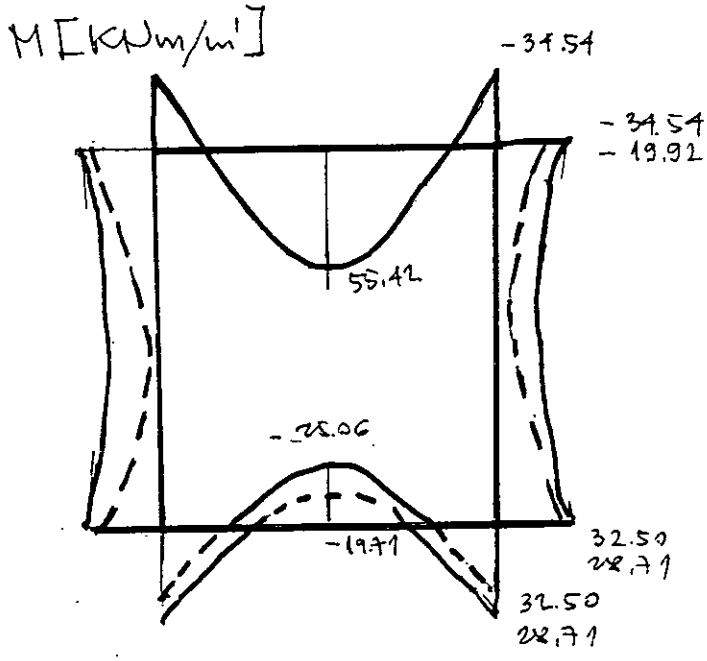

TLAČNA SILA V STENI (za 1m' SIRINE STENE)

ZA IZRAČUN TL. SILE V DNU STENE OPORNIKA UPOŠTEVAMO SAMO STALNO OBTEŽBO → RAČUN JE NA VARNI STRANI

L. TEŽA STENE $0.30 \times 2.20 \times 25.0 = 16.50$ KN/m'

VOUŠČNA PLOŠČA $9.42 \times 2.60 / 2 = 12.25$ KN/m'

$N^{1-1} = -28.75$ KN/m'

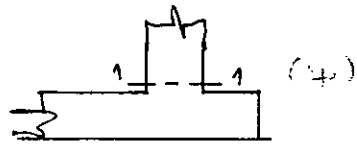

TLAČNA SILA V TEM. PLOŠČI (za 1m' SIRINE PLOŠČE)

• OD TEM. PRITISKOV

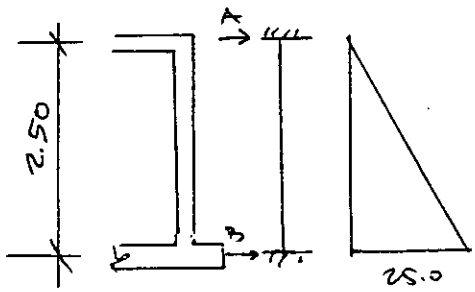

$A = \frac{3}{20} \times 25.0 \times 2.50 = 9.38$ KN/m'

$B = \frac{7}{20} \times 25.0 \times 2.50 = 21.88$ KN/m'

PRI DIMENZIONIRANJU TALNE PLOŠČE BOMO UPOŠTEVALI SAMO 1/2 TLAČNE SILE.

TL. SILA $N = -0.5 \times 21.88 = -10.94$ KN/m'

SMERI GL. MOMENTOV V TEM. PLOŠČI

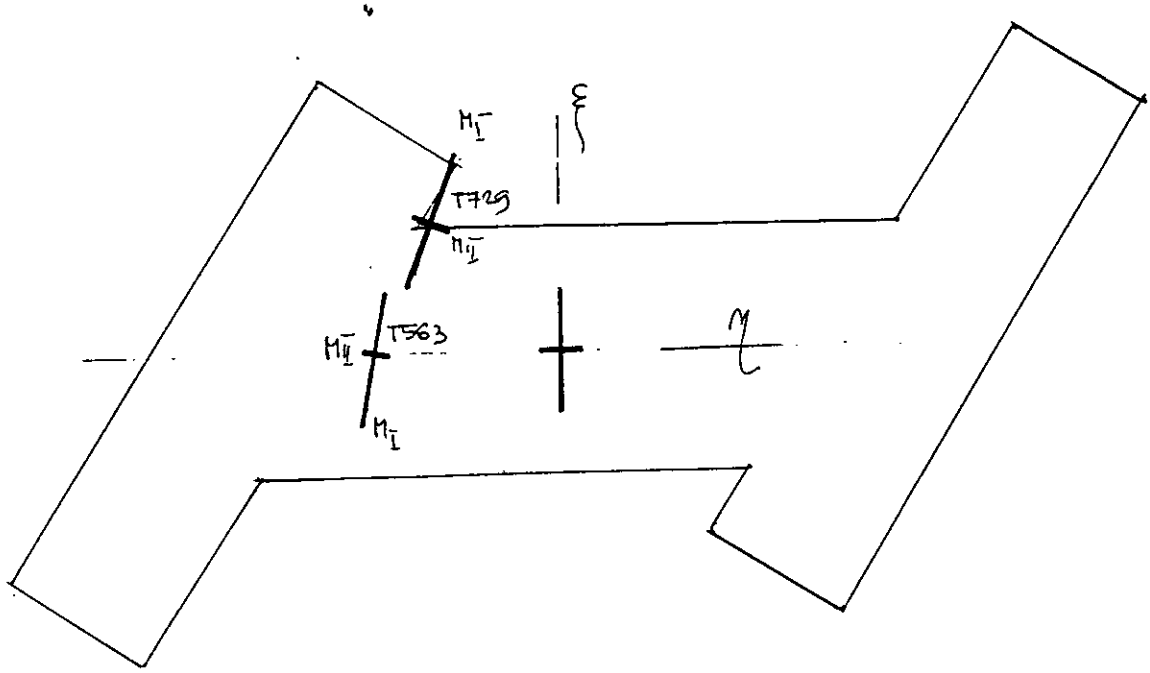

IZRAČUN MOMENTOV M_ξ in M_η

SMER ξ – VZDOLŽNO ARMATURO POLAGAMO PRAVOKOTNO NA STENO OPORNIKA

SMER η – PREČNO ARMATURO POLAGAMO VZPOREDNO S STENO OPORNIKA

T563
IZRACUN MOMENTOV V ODKLONJENIH SMEREH

Glavna momenta:	M I =	- 25.31 KNm/m`
	M II=	0.70 KNm/m`
Kot odklona :	δ =	5.63 °
Kot med armaturo:	ψ =	90.00 °
Momenta v odklonjenih smereh:		
	M ξ=	- 27.48 KNm/m`
	M η=	3.34 KNm/m`

T729
IZRACUN MOMENTOV V ODKLONJENIH SMEREH

Glavna momenta:	M I =	33.51 KNm/m`
	M II=	1.23 KNm/m`
Kot odklona :	δ =	11.74 °
Kot med armaturo:	ψ =	90.00 °
Momenta v odklonjenih smereh:		
	M ξ=	38.60 KNm/m`
	M η=	9.00 KNm/m`

3.2.2. OBTEŽENITVE TEMELJA POD KRILI

TEMELJ $b/H = 1.00/2.00$ m

$A = 2.00$ m^2

$W = \frac{1.0 \times 2.0^2}{6} = 0.667$ m^3

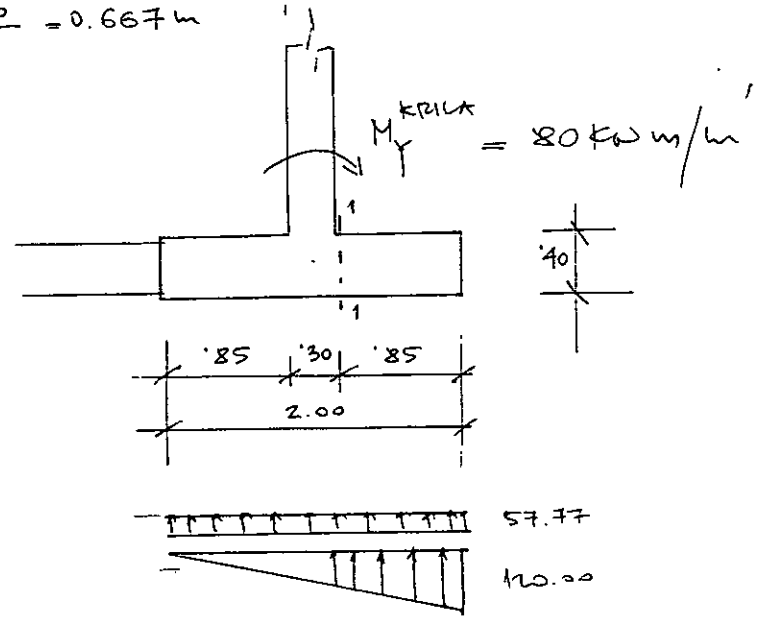

- REZULTUNI PRITISKI $p^{ROB}_{TLA} = 57.77$ KN/m^2
- OD VPENJANJA KRILA

$$\Delta p = \frac{80.0}{0.667} = 120 \text{ KN/m}^2$$

$$\Sigma p^{ROB} = 177.77 \text{ KN/m}^2$$

OPOMBA:
NE UPOŠTEVAMO DA PRI PRENAŠANJU MOMENTA OD VPENJANJA KRILA SODELUJE TUDI SREDINSKI DEL TEM. PLOŠČE ($d = 30$ cm) $\Rightarrow$ IZRAČUN JE NA VARNI STRANI

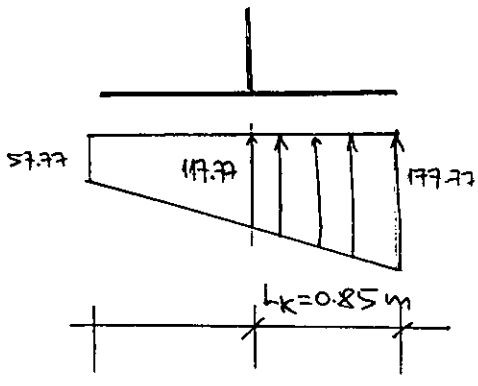

MOMENT KONZOLE

$$M_K^{1-1} = 0.50 \times \frac{177.77 + 117.77}{2} \times 0.85^2 = 53.38 \text{ KNm}$$

4. DIMENZIONIRANJE

4.1.VOZIŠČNA PLOŠČA

Dpl = 30 cm

MB 30, RA 400/500-2

4.1.1. ARMATURA SPODAJ

4.1.1.1. VZDOLŽNO OB ROBU PLOŠČE

			Upogibni moment M =		69.940 **KNm**
			Osna sila Nu =		0.000 KN
PODATKI O PREREZU			**DIMENZIONIRANJE ARMATURE**		
visina prereza H =	**30.000**	**cm**	**Mejni moment Mu =**		**122.40 KNm**
zasc sloj asp =	6.000	cm	Mejna osna sila Nu =		0.00 KN
zasc.sloj azg =	0.000	cm	**Mus =**		**122.40 KNm**
stat visina h =	24.000	cm	kh		0.104
sirina prereza b =	100.000	cm	kx		0.166
PODATKI O MATERIALIH			kz		0.938
marka betona MB	**30**		ks		1.066
tip armature	**RA 400/500**	-2	x		3.987
trdnost betona fcd =	2.050	KN/m2	Deformacija armature =		10.000 %.
sigma O2 armature =	40	KN/cm2	Deformacija betona =		1.992 %.
natezna trdnost betona	1.680	MPa	Enojno armiranje		OK
natezna trdnost betona pri upogibu	1.92	MPa	**Potrebna natezna arm. =**		**13.60 cm2**
el.modul betona Es =	2.1E+05	MPa	**IZBRANA ARMATURA:**		
natezni el.modul betona Ec =	1.9E+04	MPa	Premer palic	**14**	mm
strizna trdnost tau =	3.150	MPa	Število palic na 1ml	**10**	kom
			Φ 14/10.0cm		
KONTROLA RAZPOK			**Dejanska izbr. arm. Aa =**		**15.39 cm2**
Dejanski moment M =		69.94	KNm		
vpliv krcenja betona		0.00			
napetosti v armaturi=		20.19	KN/m2		
visina sodelojoce natezne cone hct1=		13.01	cm		
visina sodelojoce natezne cone hct2=		16.50	cm		
natezna povrsina betona Act=		1301	cm2		
koef.armiranja	0.012	<	0.023		
potrebna je kontrola razpok					
sirina razpoke Vmax =		0.111	mm		
sirina karakteristicne razpoke Vk=	1,7*Vmax =	**0.189**	mm		
dopustna sirina razpoke Vdop=	3,5/4,5*0,2=	0.257	mm		

ϕ14/10 cm SPODAJ OB ROBU PLOŠČE PAS 0.65 m

- ARMATURA PAHLJAČASTO PRETIDE V ϕ14/15 (glej skico armature)

4.1.1.2. VZDOLŽNO V SREDINI PLOŠČE

PODATKI O PREREZU

visina prereza H =	**30.000**	**cm**
zasc sloj asp =	6.000	cm
zasc.sloj azg =	0.000	cm
stat visina h =	24.000	cm
sirina prereza b =	100.000	cm

PODATKI O MATERIALIH

marka betona MB	**30**	
tip armature	**RA 400/500**	-2
trdnost betona fcd =	2.050	KN/m2
sigma O2 armature =	40	KN/cm2
natezna trdnost betona	1.680	MPa
natezna trdnost betona pri upogibu	1.92	MPa
el.modul betona Es =	2.1E+05	MPa
natezni el.modul betona Ec =	1.9E+04	MPa
strizna trdnost tau =	3.150	MPa

KONTROLA RAZPOK

Dejanski moment M =		**49.39**	KNm
vpliv krcenja betona		0.00	
napetosti v armaturi=		21.07	KN/m2
visina sodelojoce natezne cone hct1=		13.39	cm
visina sodelojoce natezne cone hct2=		16.50	cm
natezna povrsina betona Act=		1339	cm2
koef.armiranja	0.008	< 0.023	
potrebna je kontrola razpok			
sirina razpoke Vmax =		0.154	mm
sirina karakteristicne razpoke Vk=	1.7*Vmax =	**0.262**	mm
dopustna sirina razpoke Vdop=	3,5/4,5*0,2=	0.257	mm

Upogibni moment M =	49.390	**KNm**
Osna sila Nu =	0.000	KN

DIMENZIONIRANJE ARMATURE

Mejni moment Mu =	**86.43**	**KNm**
Mejna osna sila Nu =	0.00	KN
Mus =	**86.43**	**KNm**
kh	0.073	
kx	0.134	
kz	0.951	
ks	1.051	
x	3.216	
Deformacija armature =	10.000	%.
Deformacija betona =	1.547	%.
Enojno armiranje	OK	
Potrebna natezna arm. =	**9.46**	**cm2**

IZBRANA ARMATURA:

Premer palic	14	mm
Število palic na 1ml	7	kom
Φ 14/15.0cm		
Dejanska izbr. arm. Aa =	**10.27**	**cm2**

ϕ14/15 cm SPODAJ

PRAVOKOTNO NA STENO OPORNIKA

SKICA ARMATURE - VODILNA PLOŠČA SPODAJ

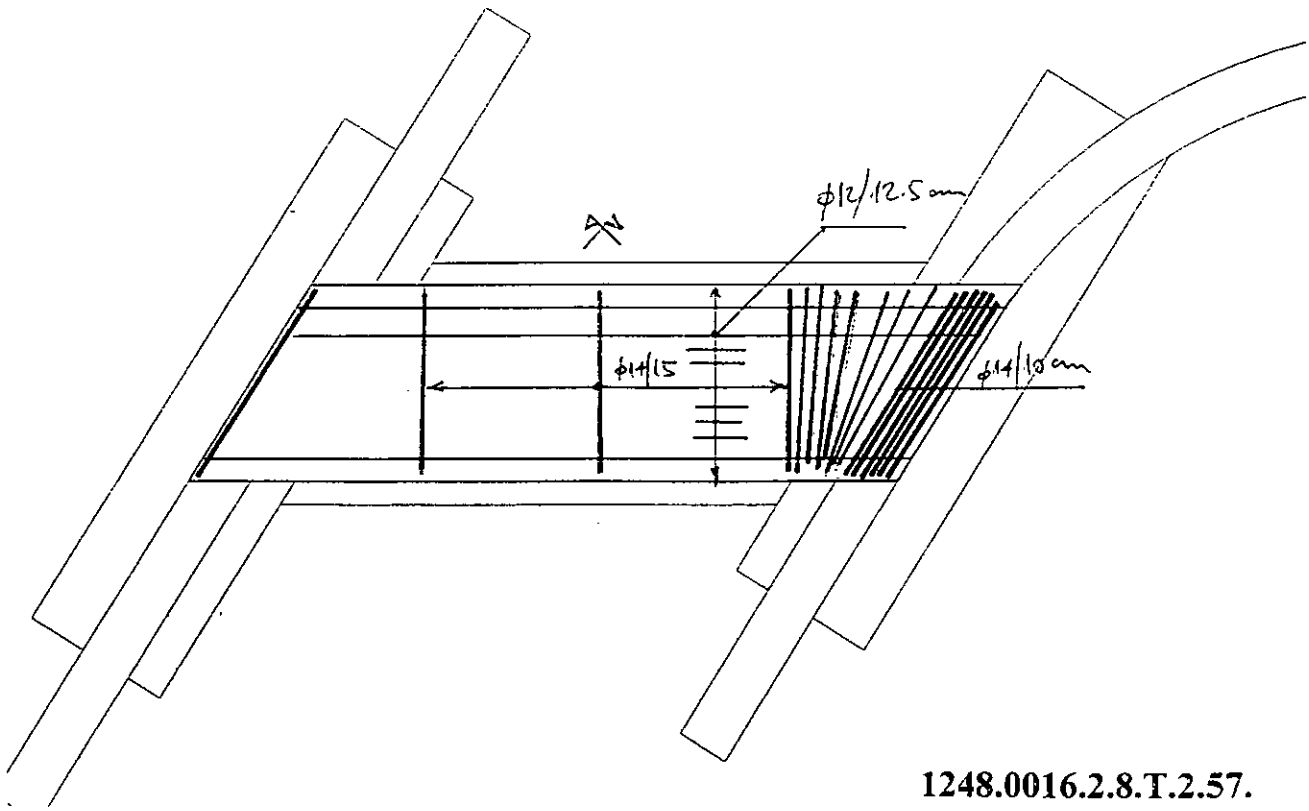

4.1.1.3. PREČNO SPODAJ

			Upogibni moment M =		38.550 **KNm**
			Osna sila Nu =		0.000 KN
PODATKI O PREREZU			**DIMENZIONIRANJE ARMATURE**		
visina prereza H =		**30.000 cm**	**Mejni moment Mu =**		**67.46 KNm**
zasc sloj asp =		7.000 cm	Mejna osna sila Nu =		0.00 KN
zasc.sloj azg =		0.000 cm		**Mus =**	**67.46 KNm**
stat visina h =		23.000 cm		kh	0.062
sirina prereza b =		100.000 cm		kx	0.122
PODATKI O MATERIALIH				kz	0.956
marka betona MB		**30**		ks	1.046
tip armature		**RA 400/500 -2**		x	2.804
trdnost betona fcd =		2.050 KN/m2	Deformacija armature =		10.000 %.
sigma O2 armature =		40 KN/cm2	Deformacija betona =		1.388 %.
natezna trdnost betona		1.680 MPa	Enojno armiranje		OK
natezna trdnost betona pri upogibu		1.92 MPa	**Potrebna natezna arm. =**		**7.67 cm2**
el.modul betona Es =		2.1E+05 MPa	**IZBRANA ARMATURA:**		
natezni el.modul betona Ec =		1.9E+04 MPa		Premer palic	12 mm
strizna trdnost tau =		3.150 MPa		Število palic na 1m1	8 kom
				Φ 12/12.5cm	
KONTROLA RAZPOK			**Dejanska izbr. arm. Aa =**		**9.05 cm2**
Dejanski moment M =		**38.55** KNm			
vpliv krcenja betona		0.00			
napetosti v armaturi=		19.37 KN/m2			
visina sodelojoce natezne cone hct1=		13.60 cm			
visina sodelojoce natezne cone hct2=		16.00 cm			
natezna povrsina betona Act=		1360 cm2			
koef.armiranja	0.007	< 0.020			
potrebna je kontrola razpok					
sirina razpoke Vmax =		0.132 mm			
sirina karakteristicne razpoke Vk=	1,7*Vmax =	**0.224** mm			
dopustna sirina razpoke Vdop=	3,5/4,5*0,2=	0.257 mm			

Φ12/12.5 cm SPODAJ

4.1.2. ARMATURA ZGORAJ

4.1.1.1. VZDOLŽNO - NEGATIVA IZ STENE V PLOŠČO

			Upogibni moment M =		40.810 **KNm**
			Osna sila Nu =		0.000 KN
PODATKI O PREREZU			**DIMENZIONIRANJE ARMATURE**		
visina prereza H =	**30.000 cm**		**Mejni moment Mu =**		71.42 **KNm**
zasc sloj asp =	7.000 cm		Mejna osna sila Nu =		0.00 KN
zasc.sloj azg =	0.000 cm			**Mus =**	71.42 **KNm**
stat visina h =	23.000 cm			kh	0.066
sirina prereza b =	100.000 cm			kx	0.126
PODATKI O MATERIALIH				kz	0.955
marka betona MB	**30**			ks	1.047
tip armature	**RA 400/500** -2			x	2.898
trdnost betona fcd =	2.050 KN/m2		Deformacija armature =		10.000 %.
sigma O2 armature =	40 KN/cm2		Deformacija betona =		1.441 %.
natezna trdnost betona	1.680 MPa		Enojno armiranje		OK
natezna trdnost betona pri upogibu	1.92 MPa		**Potrebna natezna arm. =**		**8.13 cm2**
el.modul betona Es =	2.1E+05 MPa		**IZBRANA ARMATURA:**		
natezni el.modul betona Ec =	1.9E+04 MPa		Premer palic		14 mm
strizna trdnost tau =	3.150 MPa		Število palic na 1m1		7 kom
			Φ 14/15.0cm		
KONTROLA RAZPOK			**Dejanska izbr. arm. Aa =**		**10.27 cm2**
Dejanski moment M =		**40.81** KNm			
vpliv krcenja betona		0.00			
napetosti v armaturi=		18.10 KN/m2			
visina sodelojoce natezne cone hct1=		13.55 cm			
visina sodelojoce natezne cone hct2=		17.50 cm			
natezna povrsina betona Act=		1355 cm2			
koef.armiranja	0.008	< 0.023			
potrebna je kontrola razpok					
sirina razpoke Vmax =		0.130 mm			
sirina karakteristicne razpoke Vk=	1,7*Vmax =	**0.220** mm			
dopustna sirina razpoke Vdop=	3,5/4,5*0,2=	0.257 mm			

Φ14/15 cm NEGATIVA IZ PLOŠČE V STENO

OB ROBU Φ14/15 cm hali: hibrid PAS 0.65 m ↑ NATO PADUJA CASTA DO Φ14/15 cm – enake raster kot armatura spodaj

4.1.1.1. PREČNO ZGORAJ

PODATKI O PREREZU

visina prereza H =	**30.000**	**cm**
zasc sloj asp =	6.000	cm
zasc.sloj azg =	0.000	cm
stat visina h =	24.000	cm
sirina prereza b =	100.000	cm

PODATKI O MATERIALIH

marka betona MB	**30**	
tip armature	**RA 400/500**	-2
trdnost betona fcd =	2.050	KN/m2
sigma O2 armature =	40	KN/cm2
natezna trdnost betona	1.680	MPa
natezna trdnost betona pri upogibu	1.92	MPa
el.modul betona Es =	2.1E+05	MPa
natezni el.modul betona Ec =	1.9E+04	MPa
strizna trdnost tau =	3.150	MPa

KONTROLA RAZPOK

Dejanski moment M =		**23.48**	KNm
vpliv krcenja betona		0.00	
napetosti v armaturi=		13.38	KN/m2
visina sodelojoce natezne cone hct1=		13.94	cm
visina sodelojoce natezne cone hct2=		15.00	cm
natezna povrsina betona Act=		1394	cm2
koef.armiranja	0.005	< 0.020	
potrebna je kontrola razpok			
sirina razpoke Vmax =		0.056	mm
sirina karakteristicne razpoke Vk=	1,7*Vmax =	**0.095**	mm
dopustna sirina razpoke Vdop=	3,5/4,5*0,2=	0.257	mm

Upogibni moment M =	23.480	**KNm**
Osna sila Nu =	0.000	KN

DIMENZIONIRANJE ARMATURE

Mejni moment Mu =	**41.09**	**KNm**
Mejna osna sila Nu =	0.00	KN
Mus =	**41.09**	**KNm**
kh	0.035	
kx	0.088	
kz	0.969	
ks	1.032	
x	2.121	
Deformacija armature =	10.000	%.
Deformacija betona =	0.969	%.
Enojno armiranje	OK	
Potrebna natezna arm. =	**4.42**	**cm2**

IZBRANA ARMATURA:

Premer palic	12	mm
Število palic na 1m1	7	kom
Φ 12/15.0cm		
Dejanska izbr. arm. Aa =	**7.54**	**cm2**

ϕ12/15 cm PREČNO ZGORAJ

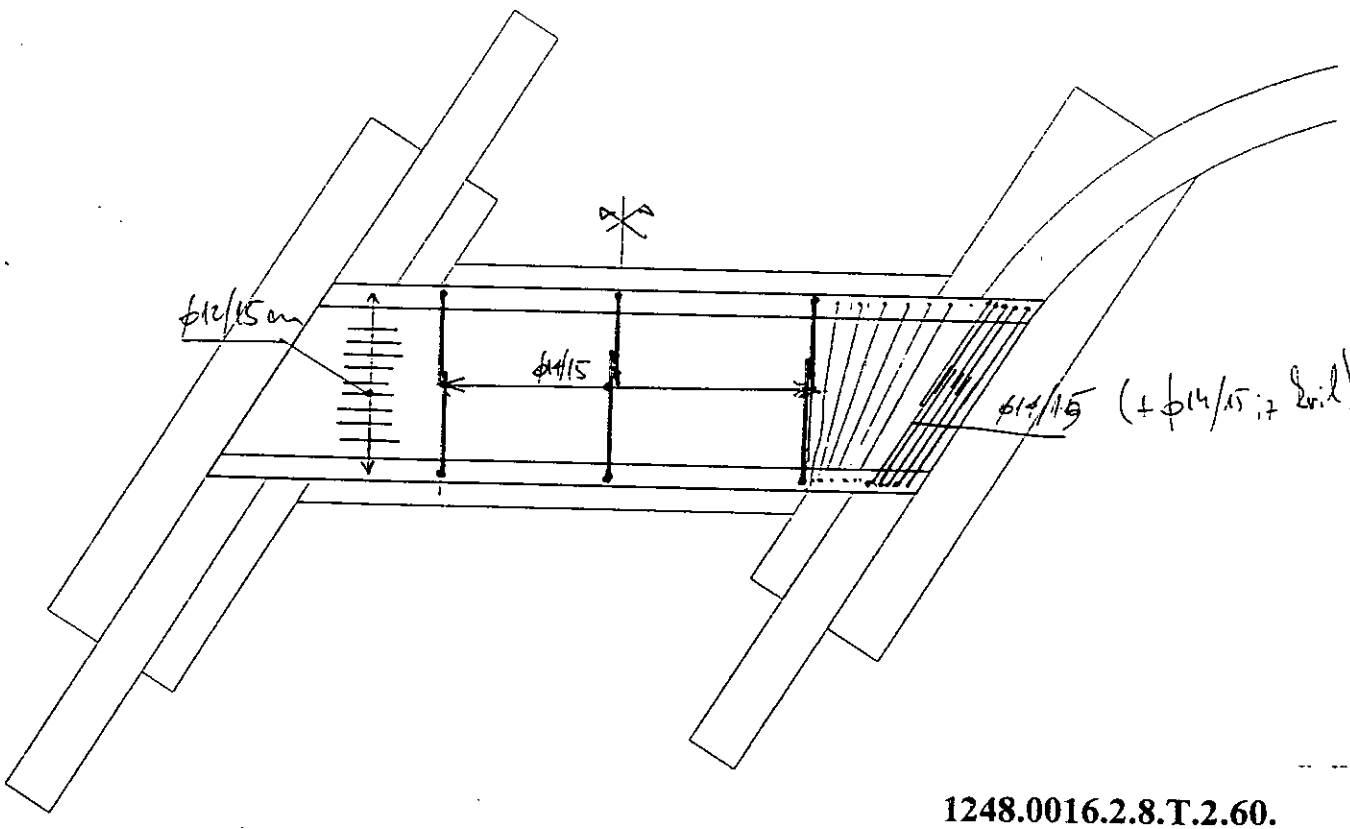

4.2.STENA OPORNIKA
Dst = 30 cm

4.2.1. ARMATURA VERTIKALNA SPODAJ - VPETOSTNA IZ TEMELJNE PLOŠČE
DIMENZIONIRANJE PLOŠČE IN KONTROLA RAZPOK

			Upogibni moment M =		33.510 **KNm**
			Osna sila Nu =		-28.000 KN
PODATKI O PREREZU			**DIMENZIONIRANJE ARMATURE**		
visina prereza H =	**30.000 cm**		**Mejni moment Mu =**		**58.64 KNm**
zasc sloj asp =	6.500 cm		Mejna osna sila Nu =		-28.00 KN
zasc.sloj azg =	0.000 cm			**Mus =**	**61.02 KNm**
stat visina h =	23.500 cm			kh	0.054
sirina prereza b =	100.000 cm			kx	0.112
PODATKI O MATERIALIH				kz	0.960
marka betona MB	**30**			ks	1.042
tip armature	**RA 400/500 -2**			x	2.641
trdnost betona fcd =	2.050 KN/m2		Deformacija armature =		10.000 %.
sigma O2 armature =	40 KN/cm2		Deformacija betona =		1.266 %.
natezna trdnost betona	1.680 MPa		Enojno armiranje		OK
natezna trdnost betona pri upogibu	1.92 MPa		**Potrebna natezna arm. =**		**6.06 cm2**
el.modul betona Es =	2.1E+05 MPa		**IZBRANA ARMATURA:**		
natezni el.modul betona Ec =	1.9E+04 MPa			Premer palic	12 mm
strizna trdnost tau =	3.150 MPa			Število palic na 1ml	7 kom
				Φ 12/15.0cm	
KONTROLA RAZPOK			**Dejanska izbr. arm. Aa =**		**7.54 cm2**
Dejanski moment M =		33.51 KNm			
vpliv krcenja betona		0.00			
napetosti v armaturi=		15.98 KN/m2			
visina sodelojoce natezne cone hct1=		13.68 cm			
visina sodelojoce natezne cone hct2=		15.50 cm			
natezna povrsina betona Act=		1368 cm2			
koef.armiranja	0.006	< 0.020			
potrebna je kontrola razpok					
sirina razpoke Vmax =		0.098 mm			
sirina karakteristicne razpoke Vk=	1,7*Vmax =	**0.167** mm			
dopustna sirina razpoke Vdop=	3,5/4,5*0,2=	0.257 mm			

± ϕ12/15 cm NASTAVKI IZ TEMELJEV

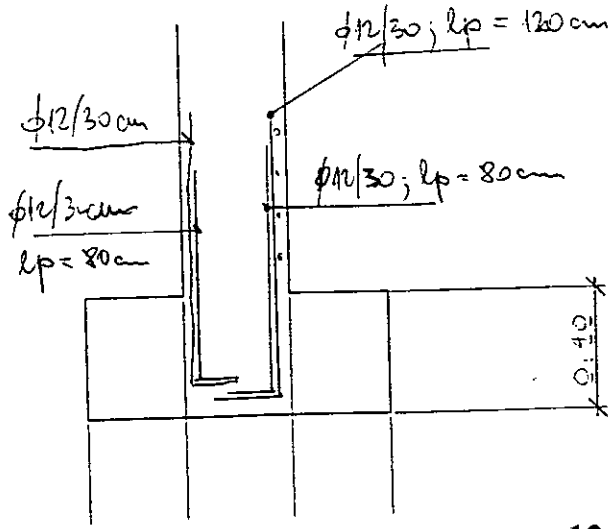

4.2.2. VERTIKALNA ARMATURA ZGORAJ - VPETOSTNA V VOZIŠČNO PLOŠČO

glej 4.1.2 Φ14/15.0cm

4.2.3. HORIZONTALNA ARMATURA V STENI

1. **SPREDAJ Aamin=0.1% Ab=3.0 cm²/m¹** ϕ10/20 cm (3.93 cm²)
2. **ZADAJ**

v območju vpenjanja kril ϕ10/20 cm+ϕ14/10 cm (1/3 širine stene opornika)

SPODAJ – d=30 cm		
Upogibni moment M =	77.000	**KNm**
Osna sila Nu =	57.430	KN
DIMENZIONIRANJE ARMATURE		
Mejni moment Mu =	**134.75**	**KNm**
Mejna osna sila Nu =	57.43	KN *(za tlak -)*
Mus =	**129.87**	**KNm**
kh	0.115	
kx	0.178	
kz	0.932	
ks	1.073	
x	4.179	
Deformacija armature =	10.000	%.
Deformacija betona =	2.163	%.
Enojno armiranje	OK	
Potrebna natezna arm. =	**16.25**	**cm2**
IZBRANA ARMATURA:		
Premer palic	14	mm
Število palic na 1m1	10	kom
	Φ 14/10.0cm	
Dejanska izbr. arm. Aa =	**15.39**	**cm2**

- **zgornja ½ višine stene**

ϕ10/20 cm+ϕ14/10 cm (1/3 širine stene opornika)

- **spodnja ½ višine stene**

ϕ10/20 cm+ϕ14/20 cm (1/3 širine stene opornika)

ostalo Aamin=0.1% Ab=3.0 cm²/m¹ ϕ10/20 cm (3.93 cm²)

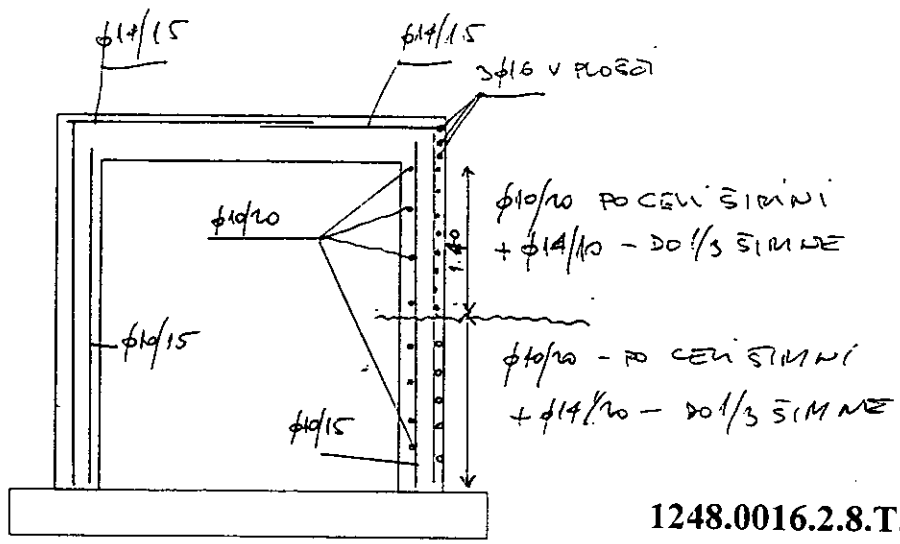

1248.0016.2.8.T.2.62.

4.3. TEMELJNA PLOŠČA

4.3.1. SREDINSKI DEL

Dpl = 30 cm

4.3.1.1. ARMATURA V POLJU – VZDOLŽNO ZGORAJ

			Upogibni moment M =	27.480	**KNm**
			Osna sila Nu =	-11.000	KN
PODATKI O PREREZU			**DIMENZIONIRANJE ARMATURE**		
visina prereza H =	**30.000**	**cm**	**Mejni moment Mu =**	**48.09**	**KNm**
zasc sloj asp =	6.500	cm	Mejna osna sila Nu =	-11.00	KN
zasc.sloj azg =	0.000	cm	**Mus =**	**49.03**	**KNm**
stat visina h =	23.500	cm	kh	0.043	
sirina prereza b =	100.000	cm	kx	0.110	
PODATKI O MATERIALIH			kz	0.962	
marka betona MB	**30**		ks	1.040	
tip armature	**RA 400/500 -2**		x	2.573	
trdnost betona fcd =	2.050	KN/m2	Deformacija armature =	8.000	%.
sigma O2 armature =	40	KN/cm2	Deformacija betona =	0.984	%.
natezna trdnost betona	1.680	MPa	Enojno armiranje	OK	
natezna trdnost betona pri upogibu	1.92	MPa	**Potrebna natezna arm. =**	**5.15**	**cm2**
el.modul betona Es =	2.1E+05	MPa	**IZBRANA ARMATURA:**		
natezni el.modul betona Ec =	1.9E+04	MPa	Premer palic	12	mm
strizna trdnost tau =	3.150	MPa	Število palic na 1ml	7	kom
			Φ 12/15.0cm		
KONTROLA RAZPOK			**Dejanska izbr. arm. Aa =**	**7.54**	**cm2**
Dejanski moment M =		**27.48**	KNm		
vpliv krcenja betona		0.00			
napetosti v armaturi=		14.66	KN/m2		
visina sodelojoce natezne cone hct1=		13.71	cm		
visina sodelojoce natezne cone hct2=		15.50	cm		
natezna povrsina betona Act=		1371	cm2		
koef.armiranja	0.006	<	0.020		
potrebna je kontrola razpok					
sirina razpoke Vmax =		0.064	mm		
sirina karakteristicne razpoke Vk=	1,7*Vmax =	**0.109**	mm		
dopustna sirina razpoke Vdop=	3,5/4,5*0,2=	0.257	mm		

ϕ12/15 - 260 KM

Slica sledi na naslednjih listih

4.3.1.2. ARMATURA POD STENO OPORNIKA – VZDOLŽNO SPODAJ

			Upogibni moment M =	38.600	**KNm**
			Osna sila Nu =	-11.000	KN
PODATKI O PREREZU			**DIMENZIONIRANJE ARMATURE**		
visina prereza H =	**30.000**	**cm**	**Mejni moment Mu =**	**67.55**	**KNm**
zasc sloj asp =	6.500	cm	Mejna osna sila Nu =	-11.00	KN
zasc.sloj azg =	0.000	cm	**Mus =**	**68.49**	**KNm**
stat visina h =	23.500	cm	kh	0.060	
sirina prereza b =	100.000	cm	kx	0.131	
PODATKI O MATERIALIH			kz	0.953	
marka betona MB	**30**		ks	1.049	
tip armature	**RA 400/500**	-2	x	3.087	
trdnost betona fcd =	2.050	KN/m2	Deformacija armature =	8.000	%.
sigma O2 armature =	40	KN/cm2	Deformacija betona =	1.210	%.
natezna trdnost betona	1.680	MPa	Enojno armiranje	OK	
natezna trdnost betona pri upogibu	1.92	MPa	**Potrebna natezna arm. =**	**7.37**	**cm2**
el.modul betona Es =	2.1E+05	MPa	**IZBRANA ARMATURA:**		
natezni el.modul betona Ec =	1.9E+04	MPa	Premer palic	12	mm
strizna trdnost tau =	3.150	MPa	Število palic na 1m1	7	kom
			Φ 12/15.0cm		
KONTROLA RAZPOK			**Dejanska izbr. arm. Aa =**	**7.54**	**cm2**
Dejanski moment M =		**38.60**	KNm		
vpliv krcenja betona		0.00			
napetosti v armaturi=		21.38	KN/m2		
visina sodelojoce natezne cone hct1=		13.46	cm		
visina sodelojoce natezne cone hct2=		15.50	cm		
natezna povrsina betona Act=		1346	cm2		
koef.armiranja	0.006	<	0.020		
potrebna je kontrola razpok					
sirina razpoke Vmax =		0.160	mm		
sirina karakteristicne razpoke Vk=	1,7*Vmax =	**0.272**	mm		
dopustna sirina razpoke Vdop=	3,5/4,5*0,2=	0.257	mm		

4.3.1.3. ARMATURA PREČNO SPODAJ IN ZGORAJ

Upogibni moment M =	9.000	**KNm**
Osna sila Nu =	0.000	KN
DIMENZIONIRANJE ARMATURE		
Mejni moment Mu =	**15.75**	**KNm**
Mejna osna sila Nu =	0.00	KN
Mus =	**15.75**	**KNm**
kh	0.014	
kx	0.148	
kz	0.947	
ks	1.056	
x	3.474	
Deformacija armature =	8.000	%.
Deformacija betona =	1.388	%.
Enojno armiranje	OK	
Potrebna natezna arm. =	1.77	**cm2**
IZBRANA ARMATURA:		
Premer palic	12	mm
Število palic na 1ml	5	kom
Φ 12/20.0cm		
Dejanska izbr. arm. Aa =	**5.65**	**cm2**

SKICA ARMATURE TEMELJA – SREDINSKI DEL

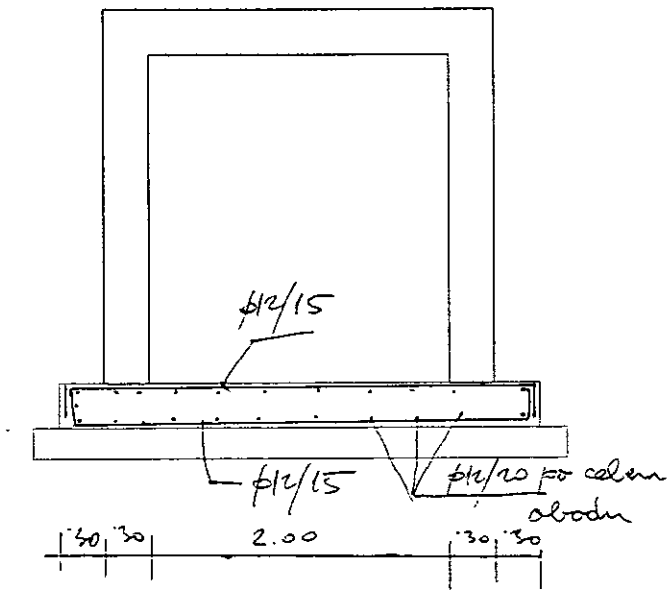

4.3.2. TEMELJNA PLOŠČA POD KRILI

Dpl = 40 cm

4.3.2.1. ARMATURA SPODAJ

Mk=-53.38 KNm

Upogibni moment M =			53.380 **KNm**
Osna sila Nu =			0.000 KN
DIMENZIONIRANJE ARMATURE			
Mejni moment Mu =			**93.42 KNm**
Mejna osna sila Nu =			0.00 KN
		Mus =	**93.42 KNm**
		kh	0.041
		kx	0.106
		kz	0.963
		ks	1.038
		x	3.544
		Deformacija armature =	8.000 %.
		Deformacija betona =	0.946 %.
		Enojno armiranje	OK
		Potrebna natezna arm. =	**7.24 cm2**
IZBRANA ARMATURA:			
		Premer palic	12 mm
		Število palic na 1m1	7 kom
			ϕ12/15 cm
		Dejanska izbr. arm. Aa =	**7.70 cm2**

PODATKI O PREREZU		
visina prereza H =		**40.000 cm**
zasc sloj asp =		6.500 cm
zasc.sloj azg =		0.000 cm
stat visina h =		33.500 cm
sirina prereza b =		100.000 cm
PODATKI O MATERIALIH		
marka betona MB		**30**
tip armature		**RA 400/500 -2**
trdnost betona fcd =		2.050 KN/m2
sigma O2 armature =		40 KN/cm2
natezna trdnost betona		1.680 MPa
natezna trdnost betona pri upogibu		1.85 MPa
el.modul betona Es =		2.1E+05 MPa
natezni el.modul betona Ec =		1.9E+04 MPa
strizna trdnost tau =		3.150 MPa

KONTROLA RAZPOK			
Dejanski moment M =			**53.38** KNm
vpliv krcenja betona			0.00
napetosti v armaturi=			21.50 KN/m2
visina sodelojoce natezne cone hct1=			18.23 cm
visina sodelojoce natezne cone hct2=			17.00 cm
natezna povrsina betona Act=			1700 cm2
koef.armiranja		0.005 <	0.023
potrebna je kontrola razpok			
sirina razpoke Vmax =			0.153 mm
sirina karakteristicne razpoke Vk=	1,7*Vmax =		**0.260** mm
dopustna sirina razpoke Vdop=	3,5/4,5*0,2=		0.257 mm

SKICA ARMATURE TEMELJA

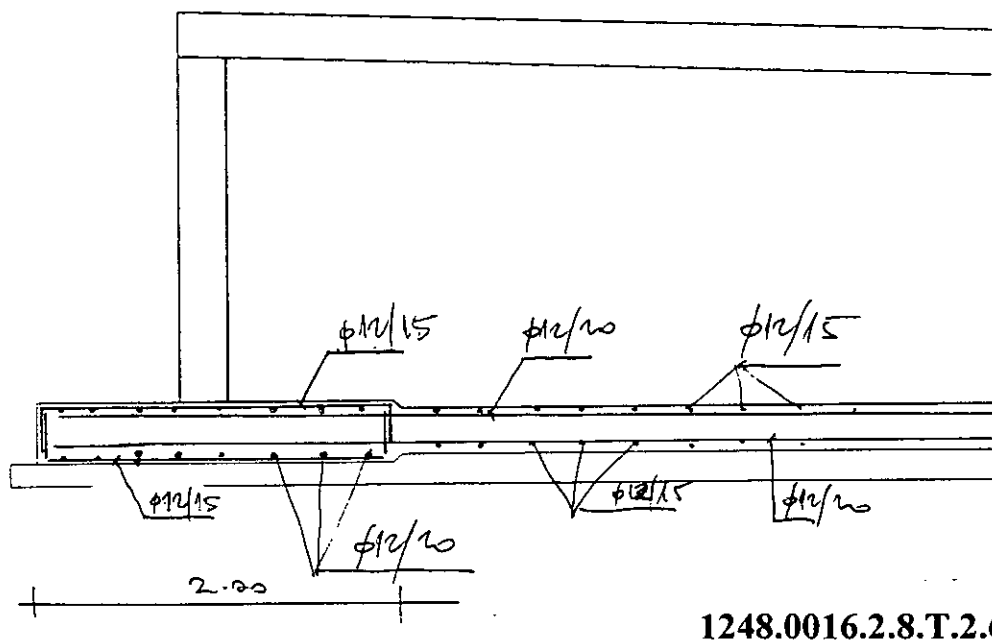

1248.0016.2.8.T.2.66.

5.0. KRILA

5.1. ZASNOVA

KRILNE STENE SO DELNO KONZOLNE DELNO PA VPETE V TEMELJNO PLOŠČO.

BT MB30 OMD 100
RA 400/500-2
D_{ST} = 30 cm

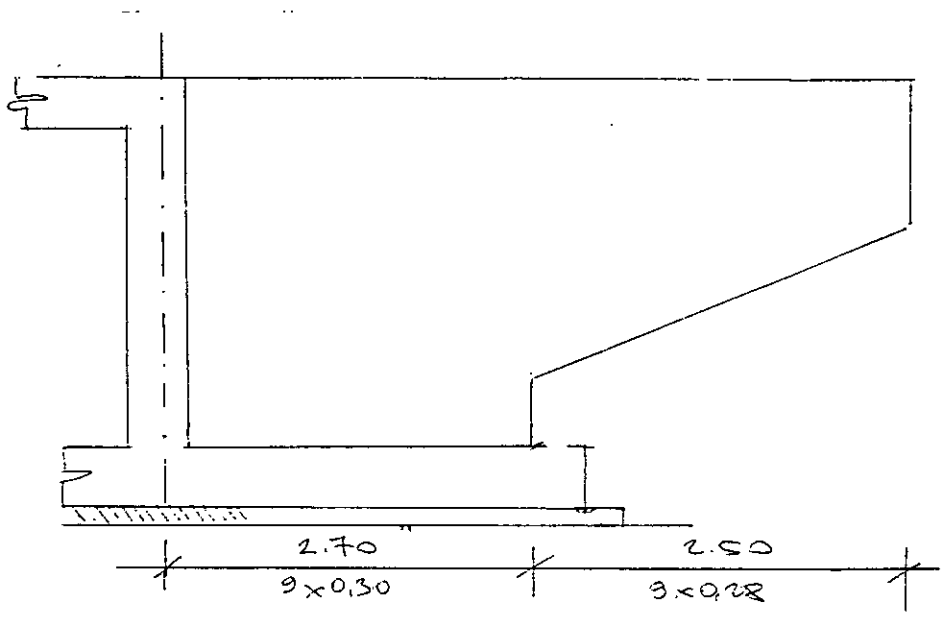

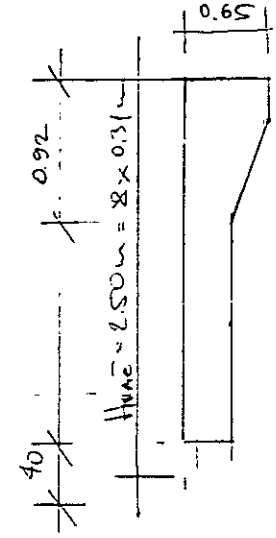

5.2. OBTEŽBA

5.2.1. ZEMELJSKI PRITISKI

γ = 20.0 kN/m²
φ = 30° $k_m = 1 - \sin 30° = 0.50$

$e_z = k_m * \gamma \times h$ .... [kN/m²]

ZGORAJ $e_{zg} = \phi$

SPODAJ $e_{sp} = 0.50 \times 20.0 \times 2.50 = 25.0$ kN/m²

5.2.2. VOZILO OB KRILU

- ZGORAJ $p_H^1 = 0.50 \times \frac{600}{6.0 \times 3.0} = 16.67 \ kN/m^2$
- SPODAJ $p_H^2 = 0.50 \times \frac{600}{7.44 \times 7.44} = 9.08 \ kN/m^2$

5.2.3. UDARNEC VOZILA

$p_H = 100 \ kN$

SHEMA OBTEŽBE

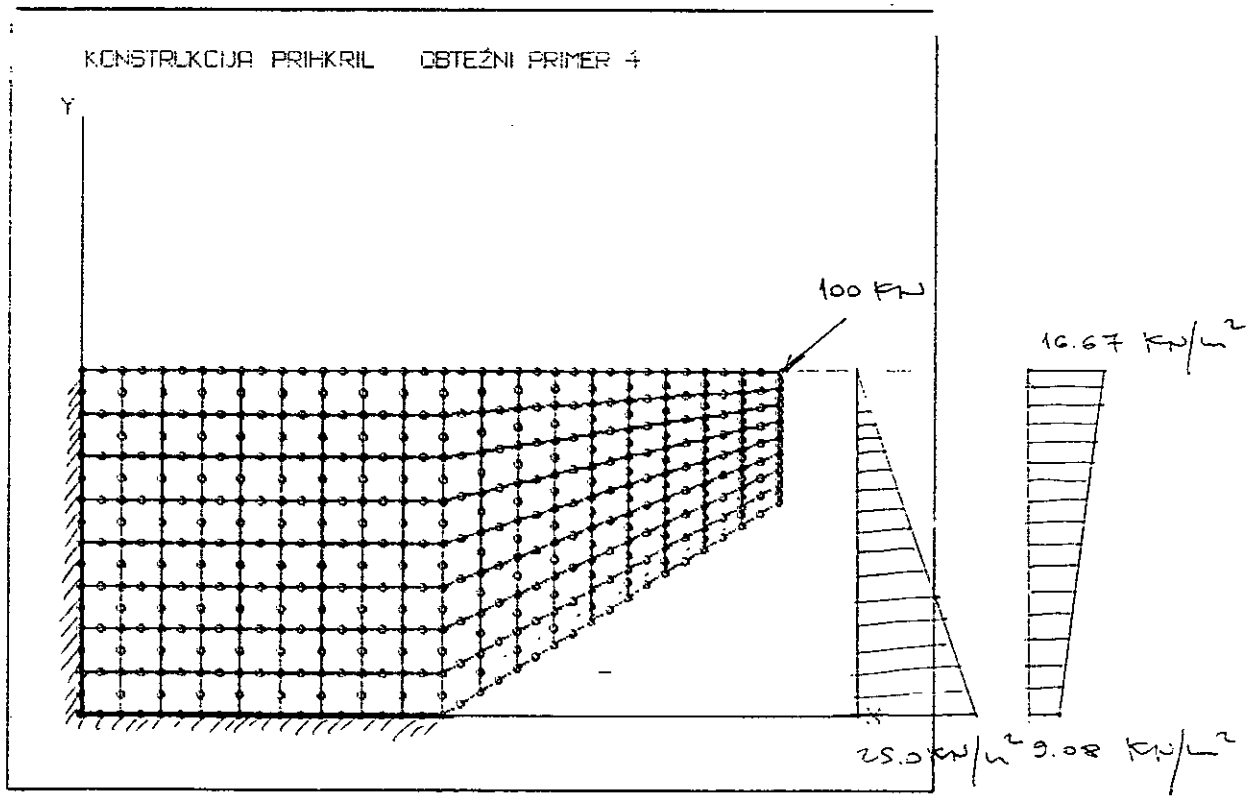

5.3. OBREMENITVE

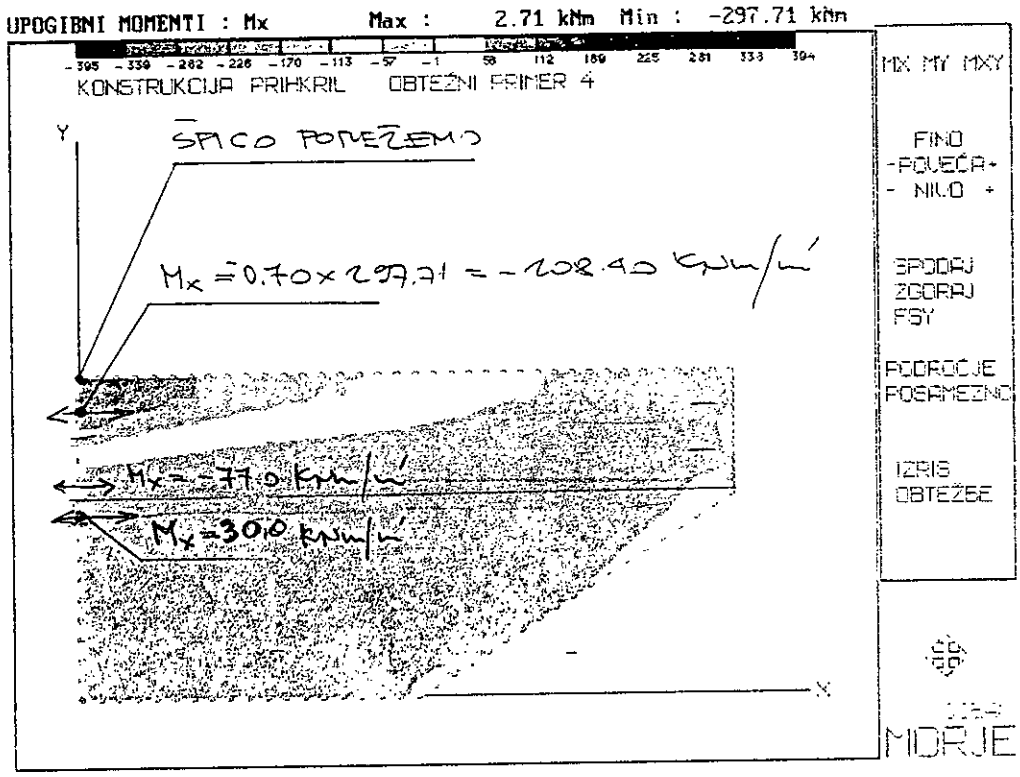

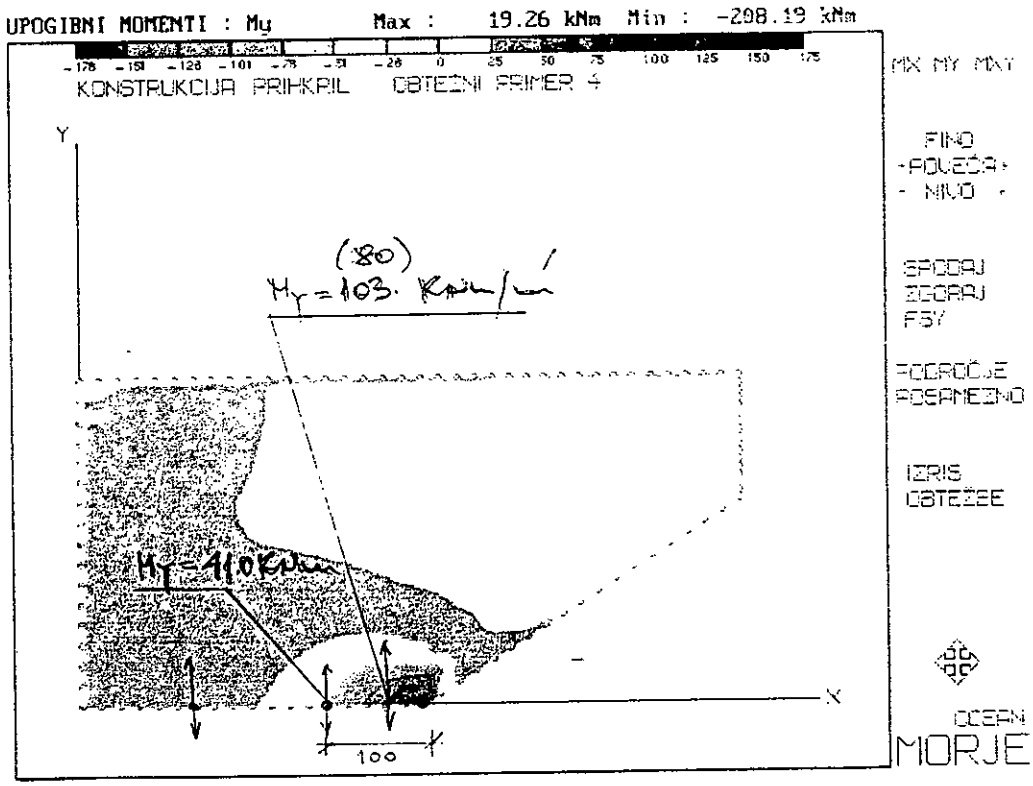

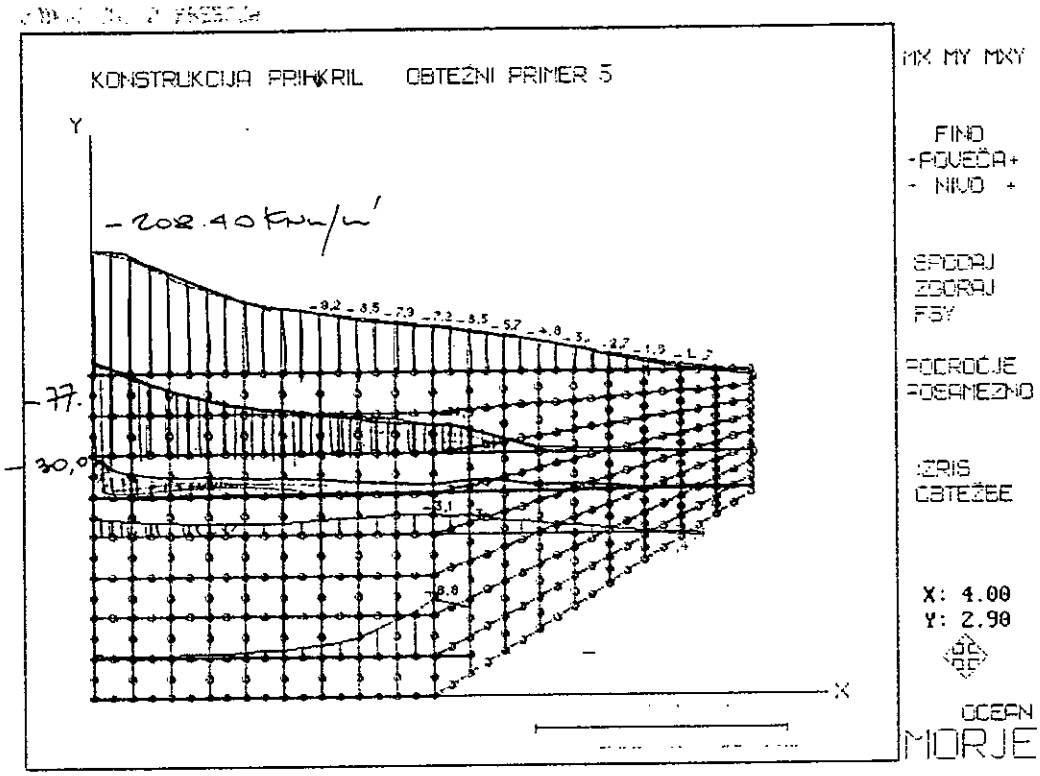
KONSTRUKCIJA PRIHKRIL OBTEŽNI PRIMER 5
Y
X
-208.40 kN/m'
-77.
-30,0
MX MY MXY
FINO
-POVEČA+
- NIVO +
SPODAJ
ZGORAJ
FBY
PODROČJE
POSAMEZNO
IZRIS
OBTEŽBE
X: 4.00
Y: 2.90
OCEAN
MORJE

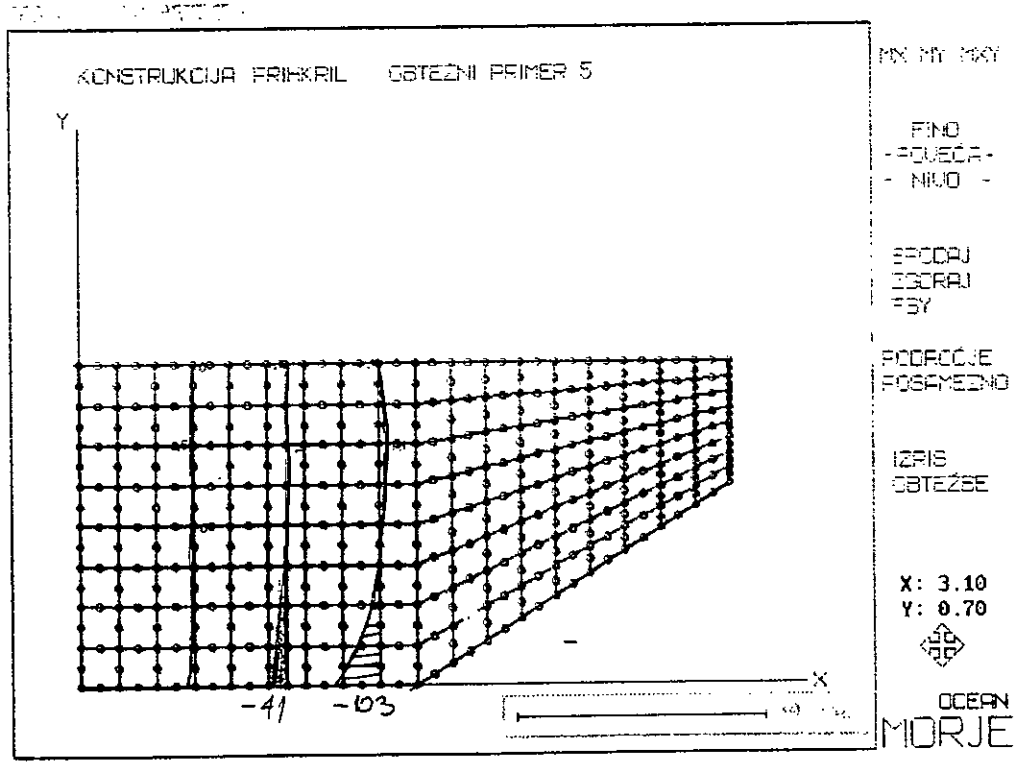
KONSTRUKCIJA PRIHKRIL OBTEŽNI PRIMER 5
Y
X
-41
-103
MX MY MXY
FINO
-POVEČA-
- NIVO -
SPODAJ
ZGORAJ
FBY
PODROČJE
POSAMEZNO
IZRIS
OBTEŽBE
X: 3.10
Y: 0.70
OCEAN
MORJE

REAKCIJA PRI "PENJANJU"

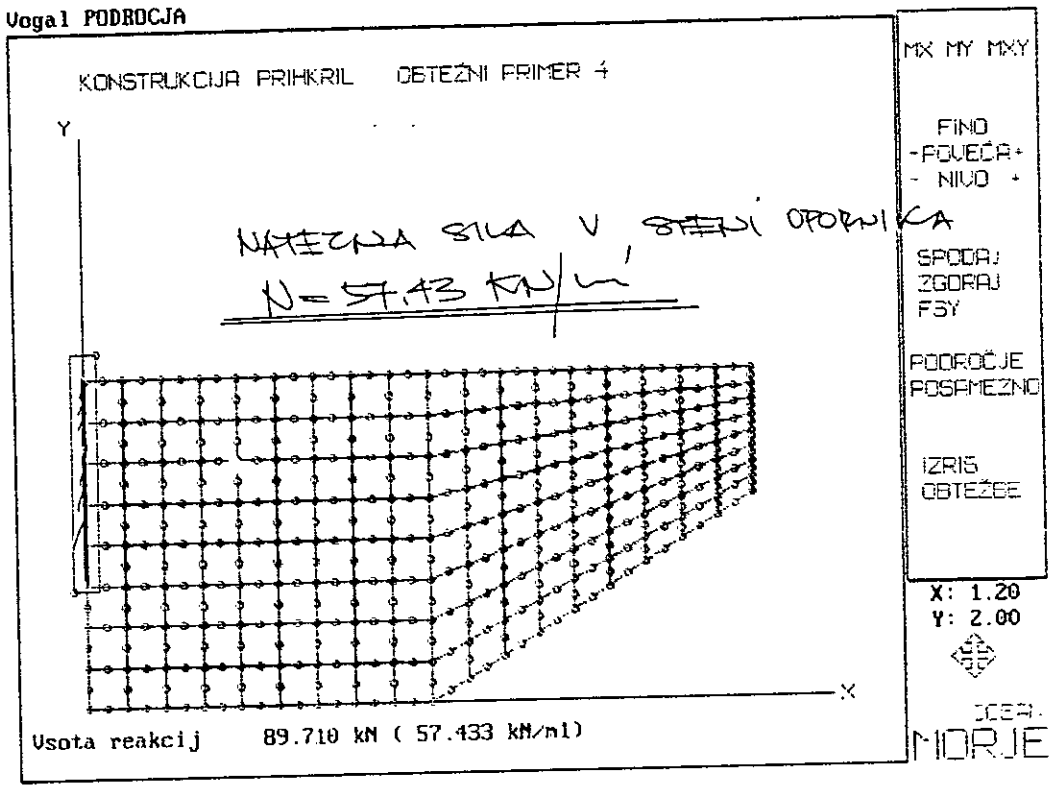

5.4. DIMENZIONIRANJE

5.4.1. HORIZONTALNA ARMATURA

• ZGORNJI OJAČANI DEL KRILA $D_{KR} = 70$ cm

MB30; RA400/500-2 $b/H/h = 100/70/64$

$M = -208.40$ kNm/m'

$M_U = -1.75 \times 208.40 = -364.70$ kNm/m'

$$A_a = 1.08 \frac{36470}{40 \times 64} = 15.38 \text{ cm}^2/\text{m}'$$

ZNOTRAJ

VPENJANJE V STENO

3φ16

• SPODNJI DEL KRILA $D_{KR} = 40$ cm

$b/H/h = 100/30/24$ cm

$M = -77.00$ kNm/m'

$M_U = 1.75 \times 77.0 = 134.75$ kNm/m'

$$A_a = 1.05 \times \frac{13475}{40 \times 34} = 10.40 \text{ cm}^2/\text{m}'$$

ZNOTRAJ

VPENJANJE V STENO φ12/20

+φ12/20

NA ZUNANJI STRANI

HORIZONTALNA $A_a^{MIN} =$ → φ10/10 cm

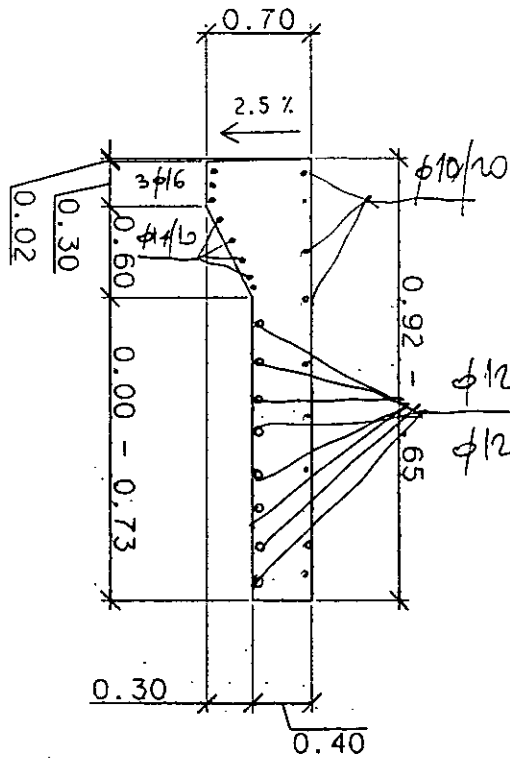

φ12/20 - del 1/2 DOLŽINE KRILA

φ12/20 do KONCA KRILA

5.4.2. VERTIKALNA ARMATURA

VPENJANJE V TALNO PLOŠČO

MB30; RA400/500-2 D_{sr} = 40cm

- ROBNIH 1.0m

$M = 103.0$ KNm/m'

$M_0 = 180.25$ KNm/m'

$$A_a = 1.04 \frac{180,25}{40 \times 34} = 13.70 \text{ cm}^2/\text{m}'$$ ZVOTRAJ

3 ϕ16 ZATOPAJ

+ ϕ16/15 cm - NA DOLŽINI ~1.50m

- OD STENE

$M = 41.0$ KNm/m'

$M_0 = 1.75 \times 41.0 = 71.75$ KNm/m'

$$A_a = 1.05 \times \frac{7175}{40 \times 34} = 5,53 \text{ cm}^2/\text{m}'$$ ZVOTRAJ

ϕ14/15cm

NA ZUNANJI STRANI:

ϕ10/15 cm

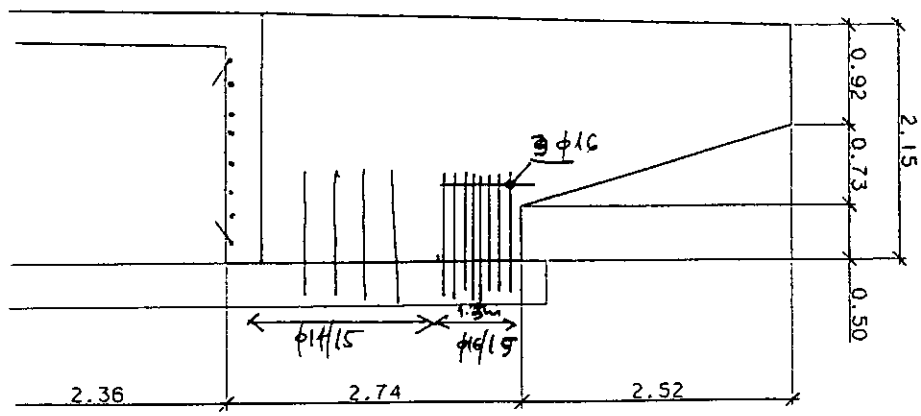

SKICA VERTIKALNE ARMATURE FMCA

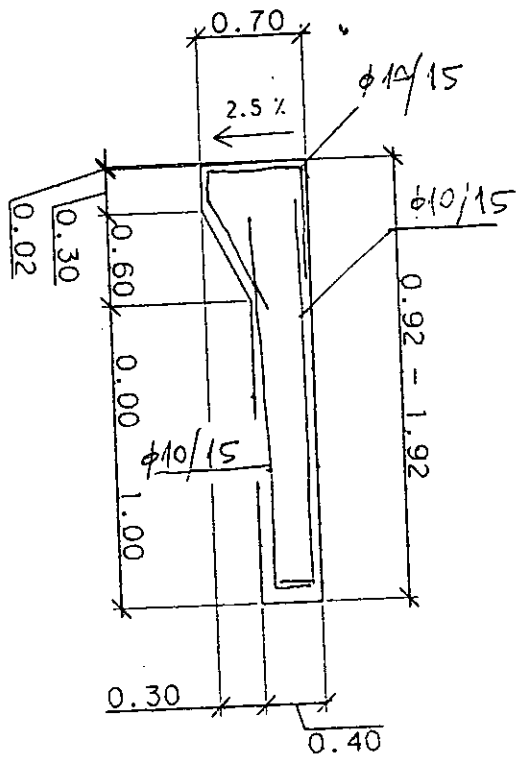

APRIL '99

RAČUNAL:
SUZIĆ BRANKO udig

d.o.o.
SLO - 3000 Celje
Jenkova 24 04

1248.0016.2.8.T.2.74.

Vsebina statičnega računa

		list
1	**ZASNOVA**	
2	**OBTEŽBA**	
3	**VPLIVI V KONSTRUKCIJI**	
3.1	AB PLOŠČA	
3.2	AB STENE	
3.3	TEMELJI	

4	**MEJNO STANJE NOSILNOSTI - MSN**	
4.1	**VOZIŠČNA PLOŠČA**	
4.1.1	ARMATURA V VOZIŠČNI PLOŠČI	
4.2	**AB STENE**	
4.3	**AB TEMELJI**	
5	**MEJNO STANJE UPORABNOSTI – MSU**	
5.1	POVESI PREKLADNE KONSTRUKCIJE	
5.2	KONTROLA RAZPOK	

6	**KONZOLNA KRILA**	
6.1	ZASNOVA	
6.2	OBTEŽBA	
6.3	OBREMENITVE in DIMENZIONIRANJE	

Celje, Februar 2019 **Po recenziji , junij 2020**	Odgovorni projektant: Branko Suzić, univ. dipl. inž. grad. 

1.0 ZASNOVA OBJEKTA

Nosilna konstrukcija novega mostu je zasnovana kot okvirna AB konstrukcija.
Statični razpon prekladne konstrukcije Lstat = 2.30 m.

Vozišča plošča d=0.30 m.
Steni opornika d=0.30 m,
Temeljna plošča d=0.30 m

.

Betoni: prekladna konstrukcija in podporna konstrukcija C30/37,
Temelji c30/37
Armatura: S 500 B.

Notranje statične količine bodo določene na prostorskem ploskovnem modelu s programom TOWER po MKE
Prometna obtežba : po SIST EN 1991-2
Kontrola betona in jekla: po SIST EN 1992-2

PREČNI PREREZ

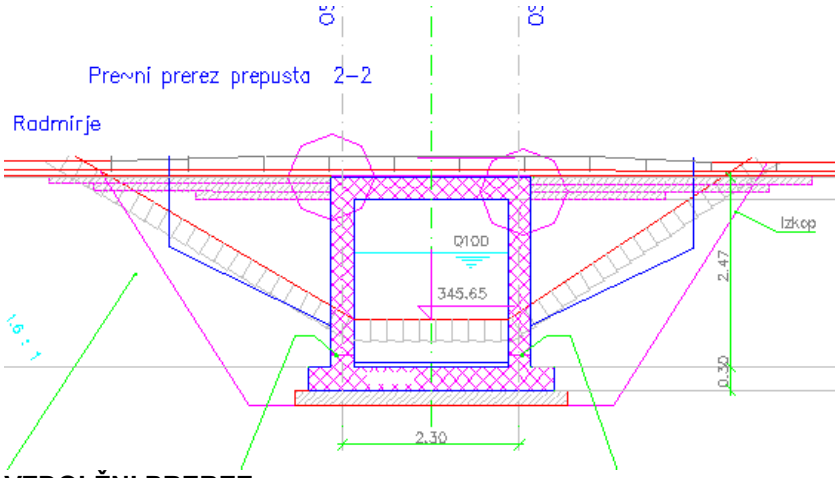

VZDOLŽNI PREREZ

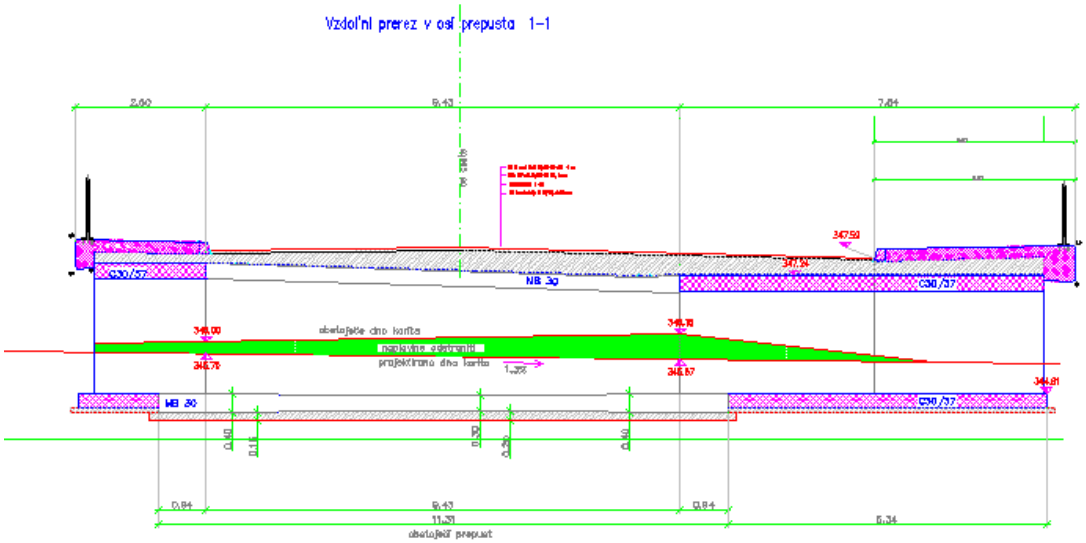

PODATKI O KONSTRUKCIJI

SHEME KONSTRUKCIJE

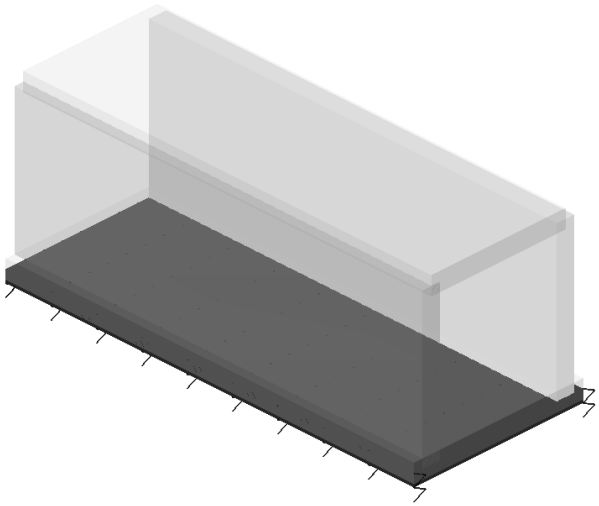

Izometrija

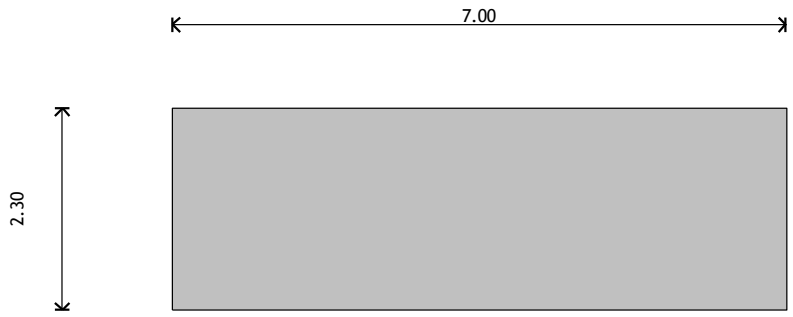

Nivo: vozišča plošča [2.50 m]

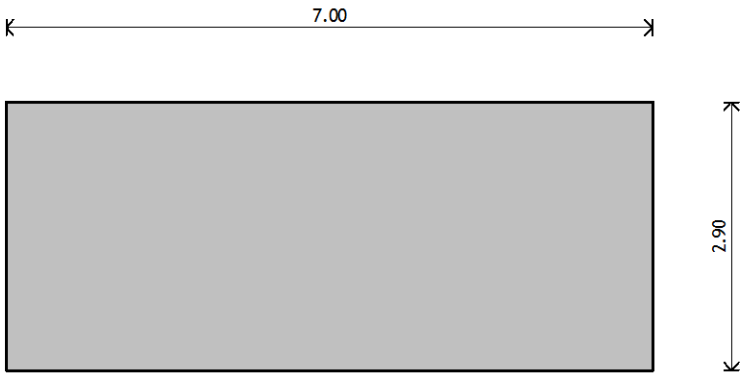

Nivo: talna plošča [0.00 m]

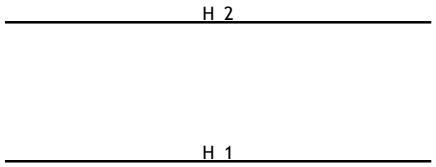

Dispozicija okvirjev

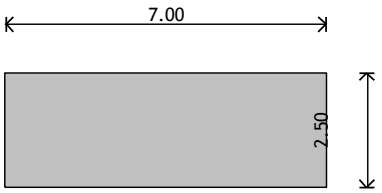

Okvir: H_1

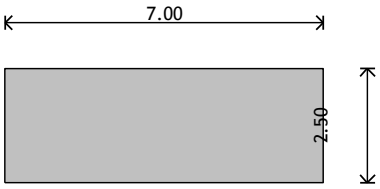

Okvir: H_2

2.0 OBTEŽBA

A) STALNA OBTEŽBA

TEŽA KONSTRUKCIJE

1 *LASTNA TEŽA BETONSKE KONSTRUKCIJE*

γ = 25,00 KN/m^3

2 *TEŽA KROVA (površinska obtežba)*

asfaltbeton + HI, d = 8 cm	g_1	=	0,08	x	24,00	=	1,92	KN/m^2
zaščita HI	g_1	=	0,06	x	24,00	=	1,44	KN/m^2
tamponsko nasutje	g_1	=	0,40	x	20,00	=	8,00	KN/m^2
							11,36	

TEŽA ROBNEGA VENCA TER OGRAJE (linijska obtežba)

g_{lrv} =	0,35	x	0,55	x	25,00	=	4,81	KN/m
varnostna ograja					g_o	=	0,50	KN/m
							5,31	KN/m

3,4 ZEMELJSKI PRITISKI

LASTNOSTI ZEMLJINE

Predviden je zasip s prodnatim/peščenim materialom, ki ima naslednje karakteristike:

specifična teža	γ	=	20.00	KN/m^3
strižni kot	Φ	=	30	°
λ_{mh} = 1 - sin Φ	λ_{mh}	=	0.50	

ZEMELJSKI PRITISK NA OPORNIK (površinska obtežba)

na vrhu opornika, H = 0.60 m

g_{od} = 0.50 x 20.00 x 0.60 = 6.00 KN/m^2

na dnu opornika, H = 2.80 m

g_{od} = 0.50 x 20.00 x 2.80 = 28.00 KN/m^2

TEMPERATURNE SPREMEMBE

ENAKOMERNA SPREMEMBA

dt =-22 dt =+33

NEENAKOMERNO SEGREVANJE - ZGORAJ TOPLEJE

dt =+15

NEENAKOMERNO SEGREVANJE - SPODAJ TOPLEJE

dt =-8

KRČENJE BETONA

$\varepsilon_{cs}=\varepsilon_{cd}+\varepsilon_{ca}$

$\varepsilon_{cd}=k_h x \varepsilon_{cdo}=0.70x0.295=0.207‰$ ho=2xAc/u = 0.7 kh=0.7

$\varepsilon_{ca}=2.5(fck-10)10-6=0.05‰$

$\varepsilon_{cd}=0,207+0,05=$**0.257‰**

B) PROMETNA OBTEŽBA

5 PROMET VERTIKALNO

(računska shema LM 1 po SIST EN 1991-2:2004)

Table 4.2 - Load model 1 : characteristic values

Location	Tandem system *TS*	*UDL* system
	Axle loads Q_{ik} (kN)	q_{ik} (or q_{ik}) (kN/m^2)
Lane Number 1	300	9
Lane Number 2	200	2,5
Lane Number 3	100	2,5
Other lanes	0	2,5
Remaining area (q_{rk})	0	2,5

The details of Load Model 1 are illustrated in Figure 4.2a.

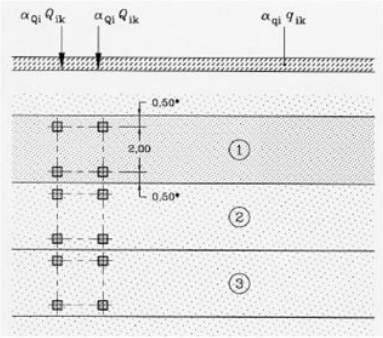

Key
(1) Lane Nr. 1 : Q_{1k} = 300 kN ; q_{1k} = 9 kN/m^2
(2) Lane Nr. 2 : Q_{2k} = 200 kN ; q_{2k} = 2,5 kN/m^2
(3) Lane Nr. 3 : Q_{3k} = 100 kN ; q_{3k} = 2,5 kN/m^2
* For w_l = 3,00 m

Figure 4.2a - Application of load Model 1

Obtežba trak 1 širine 3,00 m

osna obremenitev	**Q_{1k}**	=	300	KN	(skupaj	600	KN)
zvezna obremenitev	**q_{1k}**	=	9	KN/m			

Zmanjšanje obtežbe s korekcijskim faktorjem 0,80

osna obremenitev	**Q_{1k}**	=	300	x	0.80	=	240	KN
						(skupaj	**480**	**KN)**
zvezna obremenitev	**q_{1k}**	=	9	KN/m				

6 ZAVIRANJE

(računska shema LM 1 po SIST EN 1991-2:2004)

$$Q_{lk} = 0.6 \cdot aQ1 \cdot (2 \cdot Q1k) + 0.1 \cdot aq1 \cdot q1k \cdot wl \cdot L$$

POTRES, VETER

NI MERODAJNO

VII potresna cona ag=0.25

ψo

Kombinacija obtežb za mejno stanje nosilnosti: MSN

$\gamma_G G+\gamma_P P_k+\gamma_{Q1} Q_1+\Sigma\gamma_{Qi}\psi_{0i}Q_i$

Kombinacija obtežb za mejno stanje uporabnosti: MSU

Karakteristična obtežba:

$G+P_k+Q_1+\Sigma\psi_{0i}Q_i$

Pogosta obtežba: (kontrola razpok W_{dop}=0.30 mm)

$G+P_k+\psi 1 Q_1+\Sigma\psi_{2i}Q_i$

Navidezno stalna obtežba:

$G+P_k+Q_1+\Sigma\psi_{0i}Q_i$

OBTEŽBA		Varnostni faktor γ	Parcialni faktor ψ0	Parcialni faktor ψ1	Parcialni faktor ψ2
Stalna obtežba G		1.35	1.00	1.00	1.00
Prednapenjanje Pk		1.20 neugodno 0.80 ugodno	1.00	1.00	1.00
PROMET	Vozilo	1.35	0.75	0.75	0
	Zvezna obtežba	1.35	0.40	0.40	0
Temperaturne spremembe		1.50	0.60	0.60	0.50
Veter		1.50	0.60	0.20	0

OBTEŽNI PRIMERI

Obt. 2: krov (g) 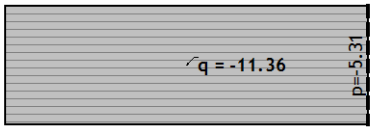 Nivo: vozišča plošča [2.50 m]	Obt. 3: UDL 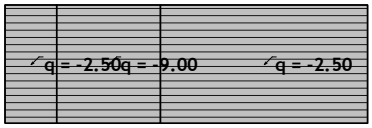 Nivo: vozišča plošča [2.50 m]

Obt. 4: vozilo TS1



Nivo: vozišča plošča [2.50 m]

Obt. 5: zaviranje

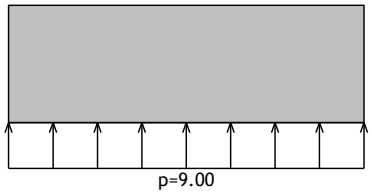

Nivo: vozišča plošča [2.50 m]

Obt. 6: zemeljski pritiski (g)

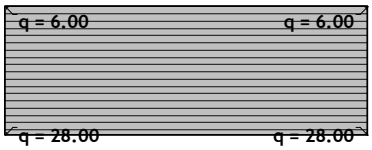

Okvir: H_2

Obt. 7: dT

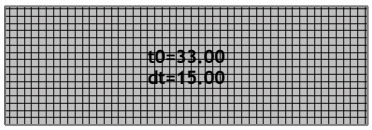

Nivo: vozišča plošča [2.50 m]

Premična obtežba

Obtežba 4: Promet TS

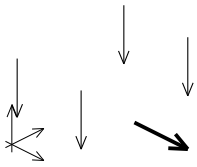

ΔL=0.5 m

Točkovna obtežba

No	P[kN]	X1[m]	Y1[m]	X	Y	Z
1	-120.00	0.00	1.00	0.00	0.00	1.00
2	-120.00	-1.20	1.00	0.00	0.00	1.00
3	-120.00	0.00	1.00	0.00	0.00	1.00
4	-120.00	-1.20	1.00	0.00	0.00	1.00

1	lastna teža (g)
2	krov (g)
3	UDL
4	vozilo TS1
5	zaviranje
6	zemeljski pritiski (g)
7	dT
8	Komb.: 1.35xI+1.35xII+1.3 5xVI
9	Komb.: 1.35xI+1.35xII+1.3 5xIII+1.35xIV+1.35xV+1.35xVI
10	Komb.: 1.35xI+1.35xII+ +1.35xVI+1.35xVII
11	Komb.: 1.35xI+1.35xII+ +1.35xIII+1.35xIV+ +1.35xV+1.35xVI+1.35xVII
12	Komb.: I+II+III+IV+V+VI+VII

3.VPLIVI V KONSTRUKCIJI

3.1 AB PLOŠČA

3.1.1 Upogibni momenti My

Obt. 1: lastna teža (g)

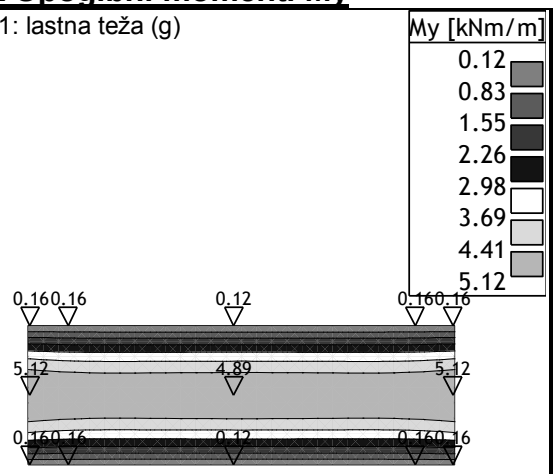

Nivo: voziščna plošča [2.50 m]
Vplivi v plošči: max My= 5.12 / min My= 0.12 kNm/m

Obt. 2: krov (g)

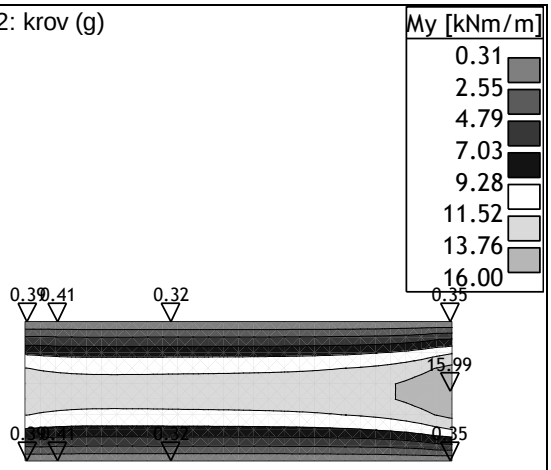

Nivo: voziščna plošča [2.50 m]
Vplivi v plošči: max My= 15.99 / min My= 0.32 kNm/m

Obt. 3: UDL

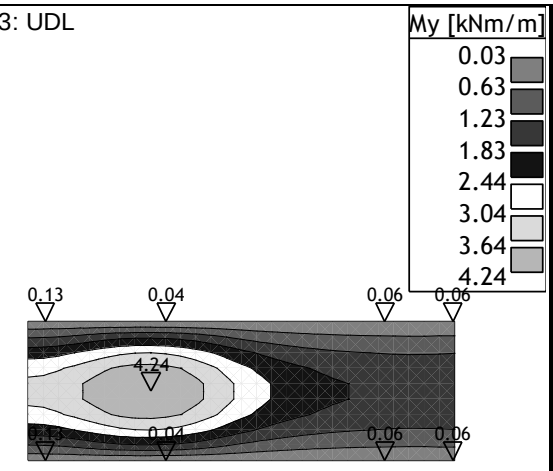

Nivo: voziščna plošča [2.50 m]
Vplivi v plošči: max My= 4.24 / min My= 0.04 kNm/m

Obt. 4: vozilo TS1

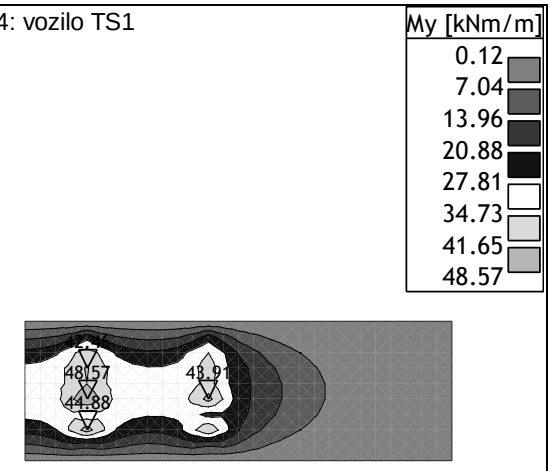

Nivo: voziščna plošča [2.50 m]
Vplivi v plošči: max My= 48.57 / min My= 0.12 kNm/m

Obt. 6: zemeljski pritiski (g)

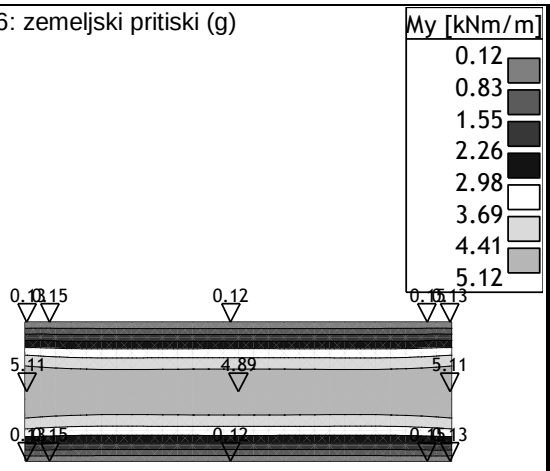

Nivo: voziščna plošča [2.50 m]
Vplivi v plošči: max My= 5.11 / min My= 0.12 kNm/m

Obt. 7: dT

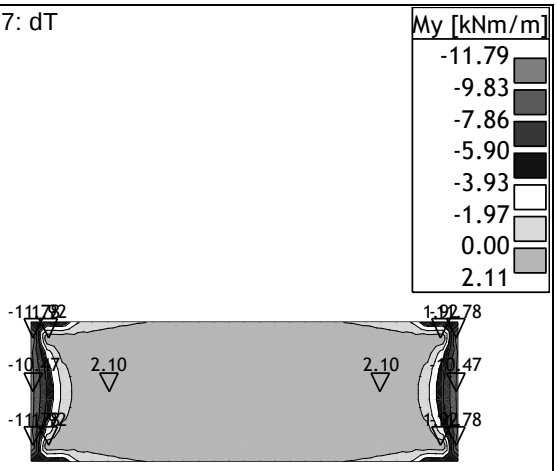

Nivo: voziščna plošča [2.50 m]
Vplivi v plošči: max My= 2.10 / min My= -11.78 kNm/m

3.1.2 Upogibni momenti Mx

Obt. 1: lastna teža (g)

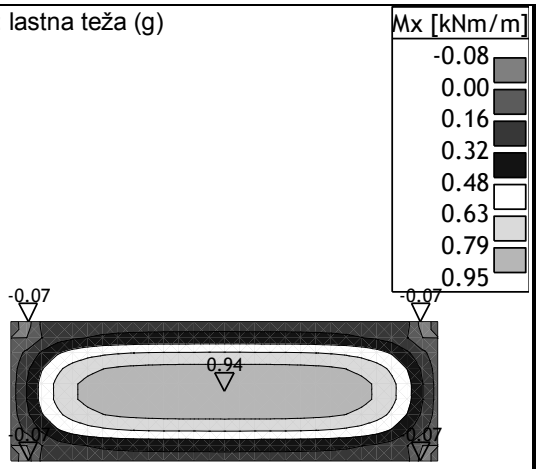

Nivo: voziščna plošča [2.50 m]
Vplivi v plošči: max Mx= 0.94 / min Mx= -0.07 kNm/m

Obt. 2: krov (g)

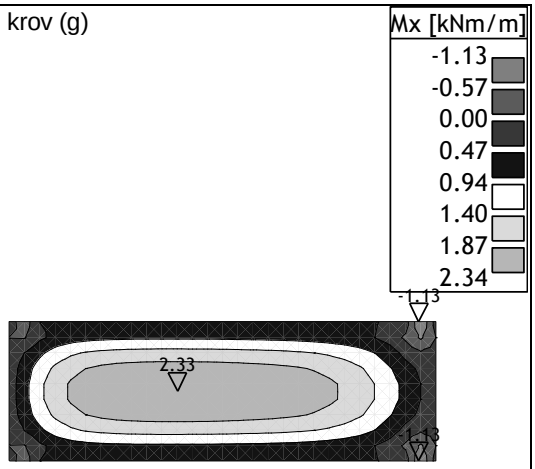

Nivo: voziščna plošča [2.50 m]
Vplivi v plošči: max Mx= 2.33 / min Mx= -1.13 kNm/m

Obt. 3: UDL

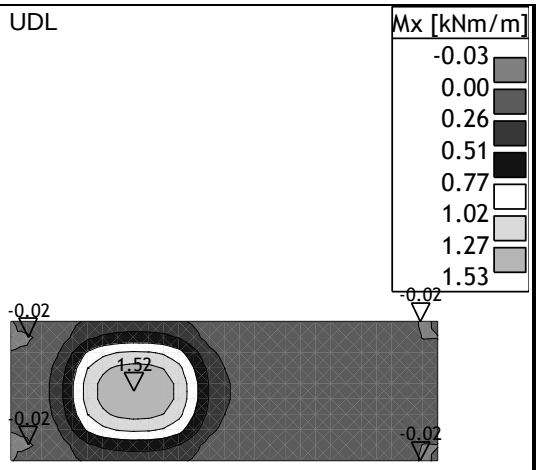

Nivo: voziščna plošča [2.50 m]
Vplivi v plošči: max Mx= 1.52 / min Mx= -0.02 kNm/m

Obt. 4: vozilo TS1

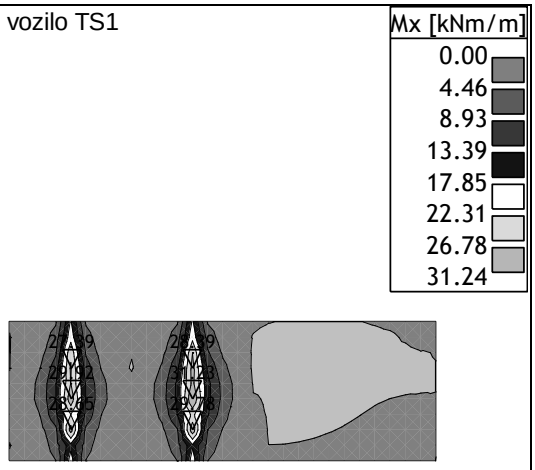

Nivo: voziščna plošča [2.50 m]
Vplivi v plošči: max Mx= 31.23 / min Mx= 0.00 kNm/m

Obt. 5: zaviranje

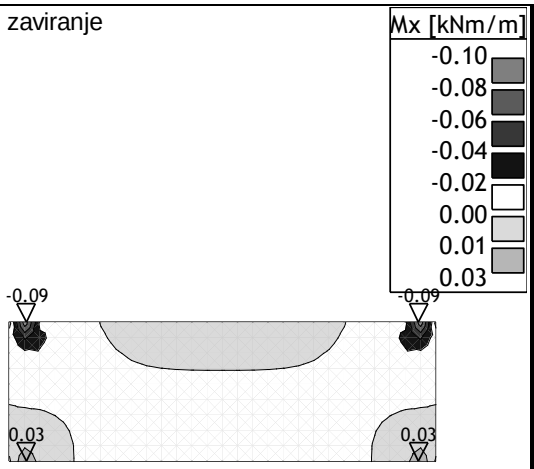

Nivo: voziščna plošča [2.50 m]
Vplivi v plošči: max Mx= 0.03 / min Mx= -0.09 kNm/m

Obt. 6: zemeljski pritiski (g)

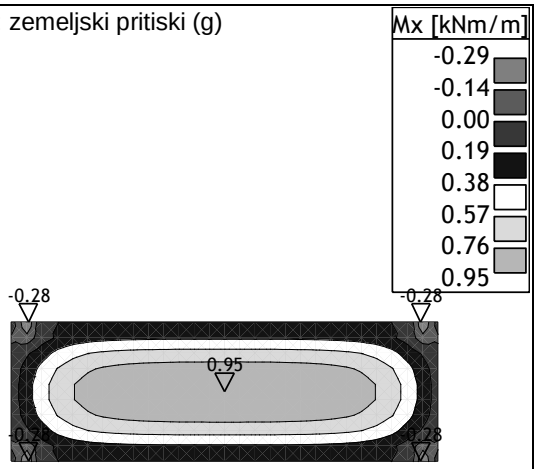

Nivo: voziščna plošča [2.50 m]
Vplivi v plošči: max Mx= 0.95 / min Mx= -0.28 kNm/m

Obt. 7: dT

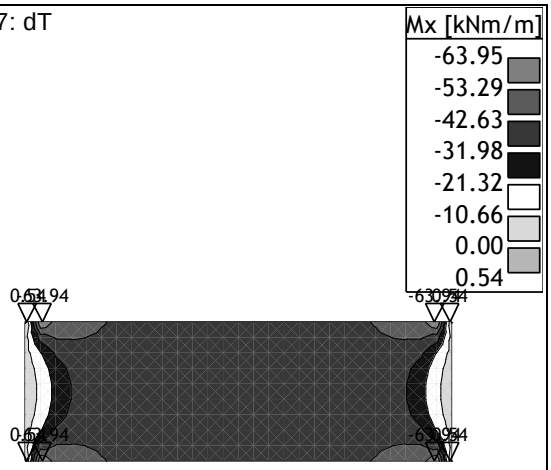

Nivo: voziščna plošča [2.50 m]
Vplivi v plošči: max Mx= 0.54 / min Mx= -63.94 kNm/m

OVOJNICA UPOGIBNIH MOMENTOV

Obt. 14: [Ovo] 8-12

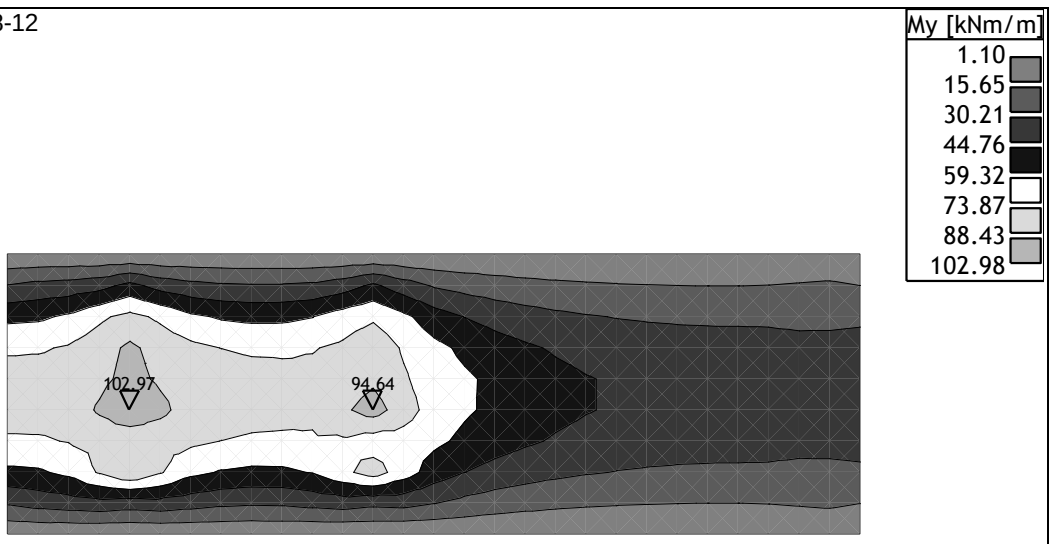

Nivo: voziščna plošča [2.50 m]
Vplivi v plošči: max My= 102.97 / min My= 1.11 kNm/m

Obt. 14: [Ovo] 8-12

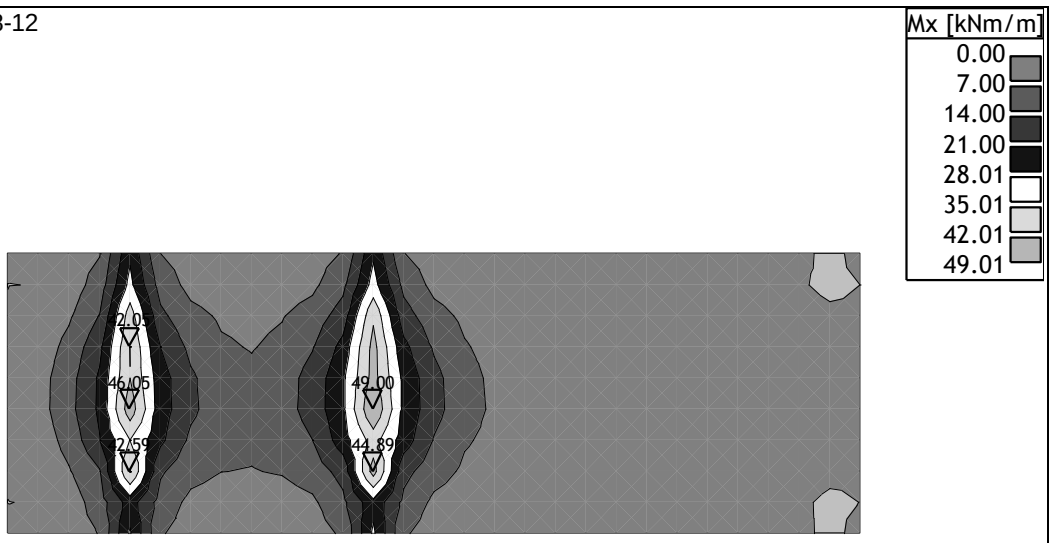

Nivo: voziščna plošča [2.50 m]
Vplivi v plošči: max Mx= 49.00 / min Mx= 0.00 kNm/m

3.2 STENE OPORNIKA
3.2.1 Upogibni momenti

Obt. 1: lastna teža (g)

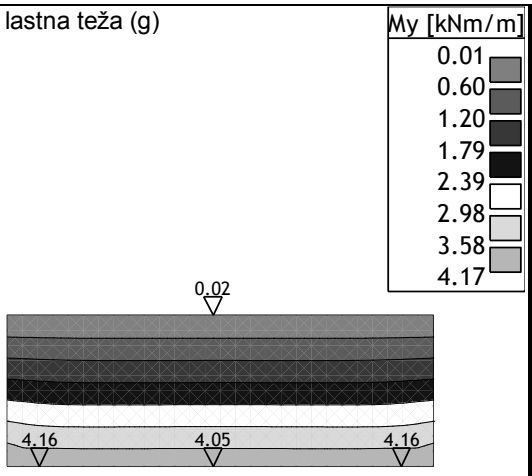

Okvir: H_2
Vplivi v plošči: max My= 4.16 / min My= 0.02 kNm/m

Obt. 2: krov (g)

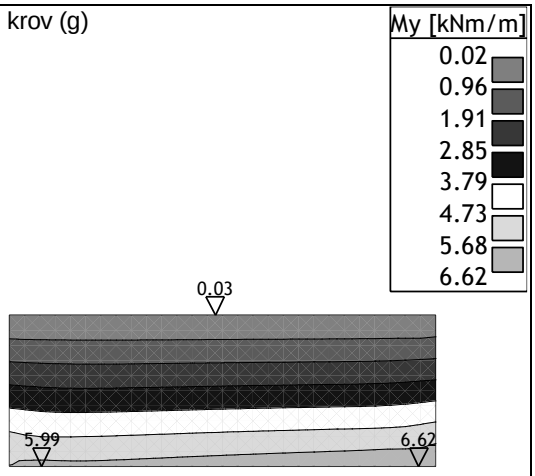

Okvir: H_2
Vplivi v plošči: max My= 6.62 / min My= 0.03 kNm/m

Obt. 3: UDL

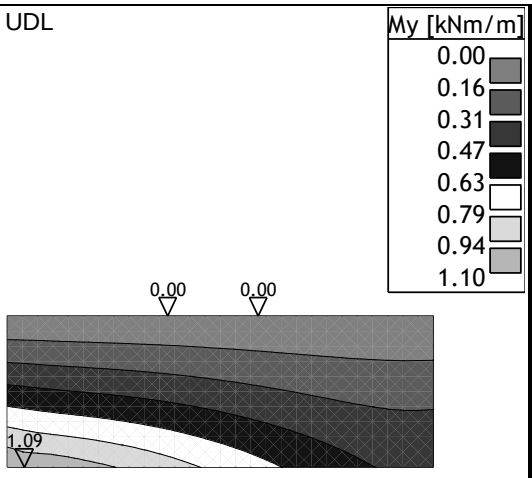

Okvir: H_2
Vplivi v plošči: max My= 1.09 / min My= 0.00 kNm/m

Obt. 4: vozilo TS1

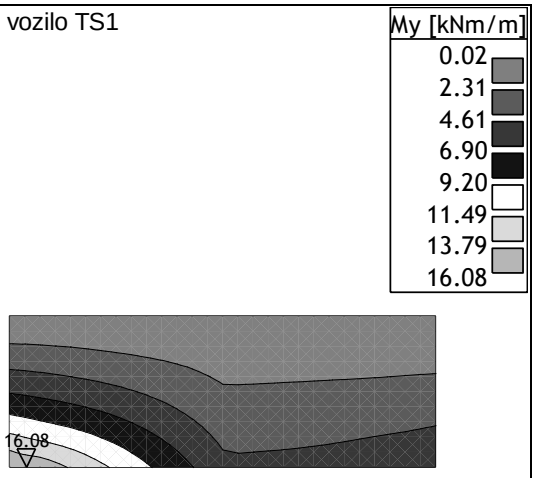

Okvir: H_2
Vplivi v plošči: max My= 16.08 / min My= 0.02 kNm/m

Obt. 5: zaviranje

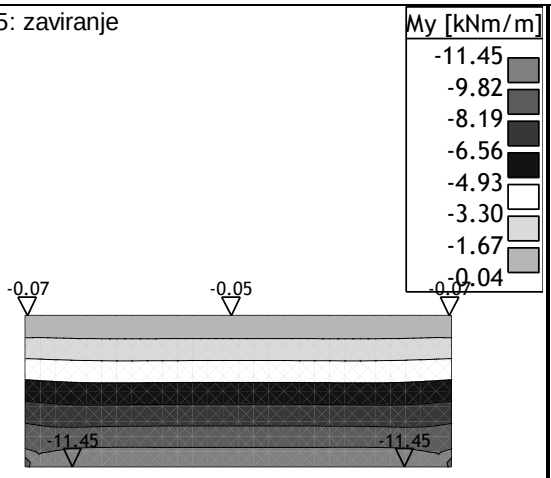

Okvir: H_2
Vplivi v plošči: max My= -0.05 / min My= -11.45 kNm/m

Obt. 6: zemeljski pritiski (g)

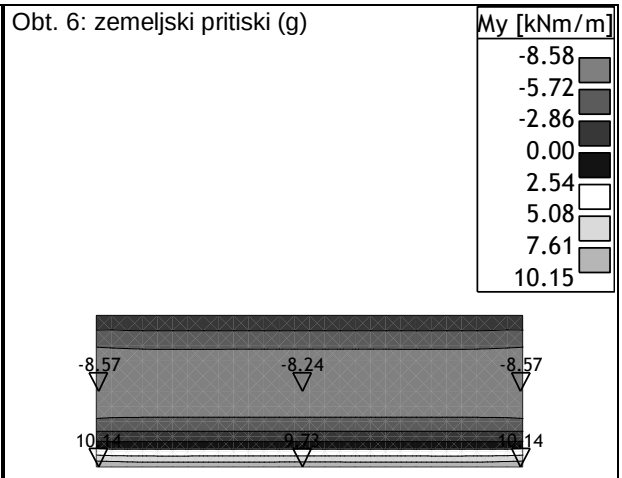

Okvir: H_2
Vplivi v plošči: max My= 10.14 / min My= -8.57 kNm/m

Obt. 7: dT

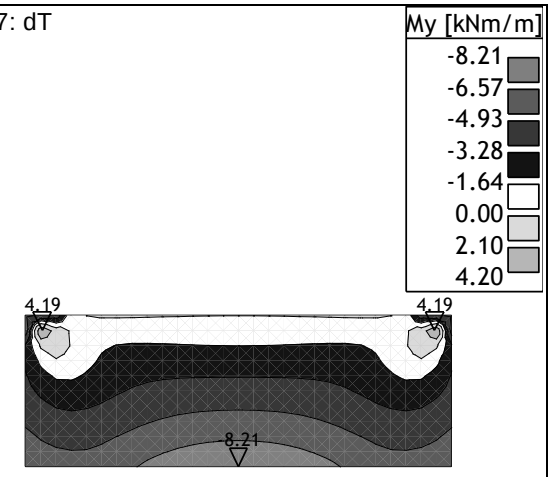

Okvir: H_2
Vplivi v plošči: max My= 4.19 / min My= -8.21 kNm/m

OVOJNICE MOMENTOV

Obt. 14: [Ovo] 8-12

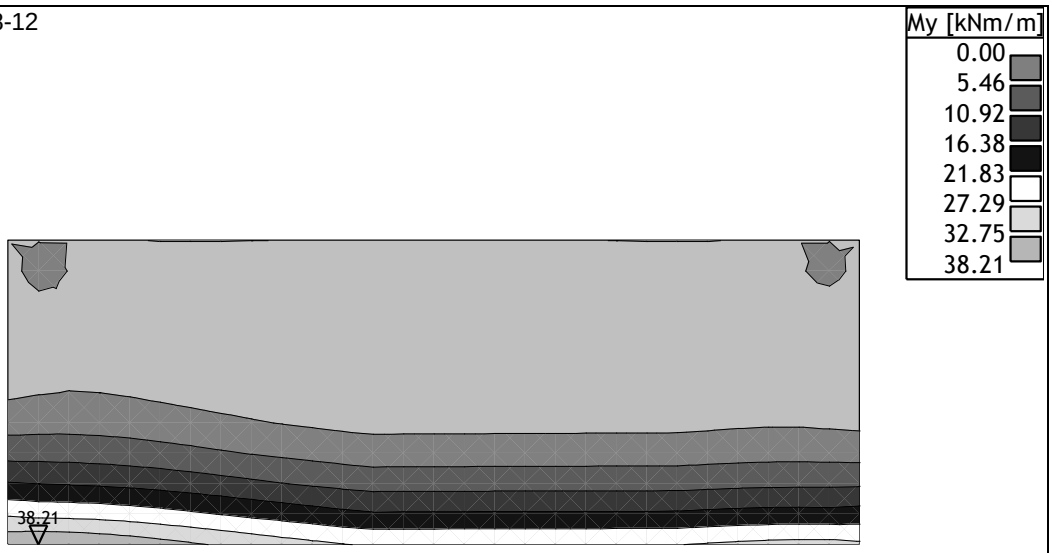

Okvir: H_2
Vplivi v plošči: max My= 38.21 / min My= 0.00 kNm/m

Obt. 14: [Ovo] 8-12

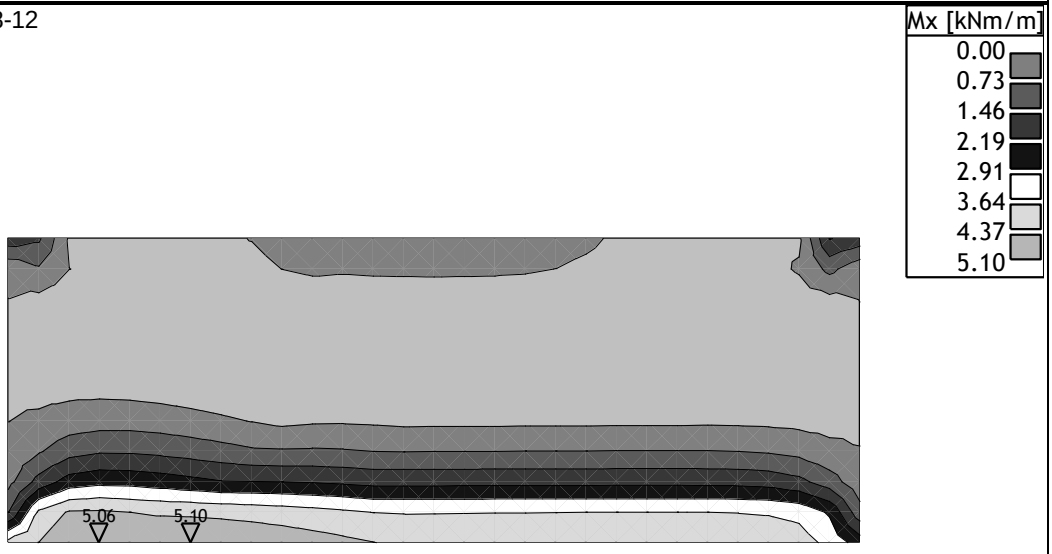

Okvir: H_2
Vplivi v plošči: max Mx= 5.10 / min Mx= 0.00 kNm/m

3.3 TEMELJNA PLOŠČA
3.2.1 Upogibni momenti

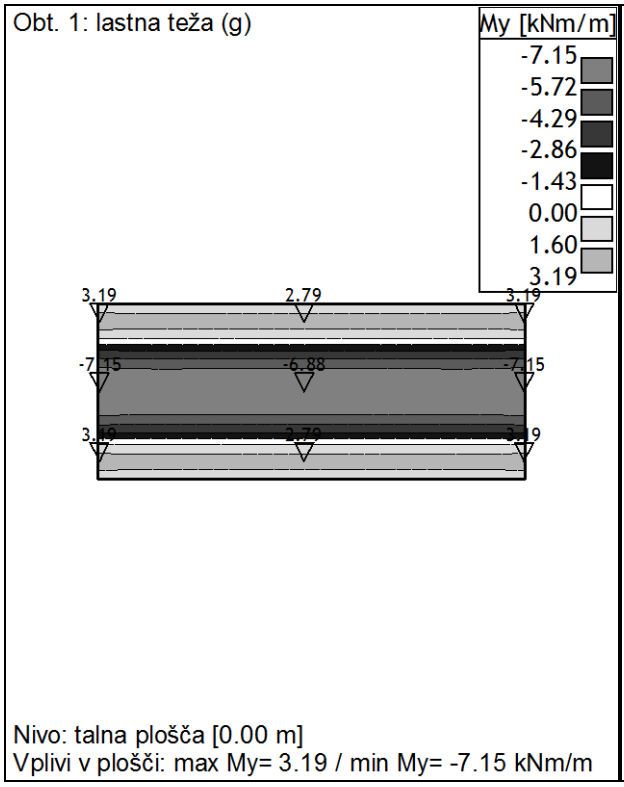

Nivo: talna plošča [0.00 m]
Vplivi v plošči: max My= 3.19 / min My= -7.15 kNm/m

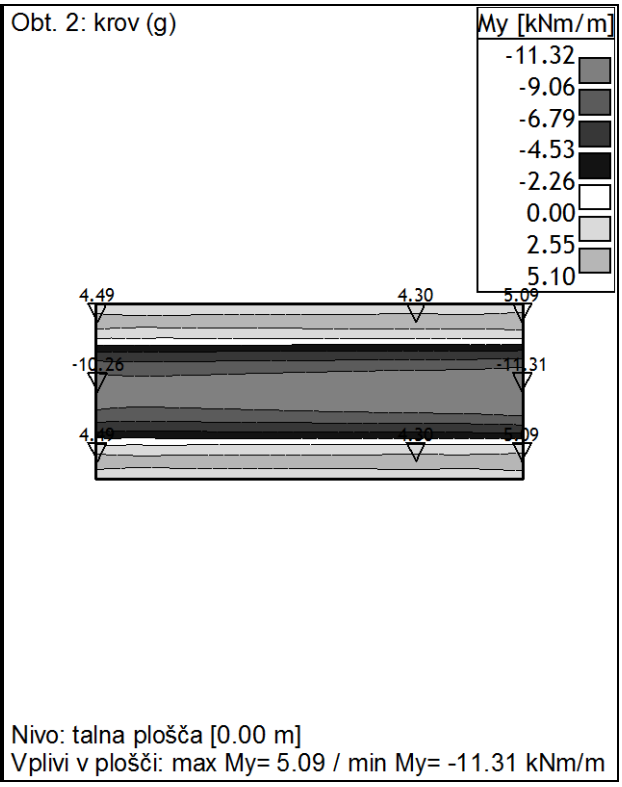

Nivo: talna plošča [0.00 m]
Vplivi v plošči: max My= 5.09 / min My= -11.31 kNm/m

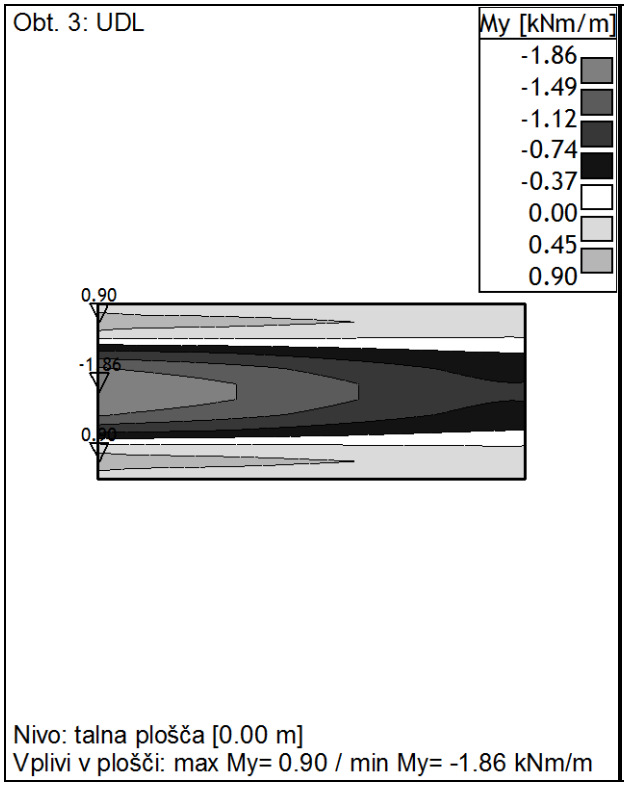

Nivo: talna plošča [0.00 m]
Vplivi v plošči: max My= 0.90 / min My= -1.86 kNm/m

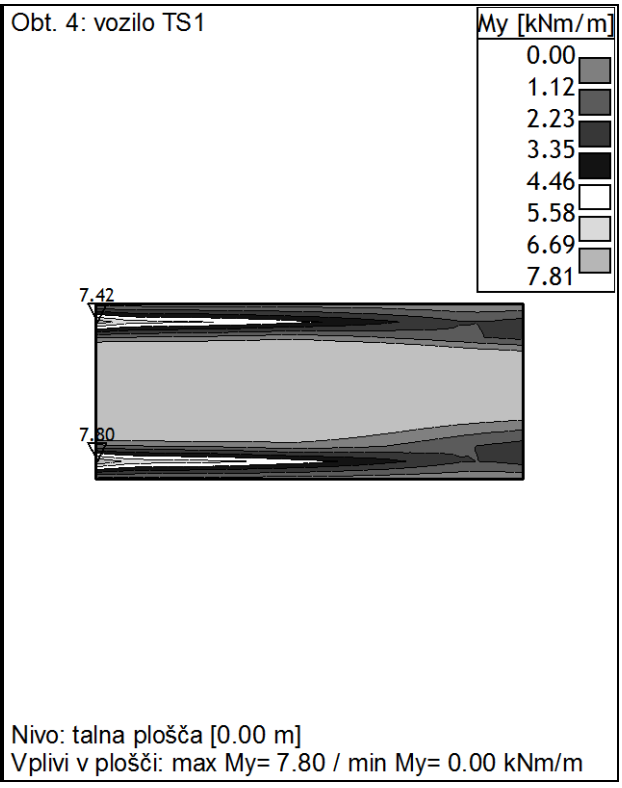

Nivo: talna plošča [0.00 m]
Vplivi v plošči: max My= 7.80 / min My= 0.00 kNm/m

Obt. 6: zemeljski pritiski (g)

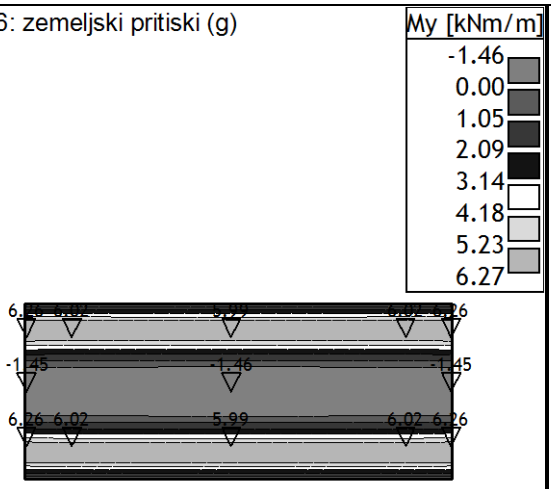

Nivo: talna plošča [0.00 m]
Vplivi v plošči: max My= 6.26 / min My= -1.46 kNm/m

Obt. 7: dT

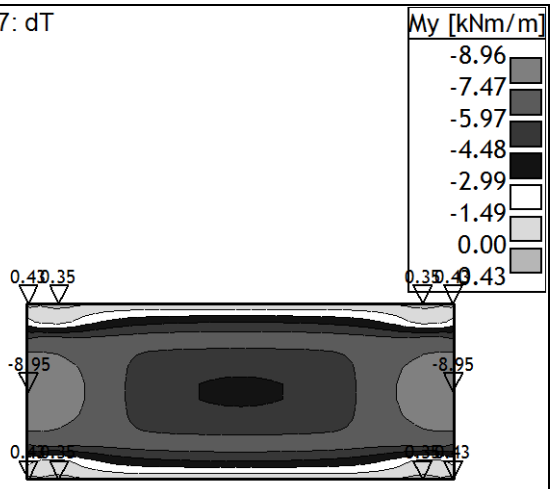

Nivo: talna plošča [0.00 m]
Vplivi v plošči: max My= 0.43 / min My= -8.95 kNm/m

OVOJNICE MOMENTOV

Obt. 14: [Ovo] 8-12

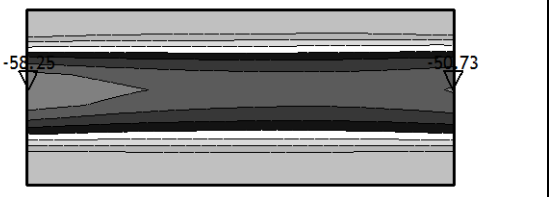

Nivo: talna plošča [0.00 m]
Vplivi v plošči: max My= 0.00 / min My= -58.25 kNm/m

3.2.2 Napetosti v tleh

Obt. 13: I+II+III+IV+V+VI+VII

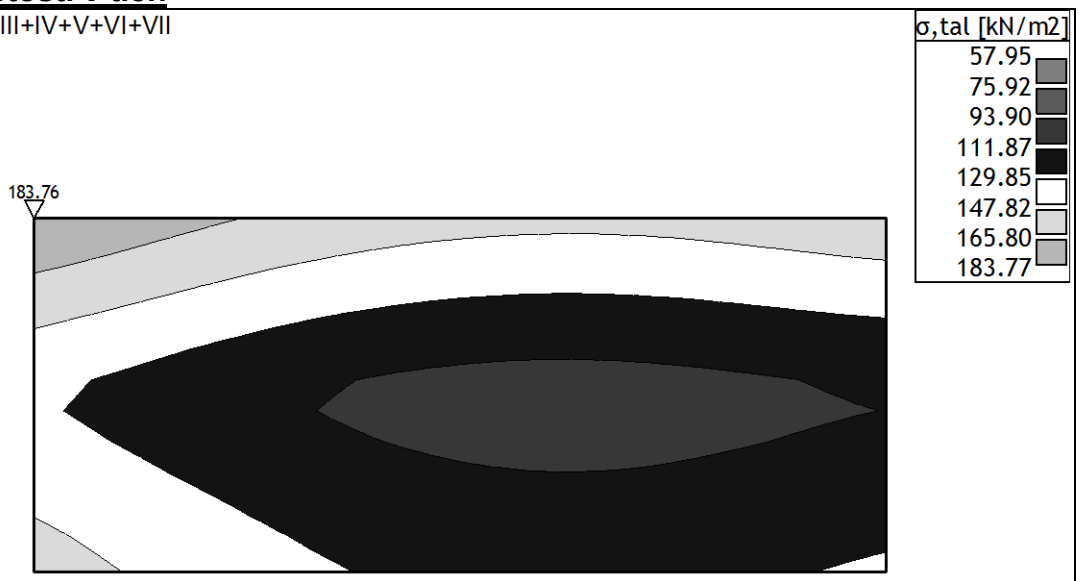

Nivo: talna plošča [0.00 m]
Vplivi v pov.podpori: max σ,tal= 183.76 / min σ,tal= 57.96 kN/m2

4. MEJNO STANJE NOSILNOSTI - MSN

4.1 VOZIŠČNA PLOŠČA

4.1.1 ARMATURA V VOZIŠČNI PLOŠČI

Merodajna obtežba: 8-12
EUROCODE, C 40, S500H, a=4.50 cm

Aa - sp.cona - Smer 2 [cm2/m]
0.00
4.84
9.67

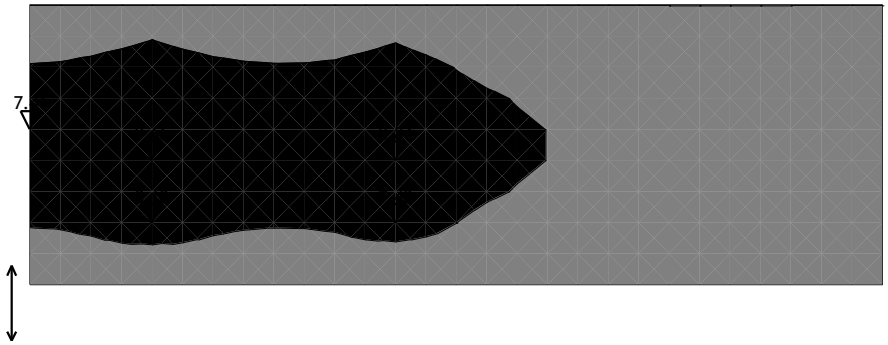

Nivo: vozišča plošča [2.50 m]
Aa - sp.cona - Smer 2 - max Aa2,s= 9.66 cm2/m

Merodajna obtežba: 8-12
EUROCODE, C 40, S500H, a=4.50 cm

Aa - sp.cona - Smer 1 [cm2/m]
0.00
2.13
4.25

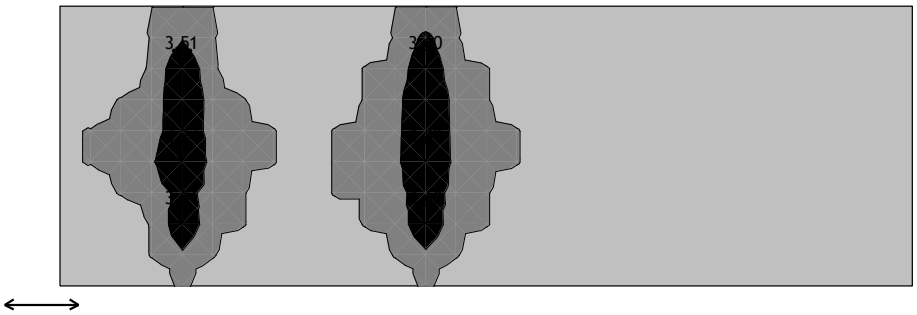

Nivo: vozišča plošča [2.50 m]
Aa - sp.cona - Smer 1 - max Aa1,s= 4.24 cm2/m

IZBRANA ARMATURA SPODAJ:

Osvojena armatura
EUROCODE, C 40, S500H, a=2.00 cm

Aa - sp.cona [cm2/m]
0.00
4.26
8.51

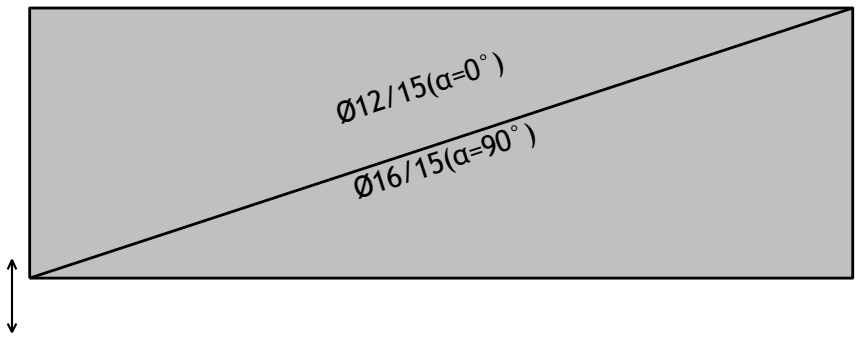

Nivo: vozišćna plošča [2.50 m]
Aa - sp.cona

IZBRANA ARMATURA ZGORAJ:

Osvojena armatura
EUROCODE, C 40, S500H, a=4.50 cm

Aa - zg.cona [cm2/m]
-7.24
-3.62
0.00

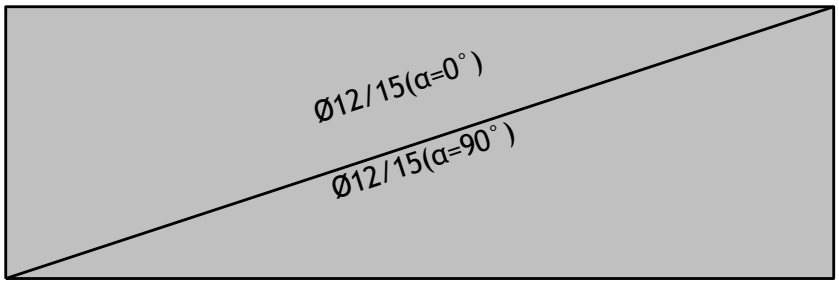

Nivo: vozišćna plošča [2.50 m]
Aa - zg.cona

VOZIŠČNA PLOŠČA d= 30 cm

C 30/37
S 500 B
SPODAJ
VZDOLŽNO: Φ16/15 cm
PREČNO : Φ12/15 cm
ZGORAJ
VZDOLŽNO: Φ12/15 cm
PREČNO : Φ12/15 cm

4.2 AB STENE

4.2.1 ARMATURA V AB STENAH

Osvojena armatura
EUROCODE, C 30, S500H, a=4.50 cm

Aa - sp.cona [cm2/m]
0.00
6.59
13.17

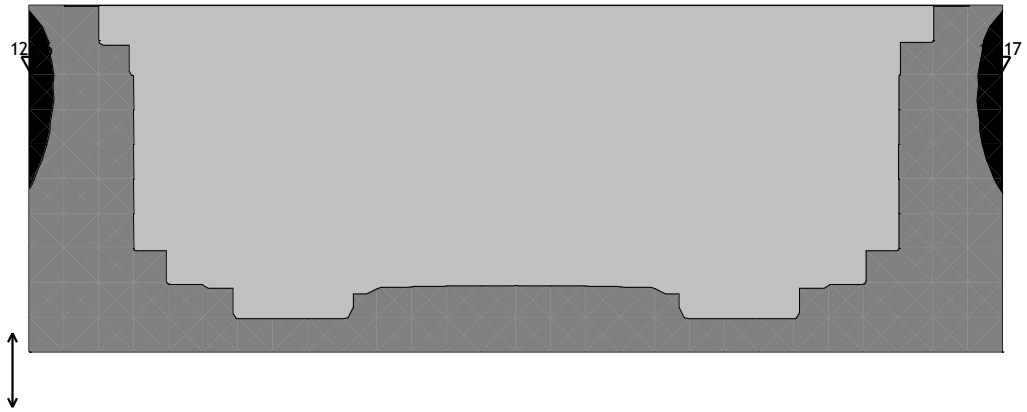

Okvir: H_2
Aa - sp.cona

Osvojena armatura
EUROCODE, C 30, S500H, a=4.50 cm

Aa - sp.cona [cm2/m]
0.00
1.76
3.51

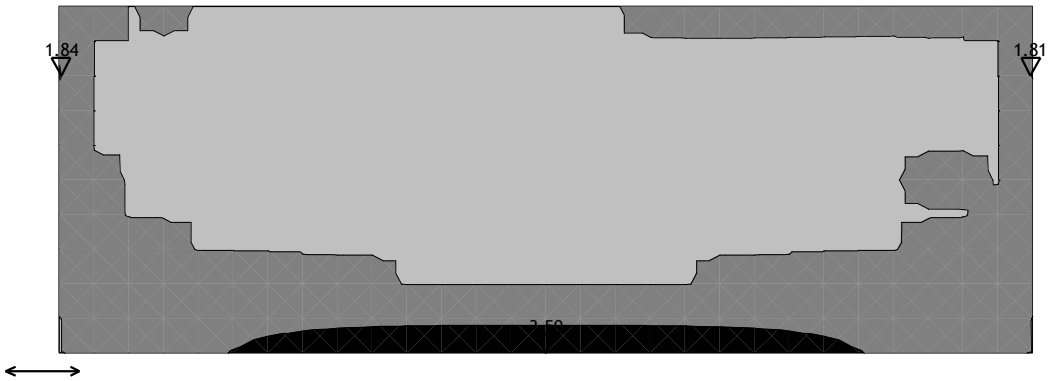

Okvir: H_2
Aa - sp.cona

IZBRANA ARMATURA:

Osvojena armatura
EUROCODE, C 40, S500H, a=4.50 cm

Aa - zg.cona [cm2/m]
-5.31
-2.66
0.00

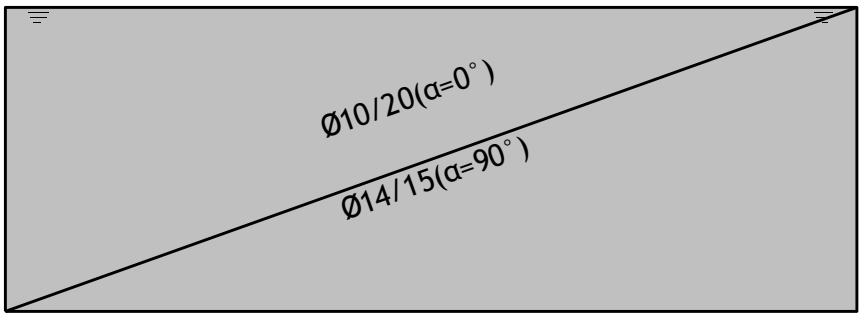

Okvir: H_2
Aa - zg.cona

Osvojena armatura
EUROCODE, C 40, S500H, a=4.50 cm

Aa - sp.cona [cm2/m]
0.00
1.23
2.45

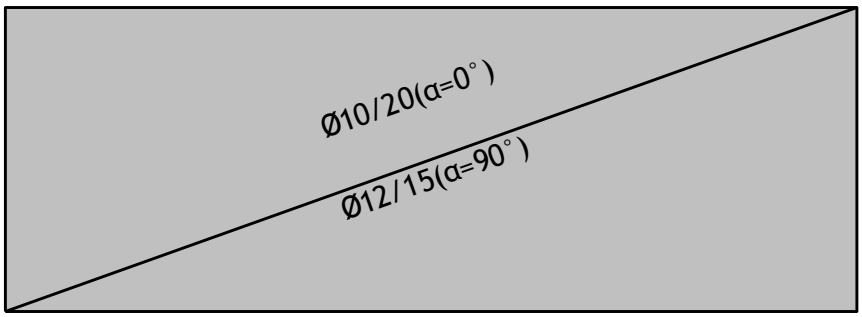

Okvir: H_2
Aa - sp.cona

STENA OPORNIKA d= 30 cm

C 30/37
S 500 B
STENA
VERTIKALNO: Φ14/15 cm zadaj
Φ12/15 cm spredaj
HORIZONTALNO: Φ10/20 cm

4.3 TEMELJNA PLOŠČA

4.3.1 ARMATURA V TEMELJNI PLOŠČI

Merodajna obtežba: 8-12
EUROCODE, C 40, S500H, a=4.50 cm

Aa - zg.cona [cm2/m]
-6.15
-3.08
0.00

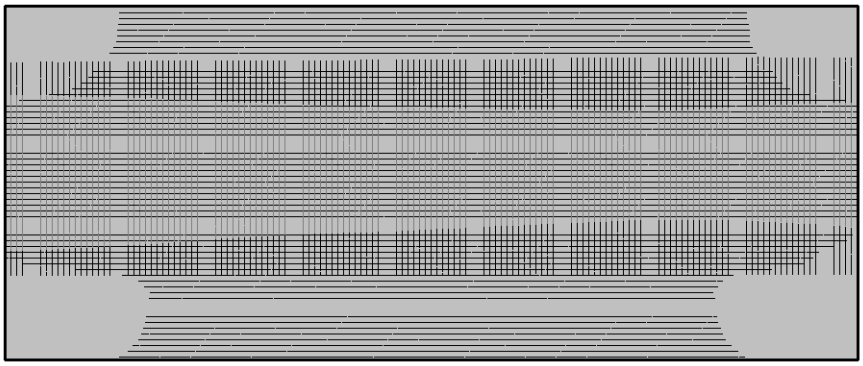

Nivo: talna plošča [0.00 m]
Aa - zg.cona - max Aa,z= -6.14 cm2/m

Merodajna obtežba: 8-12
EUROCODE, C 40, S500H, a=4.50 cm

Aa - sp.cona [cm2/m]
0.00
1.67
3.33

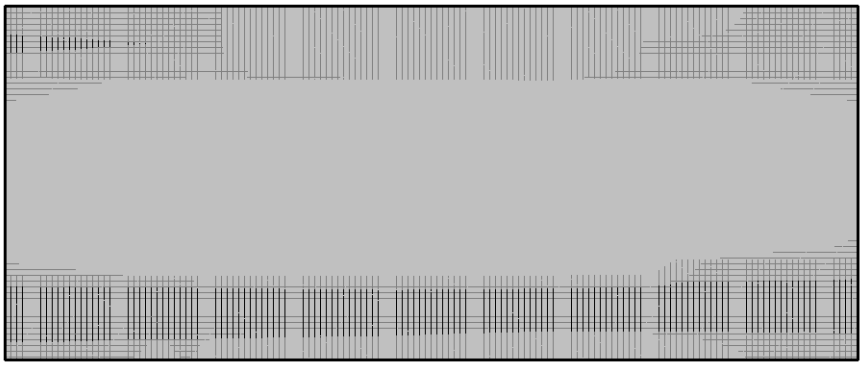

Nivo: talna plošča [0.00 m]
Aa - sp.cona - max Aa,s= 3.33 cm2/m

IZBRANA ARMATURA:

Osvojena armatura
EUROCODE, C 40, S500H, a=4.50 cm

Aa - sp.cona [cm2/m]
0.00
1.67
3.33

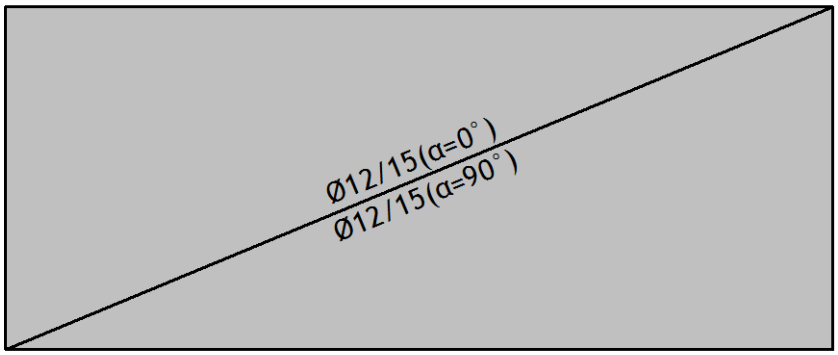

Nivo: talna plošča [0.00 m]
Aa - sp.cona

Osvojena armatura
EUROCODE, C 40, S500H, a=4.50 cm

Aa - zg.cona [cm2/m]
-6.15
-3.08
0.00

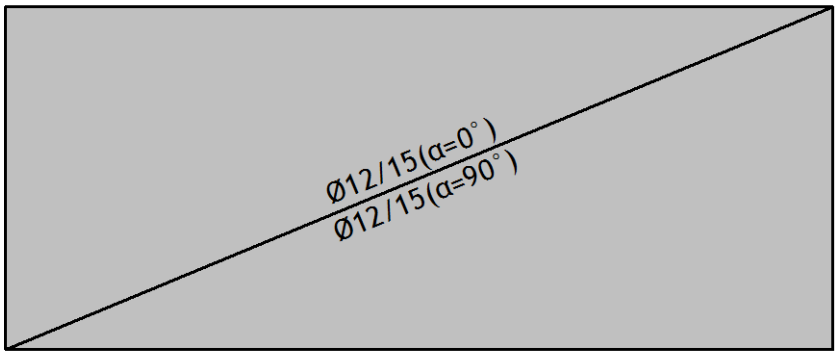

Nivo: talna plošča [0.00 m]
Aa - zg.cona

TEMELJNA PLOŠČA d= 30 cm

C 30/37
S 500 B
TEMELJ
PREČNO : Φ12/15 cm spodaj in zgoraj
VZDOLŽNO: Φ12/20 cm spodaj in zgoraj
NASTAVKI V STENO:
Φ12/15 cm (Lp=1.20 m) zadaj
Φ12/15 cm (Lp=1.20 m) spredaj

5. MEJNO STANJE UPORABNOSTI - MSU

5.1 POVESI PREKLADNE KONSTRUKCIJE

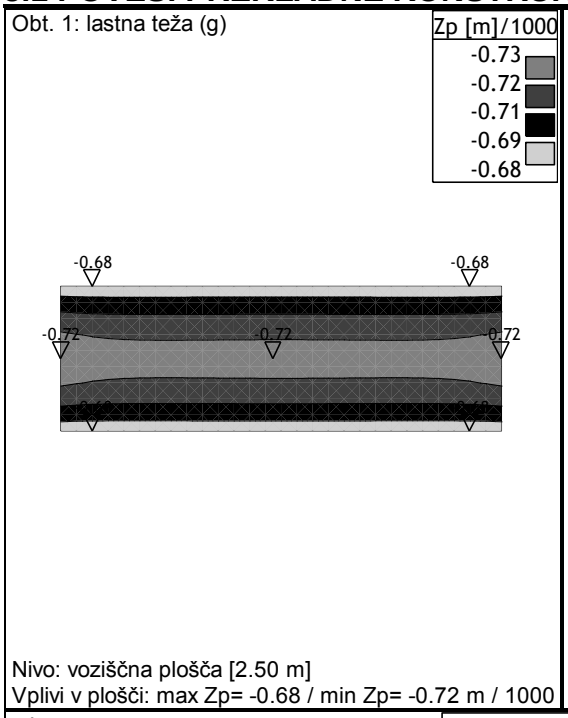

Nivo: vozišèna plošča [2.50 m]
Vplivi v plošči: max Zp= -0.68 / min Zp= -0.72 m / 1000

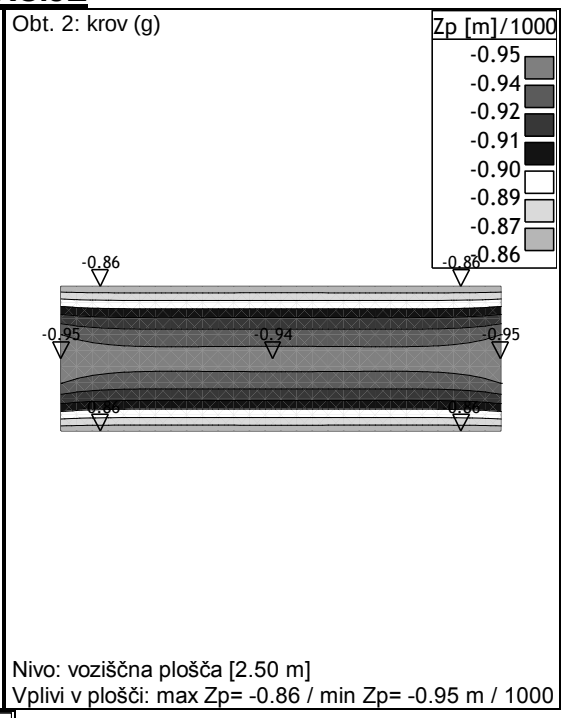

Nivo: vozišèna plošča [2.50 m]
Vplivi v plošči: max Zp= -0.86 / min Zp= -0.95 m / 1000

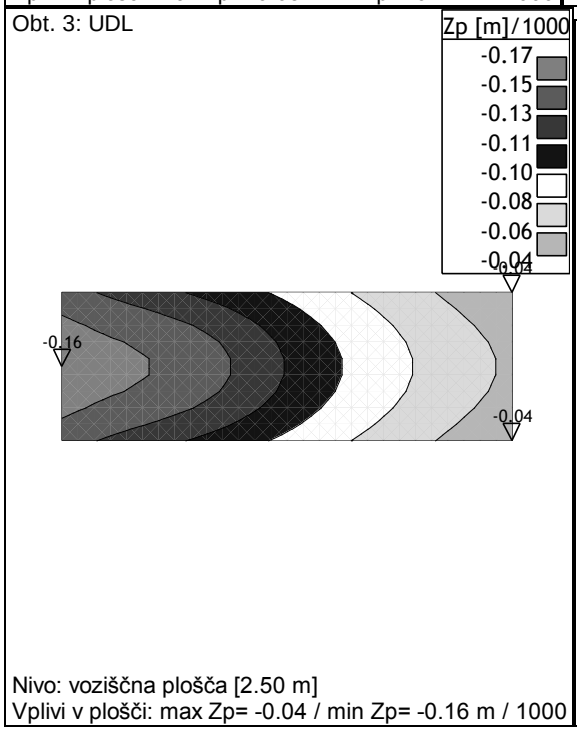

Nivo: vozišèna plošča [2.50 m]
Vplivi v plošči: max Zp= -0.04 / min Zp= -0.16 m / 1000

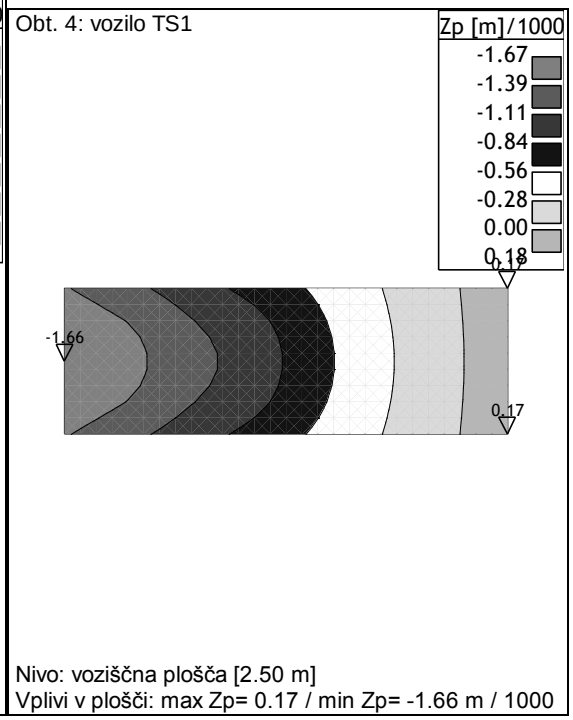

Nivo: vozišèna plošča [2.50 m]
Vplivi v plošči: max Zp= 0.17 / min Zp= -1.66 m / 1000

1.	Stalna obtežba + tečenje betona	1.70* 2.0 =3.40 mm
2.	Promet	1.82 mm
	SKUPAJ:	**5.22 MM**
	Dopustni poves L/300	2300/300= 7.7 mm

5.2 KONTROLA RAZPOK

Merodajna obtežba: 1.35xI+1.35xII+III+IV+1.35xVI+VII
EUROCODE, C 40, S500H

ak2,t∞ [mm]
0.00
0.09
0.18

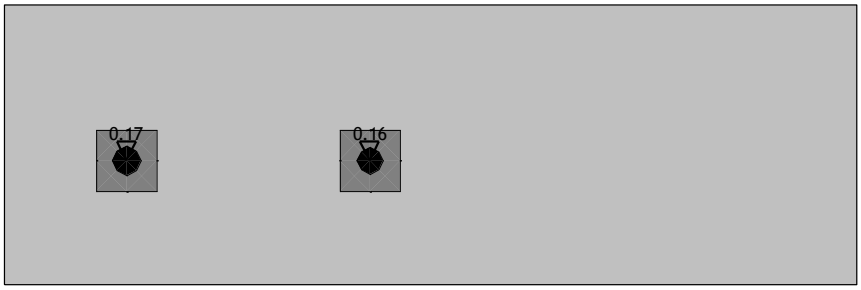

Nivo: voziščna plošča [2.50 m]
max ak2,t∞= 0.17 mm

X = 0.80
εs = 0.000‰
k1 = 0.80
β1 = 1.00

Točka 1
X=1.00 m; Y=1.02 m; Z=2.50 m
Zgornja cona
Ø12/15 α = 0°
Ø12/15 α = 90°
Spodnja cona
Ø12/15 α = 0°
Ø16/15 α = 90°

Smer 1: (α=0°)

T = 0 Prerez brez razpoke

T = ∞ Prerez brez razpoke

Smer 2: (α=90°)

T = 0 Prerez brez razpoke

T = ∞ Prerez z razpoko
Dolgotrajni vplivi
Merodajna kombinacija: 0.81xI +0.81xII+0.60xIII+0.60xIV(1)+0.81xVI +0.60xVII
N1 = 0.00 kN/m
M = 50.40 kNm/m
Kratkotrajni vplivi
Merodajna kombinacija: 0.54xI +0.54xII+0.40xIII+0.40xIV(1)+0.54xVI +0.40xVII
N1 = 0.00 kN/m
M = 33.60 kNm/m

Robne napetosti v betonu
[-11107.84 , 45911.03] kN/m2

Robne dilatacije
[-0.59‰ , 1.69‰]

k2 = 0.125
σa1,II = 268799.17 kN/m2

β2 = 0.50
ζ = 0.78

εsr = 1.05‰
Mr = 55.77 kNm/m
Nr = 0.00 kN/m
σa,r = 176838.97 kN/m2

μz,ef = 1.66%

Razmak razpok Lps = 15.13 cm

Širina razpoke ak(t∞) = 0.171 mm

6. KONZOLNA KRILA

6.1 ZASNOVA

Konzolna krila so vpeta v AB steno
Lstat = 1.50 m H = 2.00 m
Dst = 0.30 m

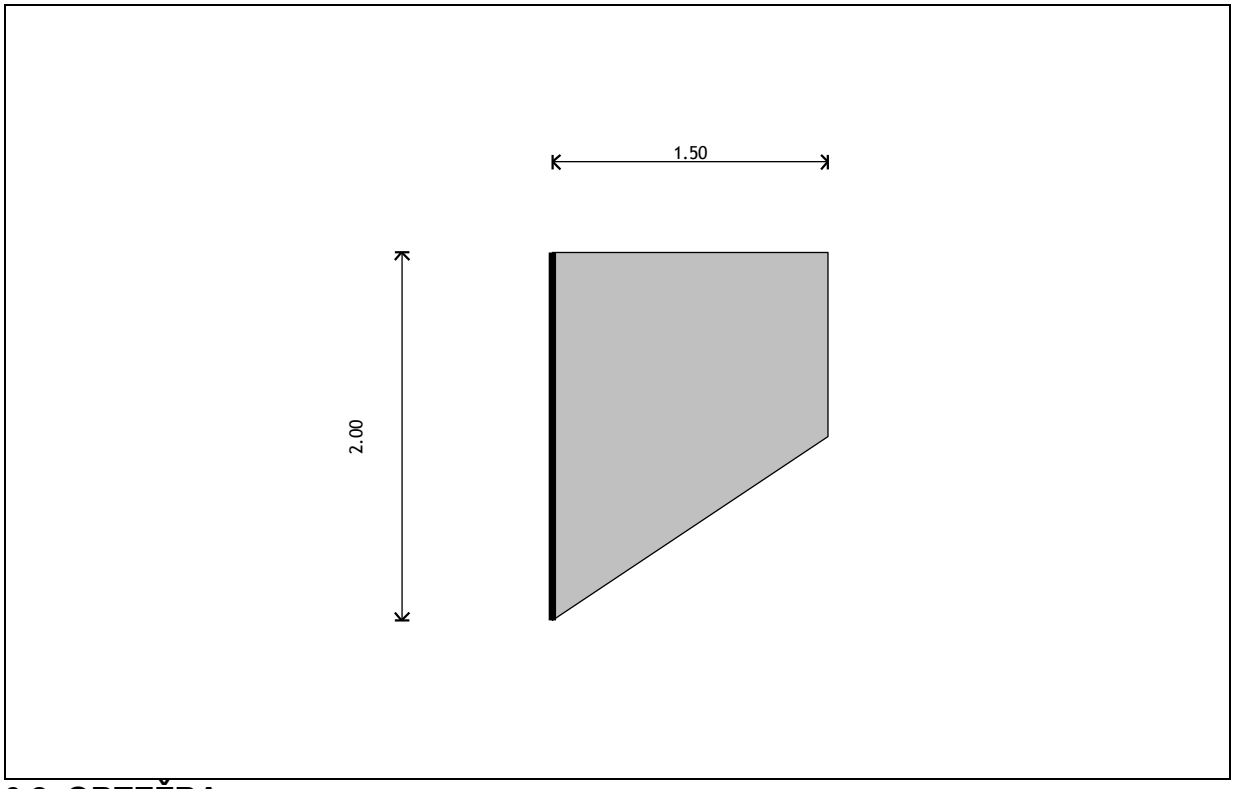

6.2 OBTEŽBA

6.2.1 HORIZONTALNI ZEMELJSKI PRITISKI

LASTNOSTI ZEMLJINE

Predviden je zasip s prodnatim/peščenim materialom, ki ima naslednje karakteristike:

specifična teža $\gamma = 20.00$ KN/m^3
strižni kot $\Phi = 30$ °
$\lambda_{mh} =$ 1 - sin Φ $\lambda_{mh} = 0.50$

ZEMELJSKI PRITISK NA KRILO (površinska obtežba)

na vrhu opornika, H = 0.00 m
$g_{ov} =$ 0.00 KN/m^2
na dnu opornika, H = 2.50 m
$g_{od} =$ 0.50 x 20.00 x 2.00 = 20.00 KN/m^2

KORISTNA OBTEŽBA ZA OBJEKTOM(površinska obtežba)

$p_{ov} =$ 16.00 KN/m^2

1	zemeljski pritiski
2	Koristna obtežba
3	Komb.: 1.35xI
4	Komb.: 1.35xI+1.35xII

Obt. 1: zemeljski pritiski (g)

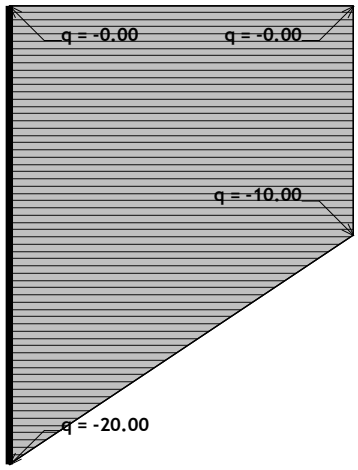

Obt. 2: pritiski od prometa

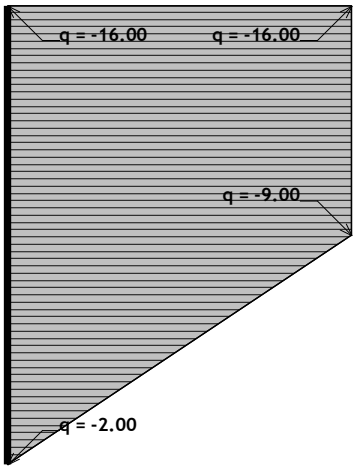

Upogibni momenti

Obt. 4: 1.35xI+1.35xII

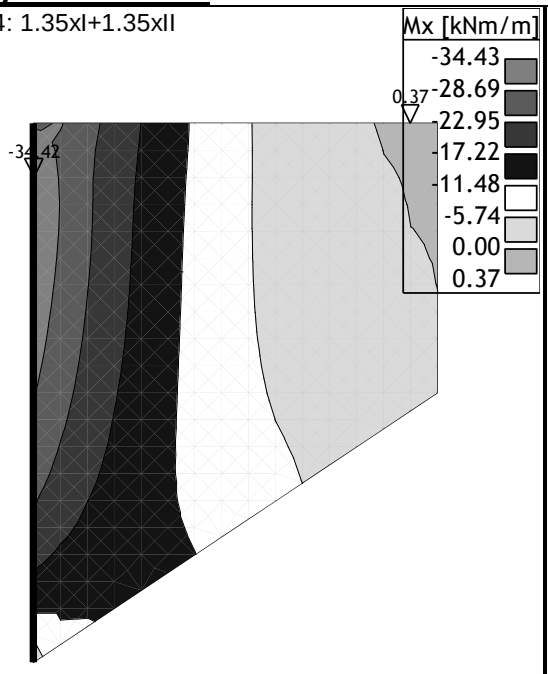

Vplivi v plošči: max Mx= 0.37 / min Mx= -34.42 kNm/m

Obt. 4: 1.35xI+1.35xII

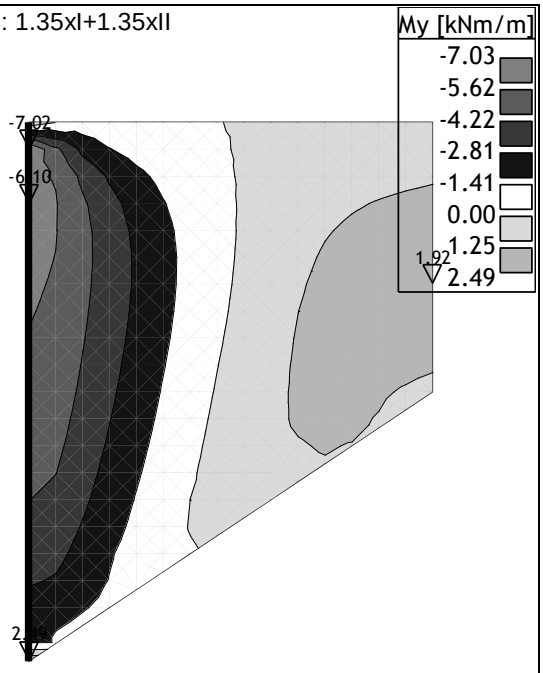

Vplivi v plošči: max My= 2.49 / min My= -7.02 kNm/m

Potrebna armatura

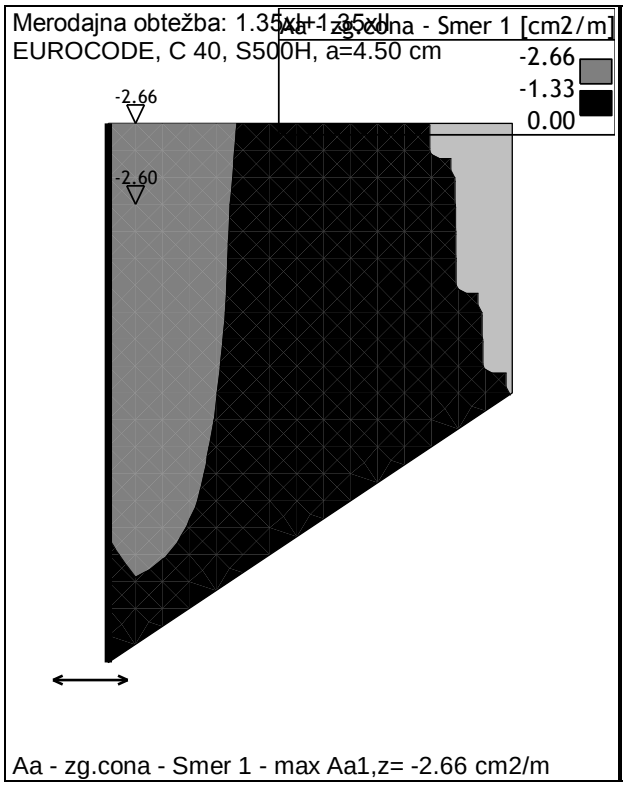

Aa - zg.cona - Smer 1 - max Aa1,z= -2.66 cm2/m

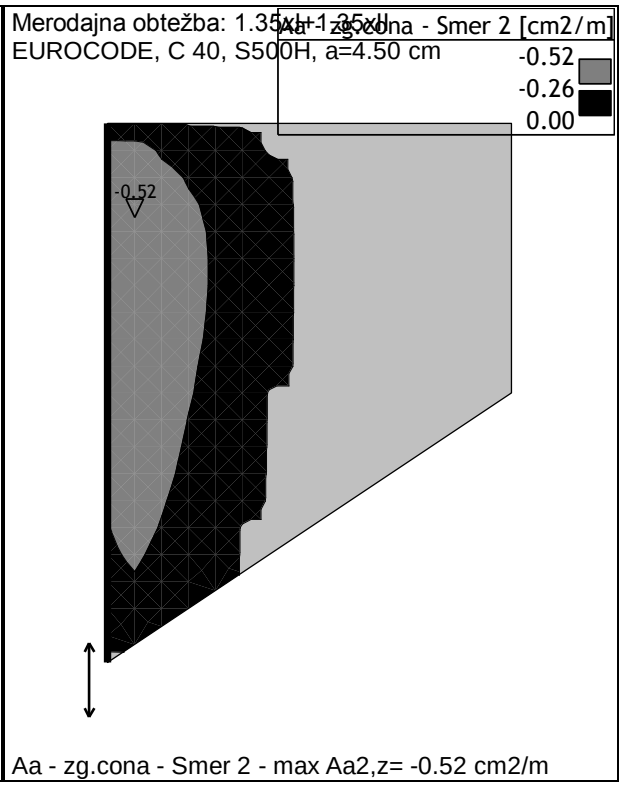

Aa - zg.cona - Smer 2 - max Aa2,z= -0.52 cm2/m

USTREZA KONSTRUKTIVNA ARMATURA:

IZBRANA ARMATURA:

KRILA d= 30 cm

C 25/30
S 500 B

NA NOTRANJI STRANI:
HORIZONTALNO: Φ14/20 cm
(vpetostna iz stene opornika)
VERTIKALNO: Φ10/20 cm

NA ZUNANJI STRANI:
HORIZONTALNO: Φ10/20 cm
VERTIKALNO: Φ10/20 cm

Celje, Februar 2019
Po recenziji , junij 2020

Odgovorni projektant:
Branko Suzić, univ. dipl. inž. grad.

BRANKO SUZIĆ
univ. dipl. inž. grad.
IZS G-0818